SEZIONE N. : 50

QT. PROGETTO : 169.27

DIST.PROG. : 4900.00

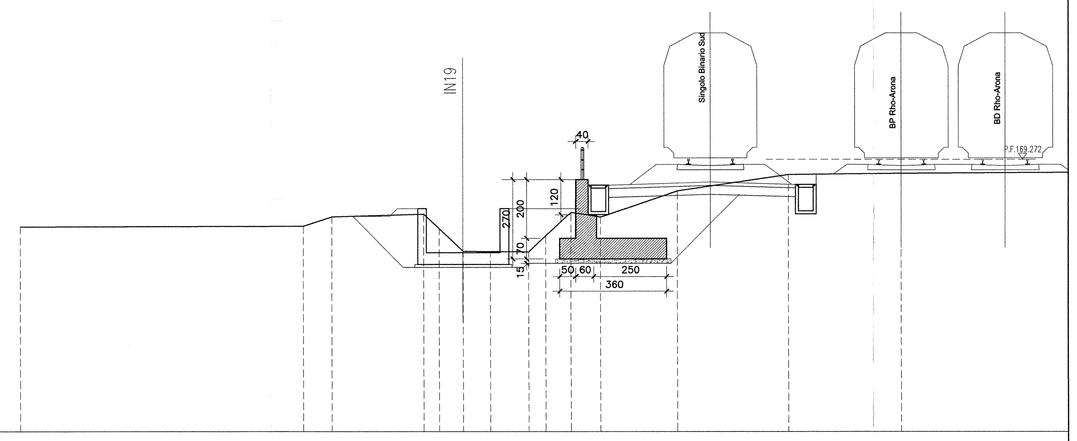

SCALA 1:100

QT.RIF. 160.000

| | | |