NOTE

TUTTE LE MISURE IN CM, SALVO DIVERSAMENTE SPECIFICATO.

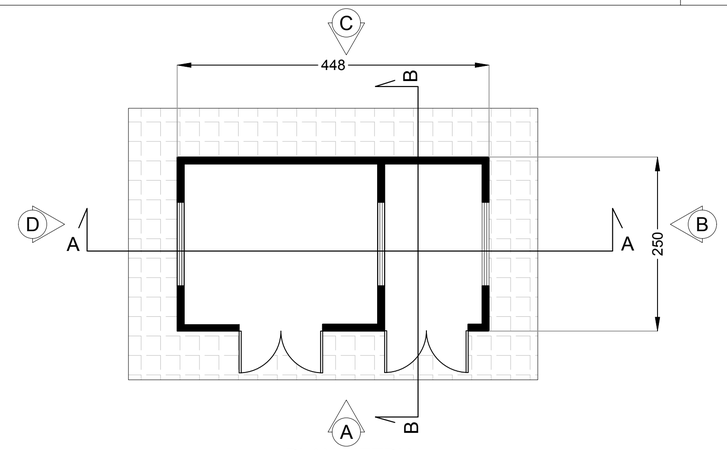

PLANIMETRIA

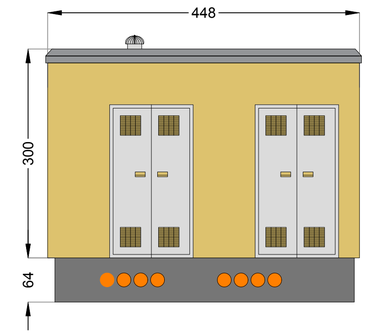

VISTA A

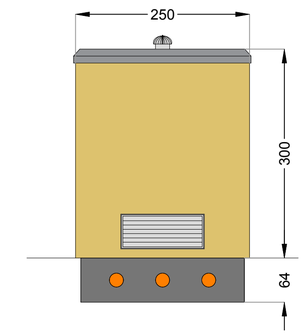

VISTA B

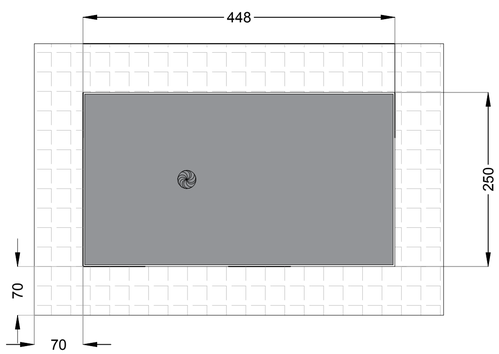

VISTA DALL'ALTO

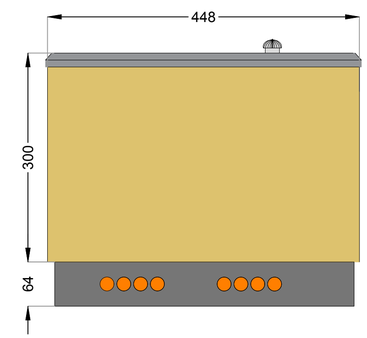

VISTA C

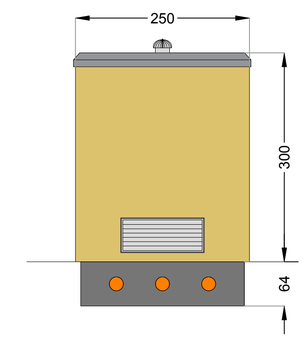

VISTA D

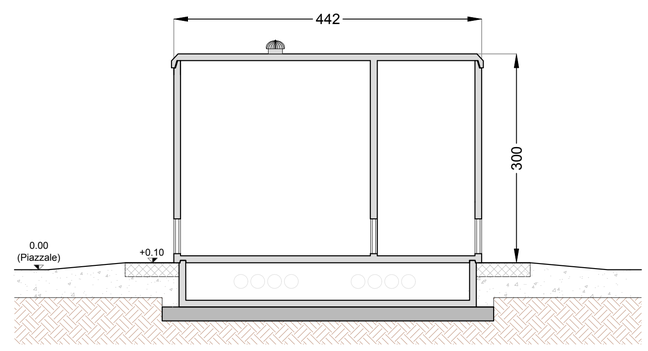

SEZIONE A-A

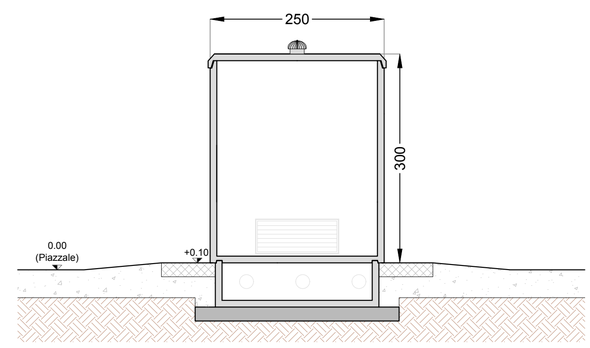

SEZIONE B-B

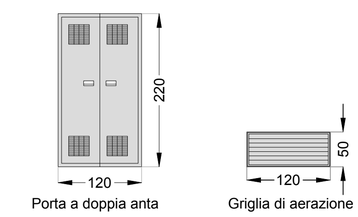

ABACO INFISSI

REGIONE SICILIA
PROVINCIA DI PALERMO
COMUNE DI CORLEONE

OGGETTO

PROGETTO PER LA REALIZZAZIONE DI UN IMPIANTO AGRO-FOTOVOLTAICO E DELLE OPERE E INFRASTRUTTURE CONNESSE, NEL COMUNE DI CORLEONE (PA) DELLA POTENZA IN IMMISSIONE PARI A 37,62 MW, DENOMINATO "TRENTASALME".

PROGETTO DEFINITIVO

PROPONENTE

Edison Rinnovabili S.p.A.

TITOLO

PIANTE, SEZIONI E PARTICOLARI COSTRUTTIVI
EDIFICIO DI SERVIZIO LOCALE MISURE

PROGETTISTA
Dott. Ing. Girolamo Gorgone
Collaboratori
Ing. Gioacchino Ruisi
Ing. Giuseppina Brucato
Arch. Eugenio Azzarello
All. Arch. Flavia Termini
Ing. Francesco Lipari
Dott. Haritiana Ratsimba
Dott. Agr. e For. Michele Virzi
Dott. Martina Affronti
Dott. Valeria Croce
Dott. Irene Romano
Barbara Gorgone

CODICE ELABORATO

ERIN-BU_T_55_O_D

SCALA 1:50

Girolamo
Gorgone
05.12.2023
15:24:11
GMT+00:00

n°.Rev.	DESCRIZIONE REVISIONE	DATA	ELABORATO	VERIFICATO	APPROVATO

Rif. PROGETTO

N.

NOME FILE DI STAMPA

SCALA DI STAMPA DA FILE

COPYRIGHT EDISON RINNOVABILI S.P.A. - TUTTI I DIRITTI SONO RISERVATI A NORMA DI LEGGE