SEZIONE N. : 7
QT. PROGETTO : 225.546
DIST.PROG. : 0+125.000

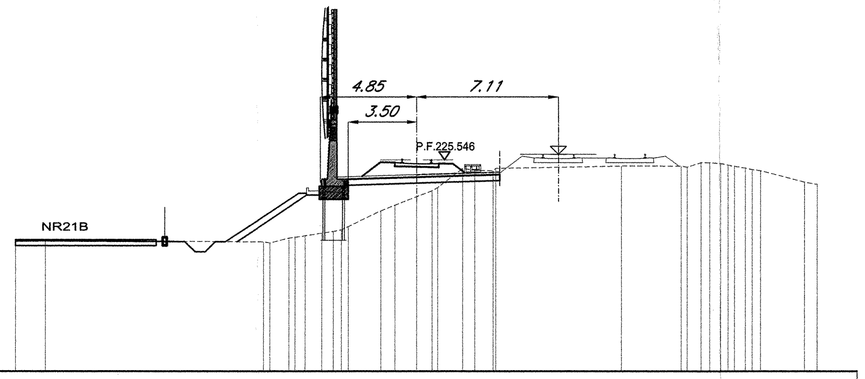


SCALA 1:200

QT.RIF. 215.000

| | |
|---|---|
| QUOTE TERRENO | 221.495, 221.514, 221.447, 221.362, 221.259, 221.259, 221.255, 221.255, 221.255