PROSPETTO
1:100

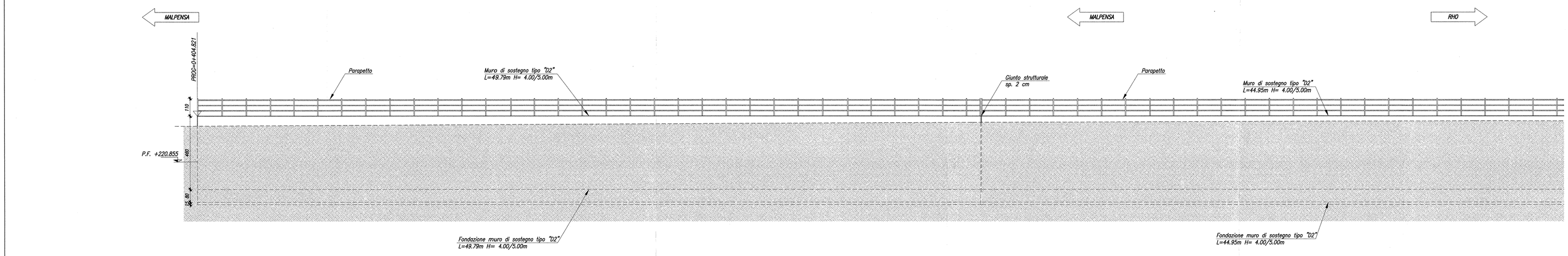

PROSPETTO
1:100

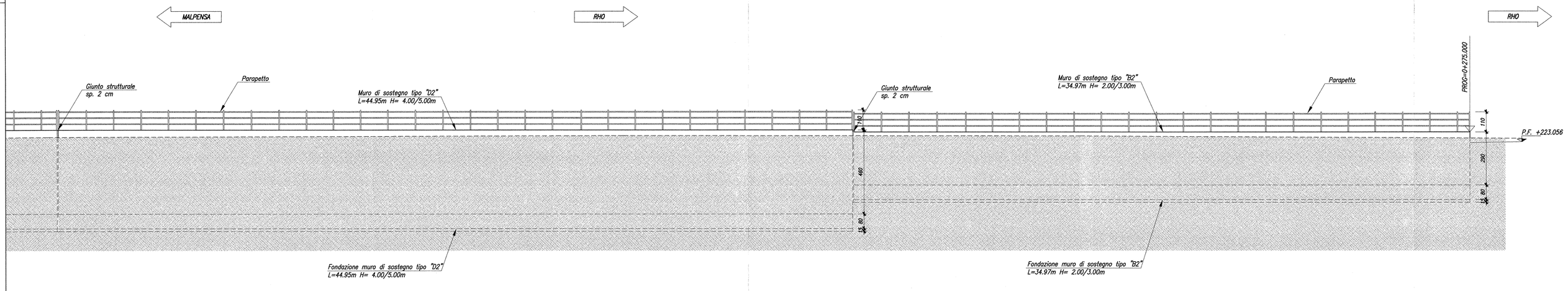

SEZIONE C–C (N. 168 BIS)
1:100

PK 0+400.000
QP= 220.905

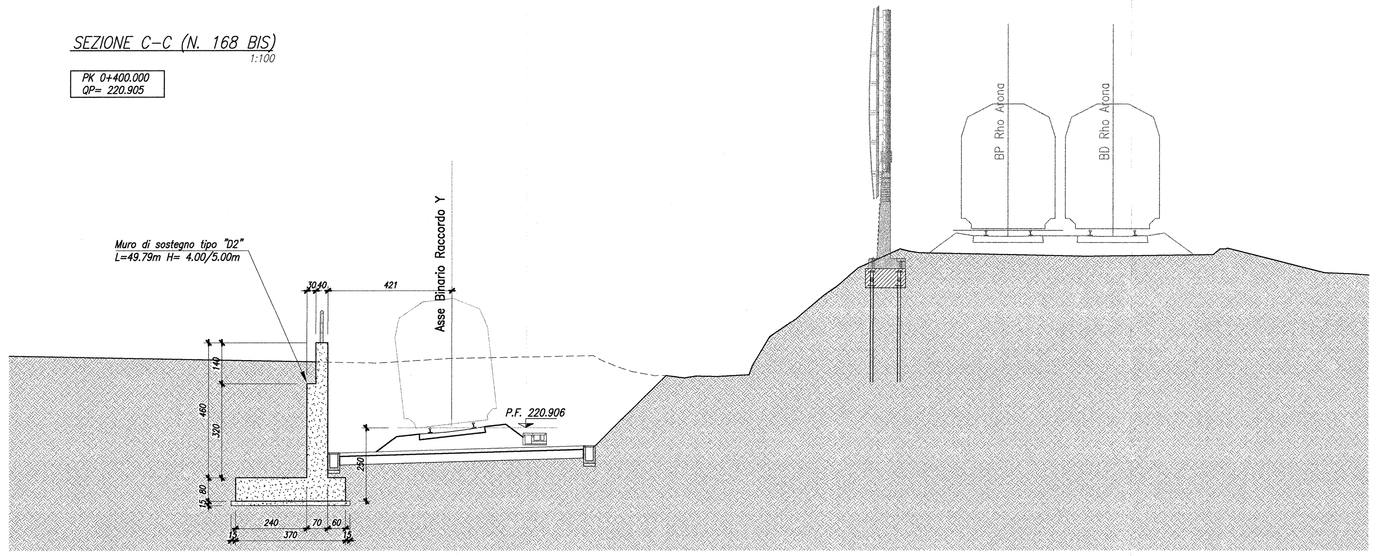

SEZIONE D–D (N. 168)
1:100

PK 0+356.480
QP= 221.621

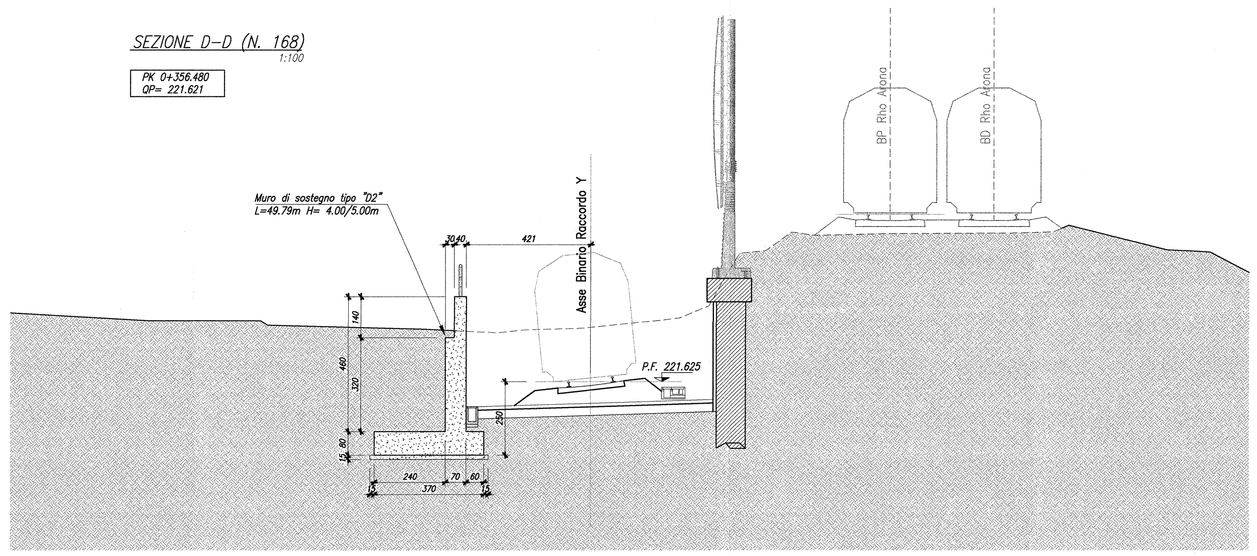

SEZIONE E–E
1:100

PK 0+324.780
QP= 222.167

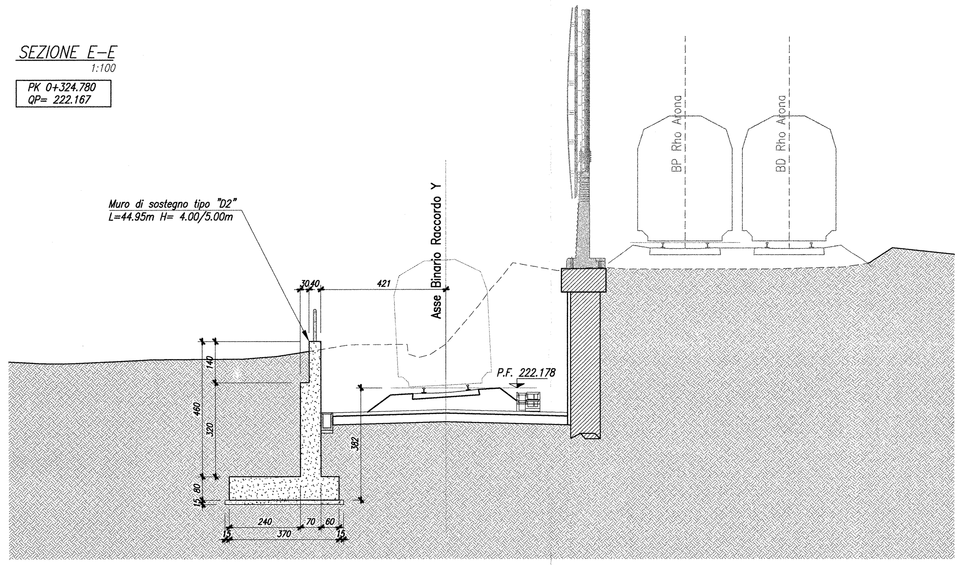

SEZIONE F–F
1:100

PK 0+299.968
QP= 222.588

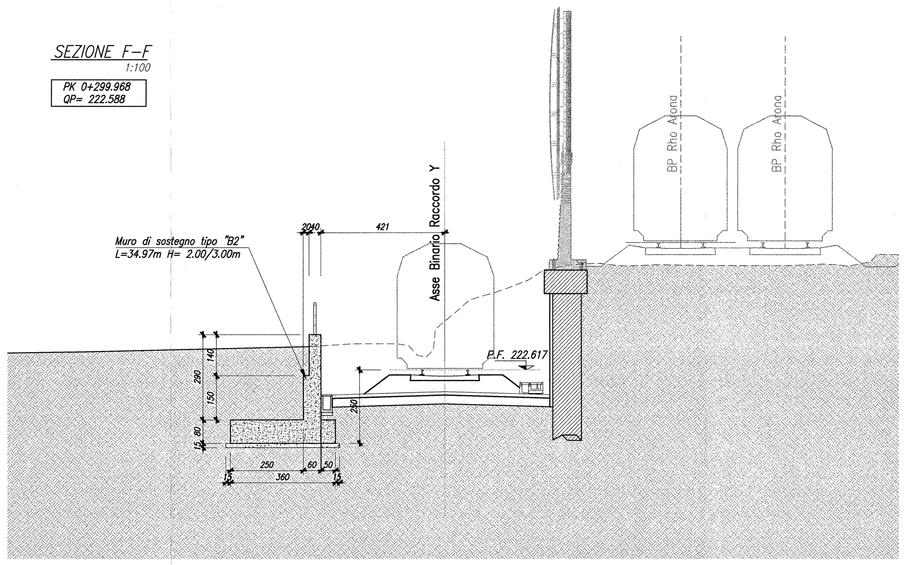

SEZIONE G–G
1:100

PK 0+274.975
QP= 223.013

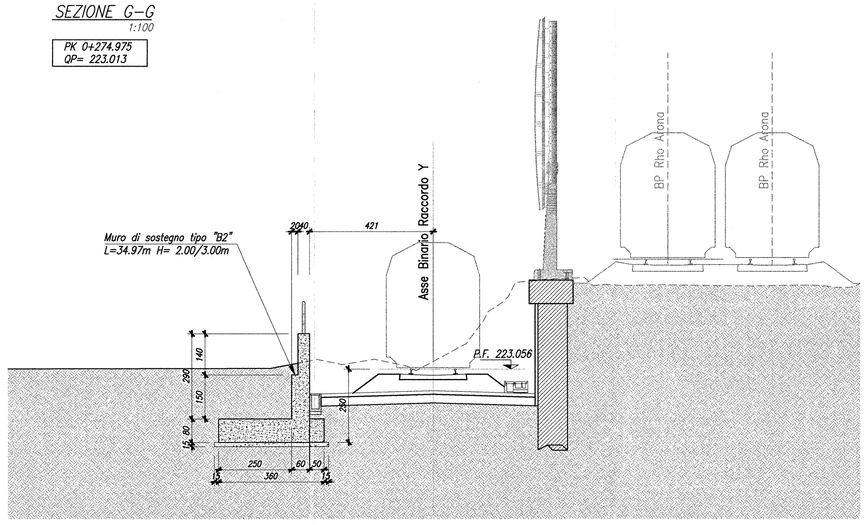

TABELLA MATERIALI

CALCESTRUZZI

Tipo		Rapporto a/c max	Classe di lavorabilità	Tipo di cemento	Classe di resistenza minima $C(fck/R_{ck})$	Classe di esposizione ambientale (UNI EN 206)	Dmax inerti (mm)	Campi di impiego
B	3	0.55	S3÷S4	CEM I÷V	C28/35	XA1	--	– Cavalette portazavi prefabbricate – Cunette prefabbricate – Elementi prefabbricati senza funzioni strutturali
C	1	0.55	S4÷S5	CEM I÷V	C28/35	XC3	20	– Impalcati in c.a. ordinari – Solette in c.a. gettate in opera in elevazione – Predalle
	2	0.55	S3÷S4	CEM I÷V	C28/35	XC3	25	– Pile e spalle – Baggioli e pulvini – Strutture in c.a. in elevazione
	E	0.55	S3÷S4	CEM III÷V	C28/35	XA1	25	– Scatolari e tombini a sezione non circolare con luce ≤ 5 m – Tombini circolari
G	1	0.55	S3÷S4	CEM III÷V	C28/35	XC3	25	– Muri di controripa e sottoscarpa in c.a. (armatura ≥ 20 Kg/mc)
	2	0.60	S3÷S4	CEM III÷V	C25/30	XC2	25	– Muri controripa/sottoscarpa debolmente armati (armatura < 30 Kg/mc) o non armati – Solettoni di fondo – Fondazioni armate – Rivestimenti di tubazioni
	4	0.60	S3÷S4	CEM III÷V	C25/30	XC2	--	– Cunette gettate in opera, canalette e cordoli
H	1	0.60	S4÷S5	CEM III÷V	C25/30	XC2	32	– Pali (di parete o opere di sostegno), diaframmi e relativi cordoli di collegamento gettati in opera
	2	0.60	S4÷S5	CEM III÷V	C25/30	XC2	32	– Pali di fondazione gettati in opera
I	--	--	--	CEM I÷V	C12/15	X0	--	– Magrone di pulizia, riempimento e livellamento

ACCIAIO

ACCIAIO IN BARRE PER GETTI E RETI ELETTROSALDATE	Fe B44k Controllato SALDABILE f_y/f_t ≥ 1.25; (f_t/f_y) medio > 1.13 Come da D.M. 9-1-96 dove fyn Singolo valore tensione snerv. fyk= Valore nominale di riferimento ftn Singolo valore tensione rottura
ACCIAIO PER CARPENTERIA METALLICA	FE 430
ACCIAIO ARMONICO DI TIPO STABILIZZATO	f_{pk} 1855 MPa – $f_{p(1)k}$ 1640 MPa
ACCIAIO PER ARMATURA MICROPALI	FE 430 B
BULLONI	VITE Classe 8.8; DADO Classe 8
SALDATURE	Classe I; Elettrodi tipo E44/OL3

PRESCRIZIONI

COPRIFERRO NETTO

- PALI DI FONDAZIONE E PARATIE.
- STRUTTURE A CONTATTO CON IL TERRENO
- PILE E SPALLE
  - c=6.0 cm
  - c=4.0 cm
  - c=3.5 cm – per le superfici ispezionabili;
  - c=4.0 cm – per i tratti a contatto con il terreno;
- SETTI E SOLETTE IN ELEVAZIONE
  - c=4.0 cm
- SOLETTE PER IMPALCATO DEI PONTI
  - c=3.5 cm – estradosso
  - c=3.0 cm – intradosso

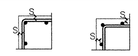

COMMITTENTE:

RFI RETE FERROVIARIA ITALIANA
GRUPPO FERROVIE DELLO STATO

PROGETTAZIONE:

ITALFERR
GRUPPO FERROVIE DELLO STATO

INFRASTRUTTURE FERROVIARIE STRATEGICHE DEFINITE DALLA LEGGE OBIETTIVO N. 443/01

DIREZIONE TECNICA - CENTRO DI PRODUZIONE MILANO

PROGETTO DEFINITIVO PER APPALTO INTEGRATO

POTENZIAMENTO DELLA LINEA RHO-ARONA. TRATTA RHO-GALLARATE QUADRUPLICAMENTO RHO-PARABIAGO E RACCORDO Y

OPERE PRINCIPALI - OPERE DI SOSTEGNO PRINCIPALI
TR01- Muro di sostegno Raccordo Y da pk 0+275 a pk 0+405
Prospetto e sezioni

SCALA : 1:100

COMMESSA	LOTTO	FASE	ENTE	TIPO DOC.	OPERA/DISCIPLINA	PROGR.	REV.
MDL1	12	D	26	WA	TR0105	001	A

Revis.	Descrizione	Redatto	Data	Verificato	Data	Approvato	Data	Autorizzato / Data
A	Emissione Esecutiva	A.Ingletti	Gen.2011			S.Binelli		

File: MDL112D26AZTR01050010A

n. Elab.: -