PIANTA A–A
Scala 1:50

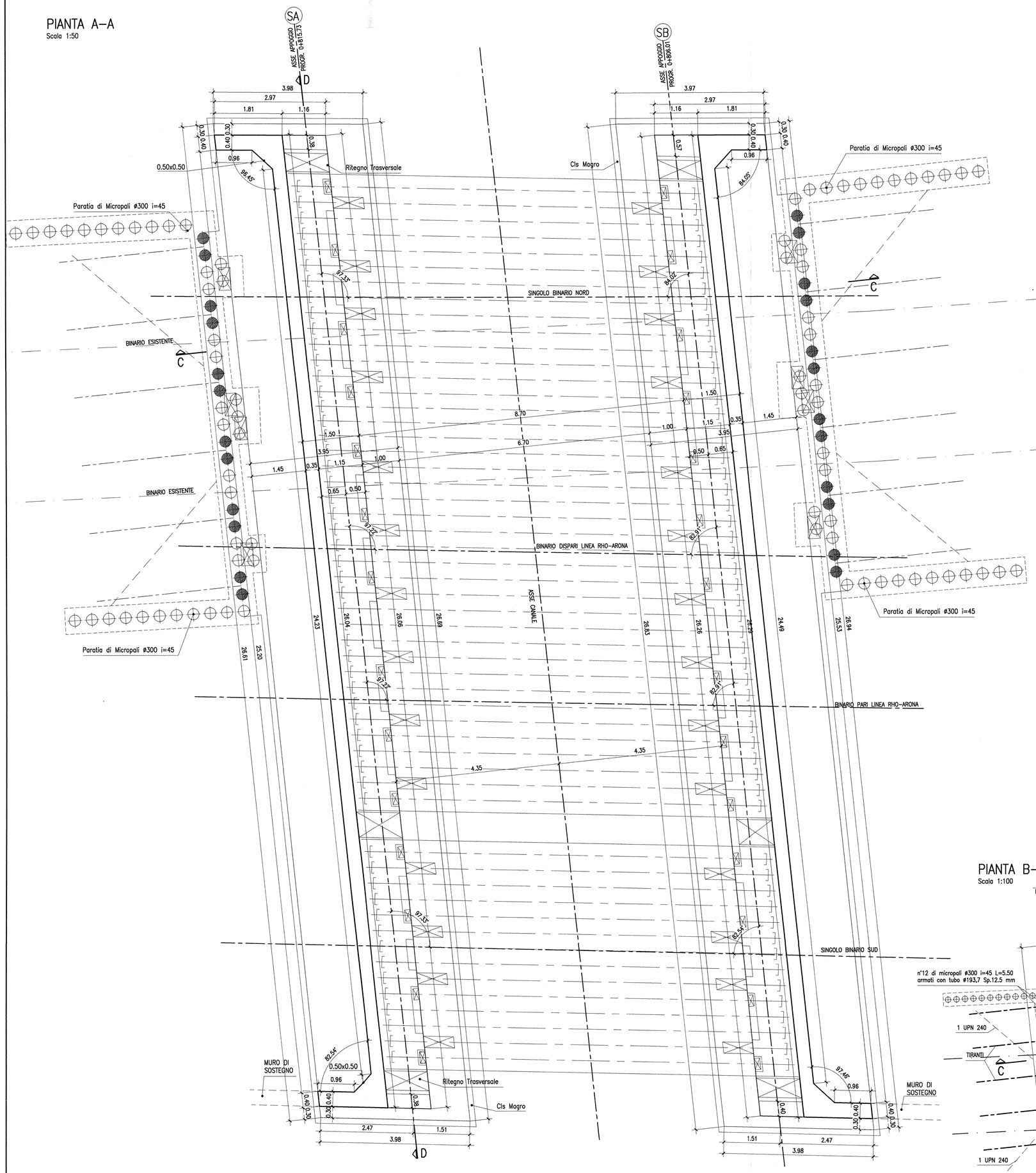

SEZIONE D–D
Scala 1:50

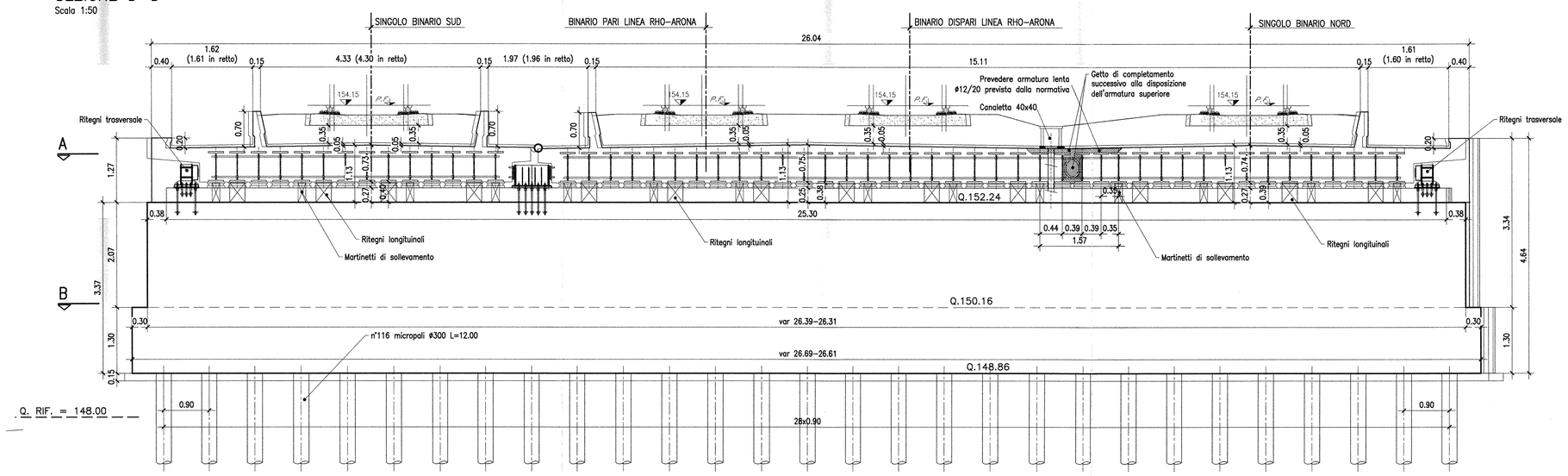

SEZIONE C–C
Scala 1:50

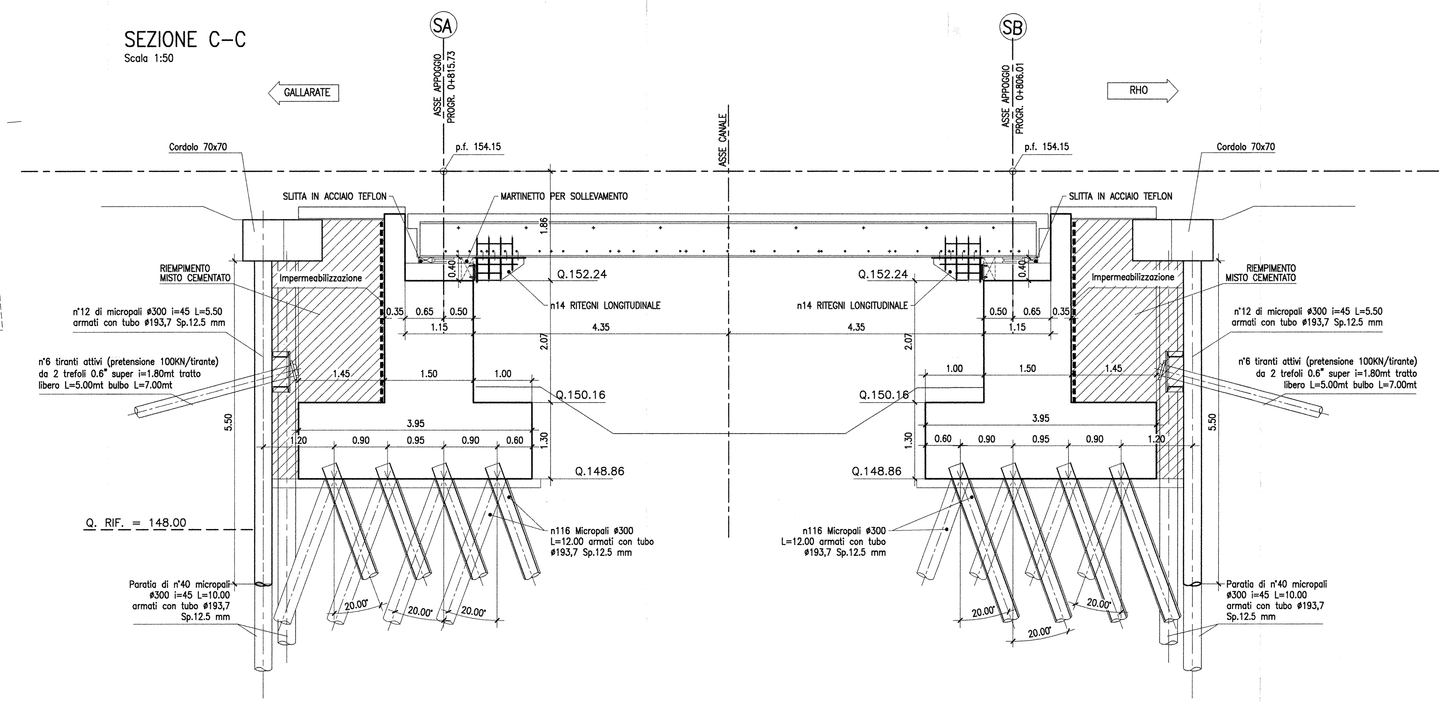

INCIDENZA ARMATURE:	
– SPALLA ELEVAZIONI	50 Kg/Mc
– SPALLA FONDAZIONE	50 Kg/Mc

PIANTA B–B
Scala 1:100

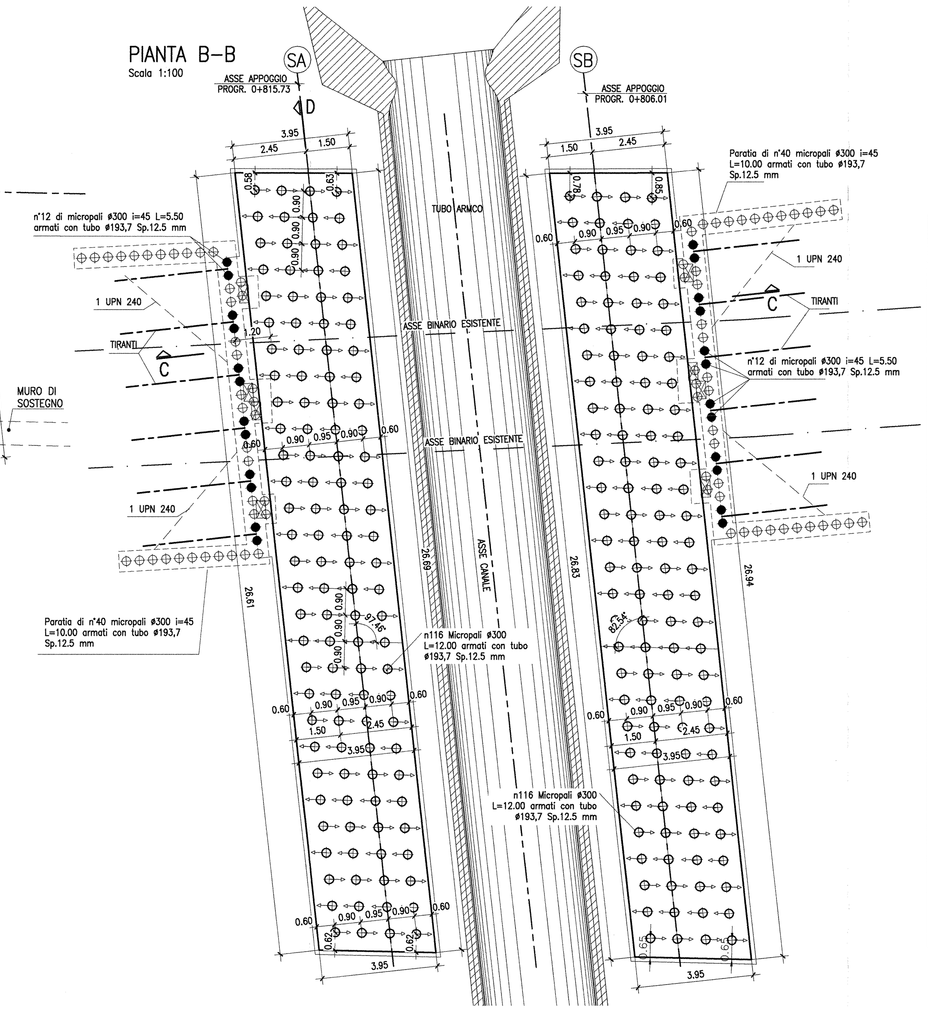

SCHEMA TIPO ZONA DI TRANSIZIONE RILEVATO VIADOTTO
Scala 1:100

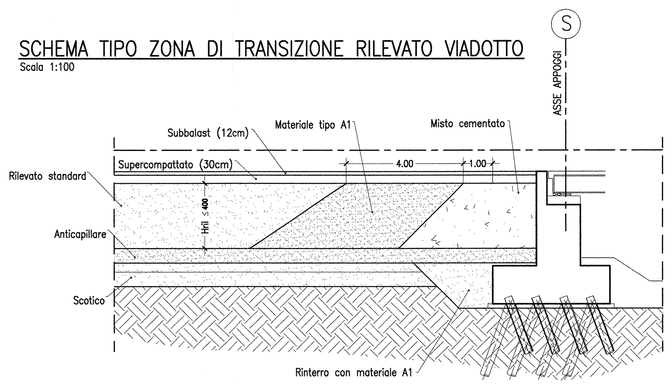

TABELLA MATERIALI "VI05"

CALCESTRUZZO

Tipo		Rapporto a/c max	Classe di lavorabilità	Tipo di cemento	Classe di resistenza minima (C20/25)/(Rck)	Classe di esposizione ambientale (UNI EN 206)	Dmax (mm)	Campi di impiego
A	1	0.45	S5	CEM I-V	C45/55	XC3	20	– Impalcati ed elementi in c.a.p. prefabbricati – Impalcati in c.a. ordinari
B	3	0.55	S3–S4	CEM I-V	C28/35	XA1	--	– Cordelette portacavi prefabbricate – Cunette prefabbricate – Elementi prefabbricati senza funzioni strutturali
C	1	0.55	S4–S5	CEM I-V	C28/35	XC3	20	– Soletta in c.a. gettata in opera in elevazione – Predalle
	2	0.55	S3–S4	CEM I-V	C30/40	XC3	25	– Pile e spalle – Baggioli e pulvini – Strutture in c.a. in elevazione
E		0.55	S3–S4	CEM III-V	C28/35	XA1	25	– Scatolari e tombini a tagione non circolare con luce ≤ 5 m – Tombini circolari
G	1	0.55	S3–S4	CEM III-V	C28/35	XC3	25	– Muri di contenimento e sottovarco in c.a. (armatura ≥ 30 Kg/mc)
	2	0.60	S3–S4	CEM III-V	C25/30	XC2	25	– Muri controripa/ballastacqua debolmente armati (armatura < 30 Kg/mc) o non armati – Solettoni di fondo – Fondazioni armate – Rivestimenti di tubazioni
	4	0.60	S3–S4	CEM III-V	C25/30	XC2	--	– Cunette gettate in opera, cordelette e cordoli
H	1	0.60	S4–S5	CEM III-V	C25/30	XC2	32	– Pali (di paratie o opere di sostegno), diaframmi e relativi cordoli di collegamento gettati in opera
	2	0.60	S4–S5	CEM III-V	C25/30	XC2	32	– Pali di fondazione gettati in opera
I		---	---	CEM I-V	C12/15	X0	---	– Magrone di pulizia, riempimento o livellamento

ACCIAIO

ACCIAIO IN BARRE PER GETTI E RETI ELETTROSALDATE	Fe8446 Controllato SALDABILE $f_y/f_{tk} < 1.35$; (f_t/f_y) medio > 1.13 Come da D.M. 9–1–96 dove: f_y= Singolo valore tensione snerv. f_{yk}= Valore nominale di riferimento f_t= Singolo valore tensione rottura
ACCIAIO ARMONICO DI TIPO STABILIZZATO PER TRAVI	Trefoli ø0,6" tpb 1860 MPa – $f_{p(1)k}$ 1670 MPa
ACCIAIO ARMONICO DI TIPO STABILIZZATO PER TRAVERSI	Trefoli ø0,6" tpb 1770 MPa – $f_{p(1)k}$ 1570 MPa
ACCIAIO PER CARPENTERIA METALLICA STRUTTURE PRINCIPALI	S355J2 (ex FE 510 D1)
ACCIAIO PER CARPENTERIA METALLICA STRUTTURE SECONDARIE	S235JR (ex FE 360 B)
BULLONI PER UNIONI A TAGLIO	VITE Classe 8.8; DADO Classe 8
BULLONI PER UNIONI AD ATTRITO	VITE Classe 10.9; DADO Classe 10
ACCIAIO PER ARMATURA MICROPALI	S275JR (ex FE 430 B)
SALDATURE	In accordo con istruzione FS 44/S

PRESCRIZIONI

COPRIFERRO NETTO

– PALI DI FONDAZIONE E PARATE	s=6.0 cm
– STRUTTURE A CONTATTO CON IL TERRENO	s=4.0 cm
– PILE E SPALLE	s=3.0 cm – per le superfici laterali; s=4.0 cm – per i trafili a contatto con il terreno;
– SETTI E SOLETTE IN ELEVAZIONE	s=3.5 cm
– SOLETTE PER IMPALCATO DEI PONTI	s=3.5 cm – estradosso s=3.0 cm – intradosso
– ARMATURE DI PRECOMPRESSIONE	s1>3d, min=5 cm

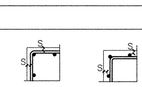

NOTA:
Per i pali inclinati di fondazioni più prossimi alle paratie provvisionali si dovrà prevedere la loro eventuale realizzazione preventiva dall' alto con perforazione a vuoto prima della realizzazione delle paratie provvisionali

COMMITTENTE:

RFI RETE FERROVIARIA ITALIANA
GRUPPO FERROVIE DELLO STATO

PROGETTAZIONE:

ITALFERR
GRUPPO FERROVIE DELLO STATO

DIREZIONE TECNICA - CENTRO DI PRODUZIONE MILANO

PROGETTO DEFINITIVO PER APPALTO INTEGRATO

POTENZIAMENTO DELLA LINEA RHO-ARONA. TRATTA RHO-GALLARATE QUADRUPLICAMENTO RHO-PARABIAGO E RACCORDO Y

OPERE PRINCIPALI - PONTI E VIADOTTI

VI05 - Nuovo ponte su canale rivestito Km 0+810.87
Singolo Binario Sud - Pregnana Milanese

Carpenteria spalle

SCALA : 1:50

COMMESSA	LOTTO	FASE	ENTE	TIPO DOC.	OPERA/DISCIPLINA	PROGR.	REV.
MDL1	12	D	26	BB	VI 0500	002	A

Revis.	Descrizione	Redatto	Data	Verificato	Data	Approvato	Data	Autorizzato / Data
A	Emissione Esecutiva	Fiero	Ott.2010			S. Bonilli		Dott. Ing. Stefano Bonilli Ordine Ingegneri Milano n. 21337

File: MDL112D26BBVI0500002A

n. Elab.: