SPALLA "A"
SEZIONE 1
SCALA 1:25

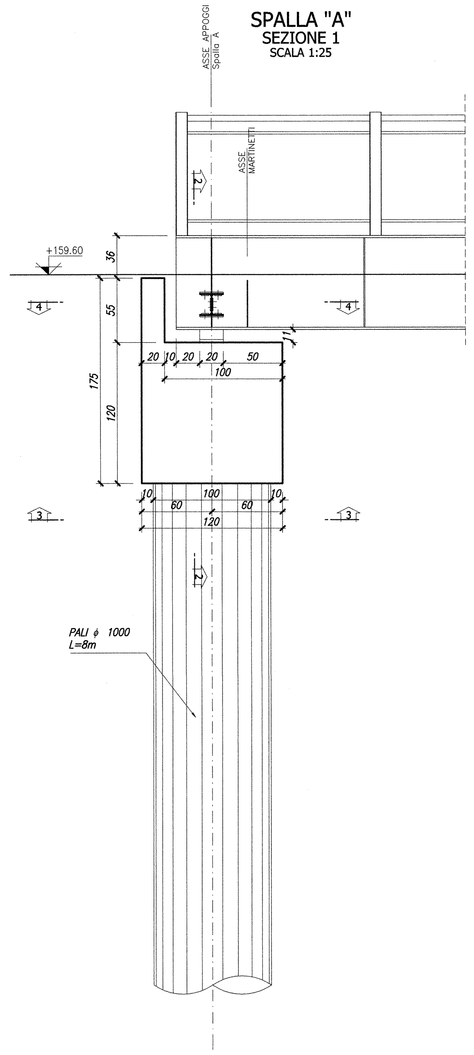

SPALLA "A"
SEZIONE 2
SCALA 1:25

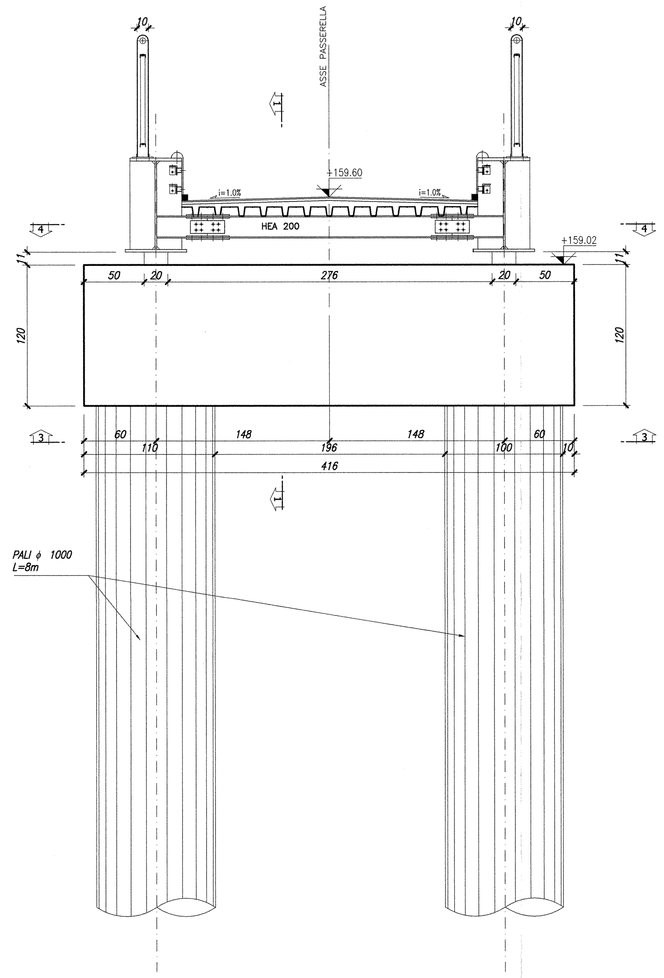

SPALLA "B"
SEZIONE 1
SCALA 1:25

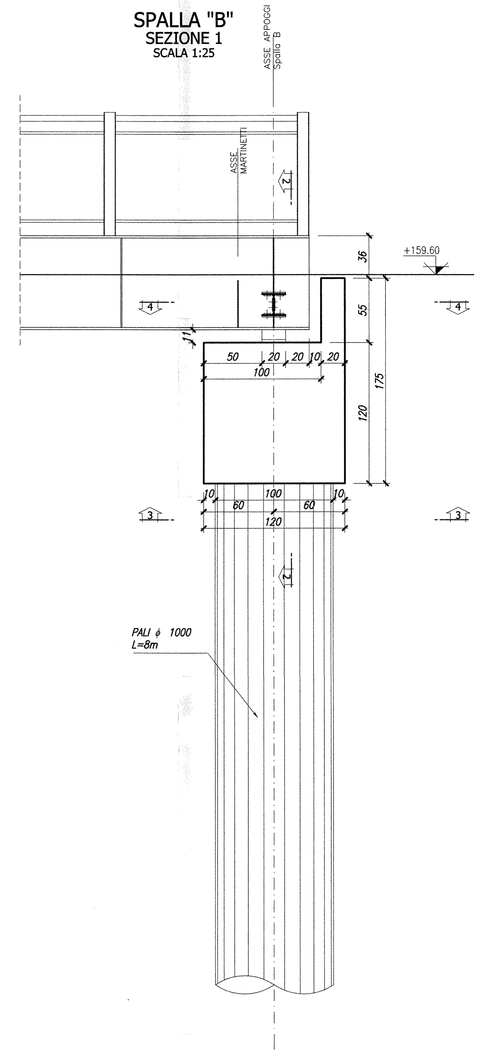

SPALLA "B"
SEZIONE 2
SCALA 1:25

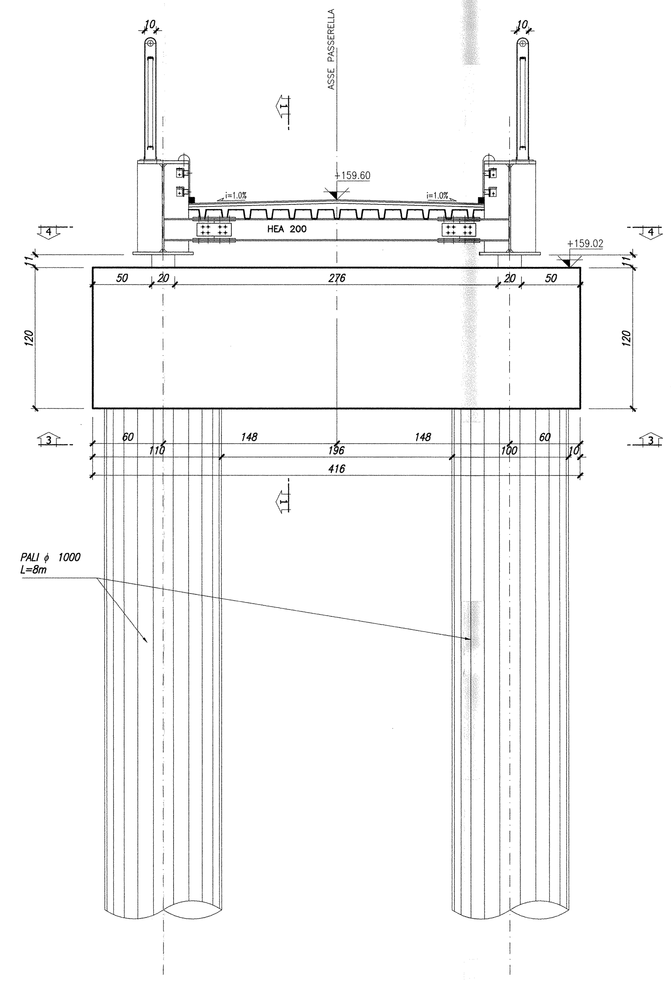

PIANTA FONDAZIONI
SEZIONE 3
SCALA 1:25

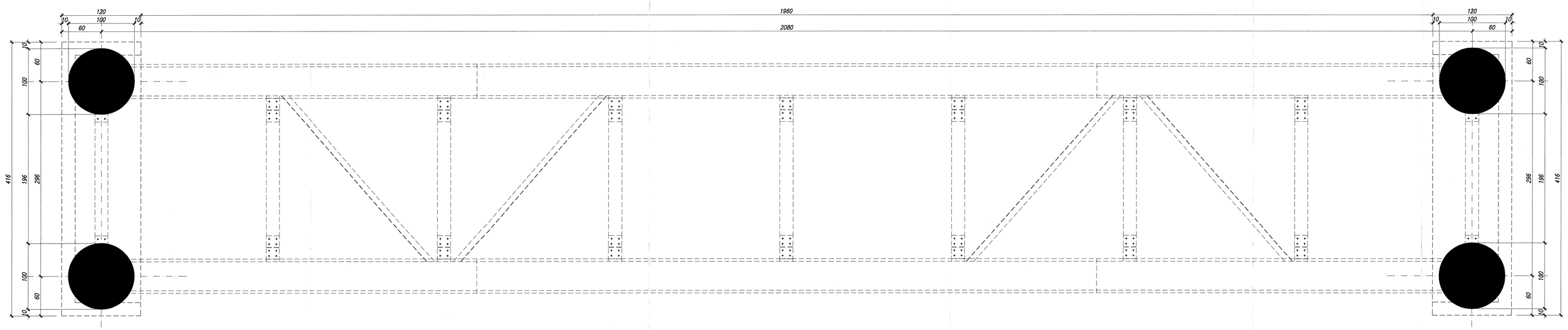

PIANTA FONDAZIONI
SEZIONE 4
SCALA 1:25

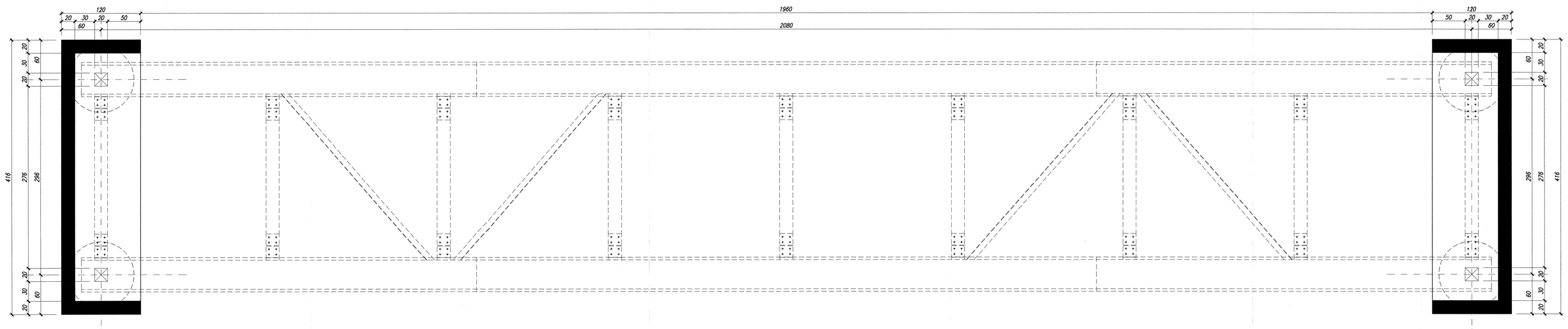

TABELLA MATERIALI

CALCESTRUZZI

Tipo		Rapporto a/c max	Classe di lavorabilità	Tipo di cemento	Classe di resistenza minima $C(fck/R_{ck})$	Classe di esposizione ambientale (UNI EN 206)	Dmax inerti (mm)	Campi di impiego
B	3	0.55	S3-S4	CEM I-V	C28/35	XA1	--	– Cordolette portacavi prefabbricate – Cunette prefabbricate
C	1	0.55	S4-S5	CEM I-V	C28/35	XC3	20	– Elementi prefabbricati senza funzioni strutturali – Impalcati in c.a. ordinari – Solette in c.a. gettate in opera in elevazione – Predalle
	2	0.55	S3-S4	CEM I-V	C28/35	XC3	25	– Pile e spalle – Baggioli e pulvini – Strutture in c.a. in elevazione
E		0.55	S3-S4	CEM III-V	C28/35	XA1	25	– Scatolari e tombini a sezione non circolare con luce ≤ 5 m – Tombini circolari
G	1	0.55	S3-S4	CEM III-V	C28/35	XC3	25	– Muri di controripa e sottoscarpa in c.a. (armatura ≥ 30 kg/mc)
	2	0.60	S3-S4	CEM III-V	C25/30	XC2	25	– Muri controripa/sottoscarpa debolmente armati (armatura < 30 kg/mc) o non armati – Solettone di fondo – Fondazioni armate – Rivestimenti di fuliggine
	4	0.60	S3-S4	CEM III-V	C25/30	XC2	--	– Cunette gettate in opera, canalette e cordoli
H	1	0.60	S4-S5	CEM III-V	C25/30	XC2	32	– Pali (di parete o opere di sostegno), diaframmi e relativi cordoli di collegamento gettati in opera
	2	0.60	S4-S5	CEM III-V	C25/30	XC2	32	– Pali di fondazione gettati in opera
I	--	--		CEM I-V	C12/15	X0	--	– Magrone di pulizia, riempimento e livellamento

ACCIAIO

ACCIAIO IN BARRE PER GETTI E RETI ELETTROSALDATE	Fe844c Controllato SALDABILE $f_{tk}/f_{yk} \geq 1.35$; (f_t/f_y) medio > 1.13 Come da D.M. 9-1-1996 dove f_{yk}= Singolo valore tensione snerv. f_{yk}= Valore nominale di riferimento f_{tk}= Singolo valore tensione rottura
ACCIAIO PER CARPENTERIA METALLICA	FE 430
ACCIAIO ARMONICO DI TIPO STABILIZZATO	f_{pyk} 1855 MPa – $f_{p(1)k}$ 1640 MPa
ACCIAIO PER ARMATURA MICROPALI	FE 430 B
BULLONI	VITE Classe 8.8; DADO Classe 8
SALDATURE	Classe 1; Elettrodi tipo E44/0;1.3

PRESCRIZIONI

COPRIFERRO NETTO

– PALI DI FONDAZIONE E PARATIE s=6.0 cm
– STRUTTURE A CONTATTO CON IL TERRENO s=4.0 cm
– PILE E SPALLE s=3.5 cm – per le superfici ispezionabili;
s=4.0 cm – per i fronti a contatto con il terreno;
s=5.0 cm
– SETTI E SOLETTE IN ELEVAZIONE s=3.5 cm – extradosso
– SOLETTE PER IMPALCATO DEI PONTI s=3.0 cm – intradosso

COMMITTENTE:

RFI RETE FERROVIARIA ITALIANA
GRUPPO FERROVIE DELLO STATO

PROGETTAZIONE:

ITALFERR
GRUPPO FERROVIE DELLO STATO

INFRASTRUTTURE FERROVIARIE STRATEGICHE DEFINITE DALLA LEGGE OBIETTIVO N. 443/01

DIREZIONE TECNICA - CENTRO DI PRODUZIONE MILANO

PROGETTO DEFINITIVO PER APPALTO INTEGRATO

POTENZIAMENTO DELLA LINEA RHO-ARONA. TRATTA RHO-GALLARATE QUADRUPLICAMENTO RHO-PARABIAGO E RACCORDO Y

OPERE PRINCIPALI - PONTI E VIADOTTI
VIX4 - Passerella ciclabile Villa del Castellazzo
Carpenteria spalle

SCALA : 1:25

COMMESSA	LOTTO	FASE	ENTE	TIPO DOC.	OPERA/DISCIPLINA	PROGR.	REV.
MDL1	12	D	26	BZ	VIX400	002	A

Revis.	Descrizione	Redatto	Data	Verificato	Data	Approvato	Data	Autorizzato / Data
A	Emissione Esecutiva	A.Ingletti	Gen.2011			S. Bonelli		Dott. Ing. Stefano Bonelli Ordine Ingegneri Milano n° 11108

File: MDL112D26BZVIX400002A | n. Elab.: -