GA: GIUNTO DI SOTTOPAVIMENTAZIONE

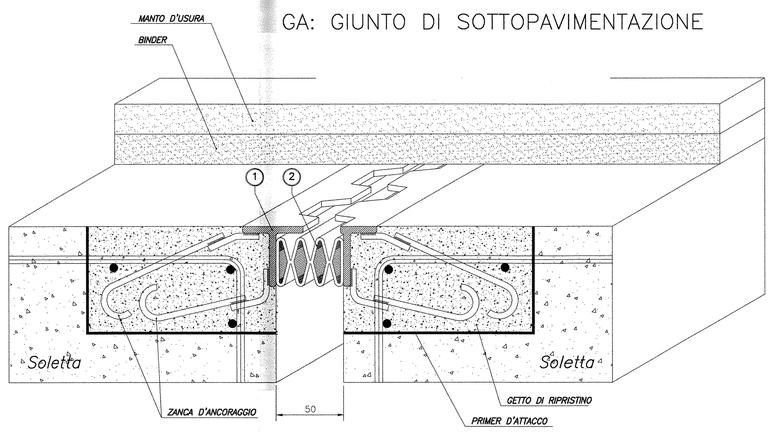

POS.	DESCRIZIONE – DIMENSIONI	MATERIALE
2	Profilo in gomma vulcanizzato	CNR 10018 CR 60 MC 129
1	Profilo a "T" 80x80x8mm	S 275JR EN10025

GIUNTO TRAVE HEA-200 - CONTROVENTI L 90x90x6
SEZIONE 1
SCALA 1:5

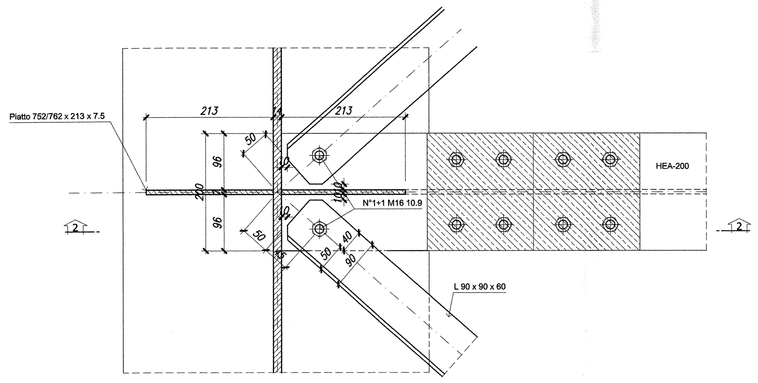

GIUNTO TRAVE HEA-200 - CONTROVENTI L 90x90x6
SEZIONE 2
SCALA 1:5

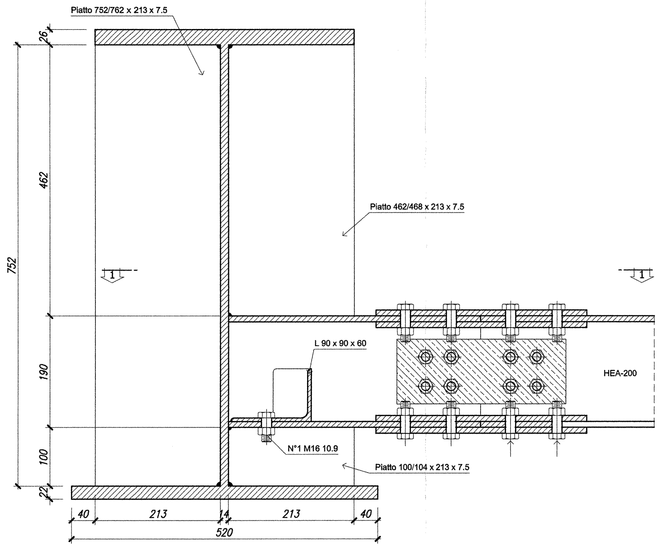

GIUNTO TRAVI HEA-200
SEZIONE 2
SCALA 1:5

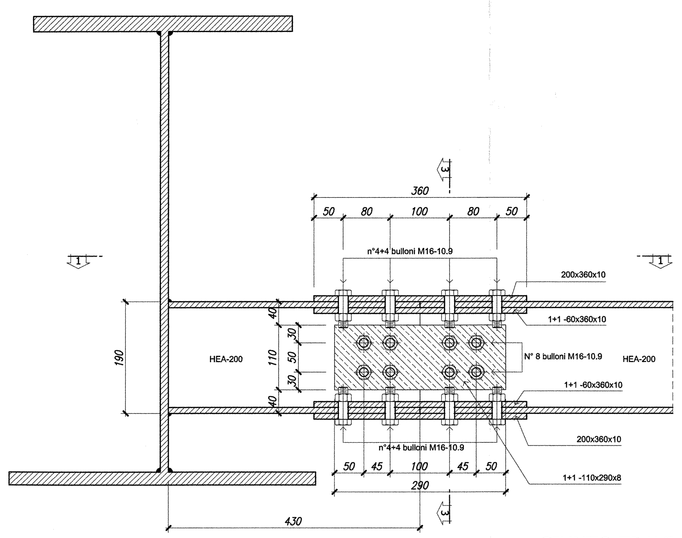

GIUNTO TRAVI HEA-200
SEZIONE 3
SCALA 1:5

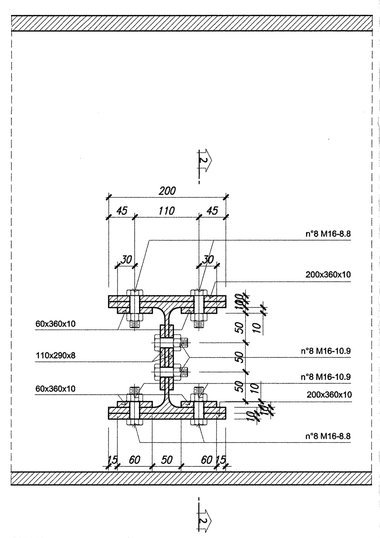

GIUNTO TRAVI HEA-200
SEZIONE 1
SCALA 1:5

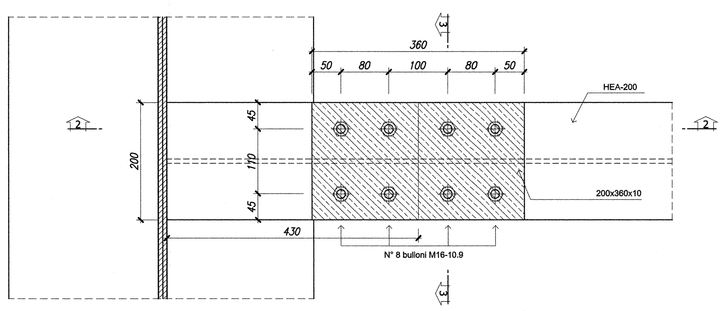

GIUNTO CONCIO "A" - CONCIO "B"
SEZIONE 1
SCALA 1:5

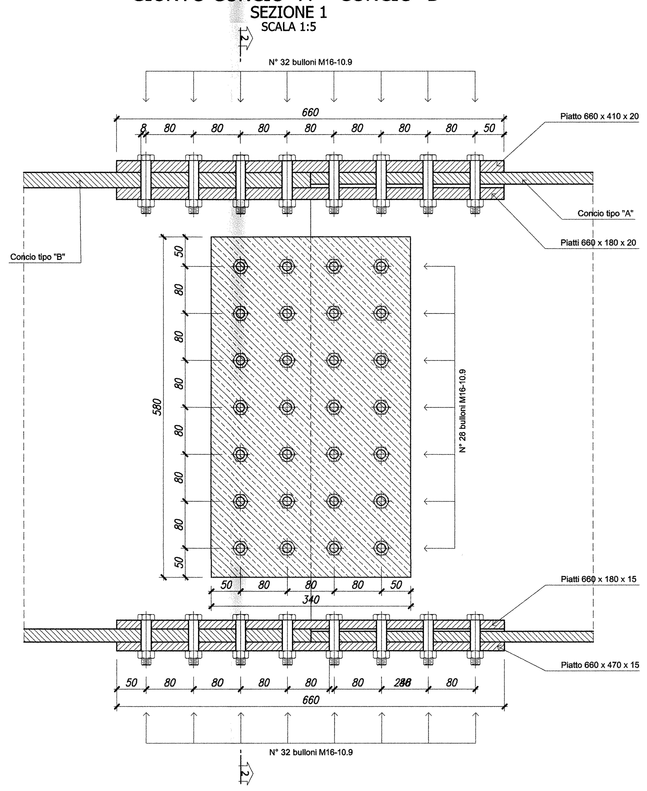

GIUNTO CONCIO "A" - CONCIO "B"
SEZIONE 2
SCALA 1:5

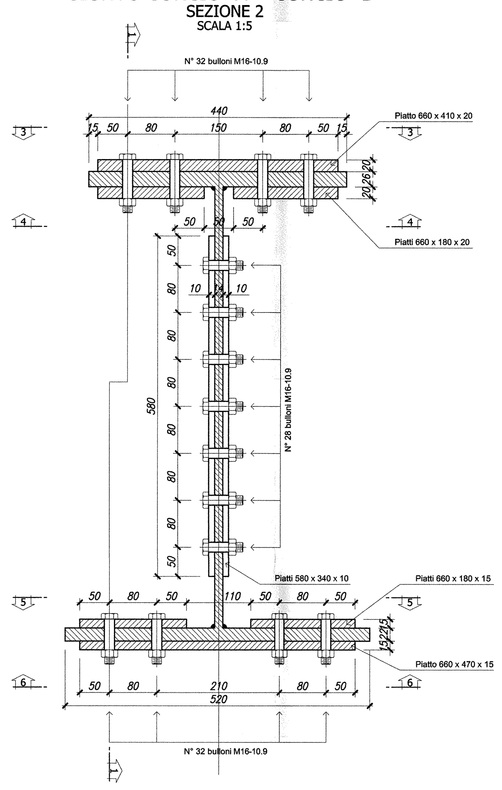

PARTICOLARE IMPERMEABILIZZAZIONE
SCALA 1:10

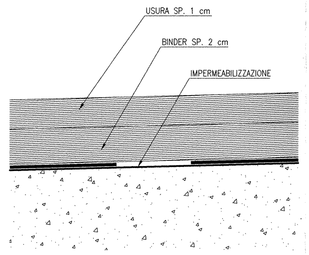

PARTICOLARE RACCOLTA ACQUE
SCALA 1:10

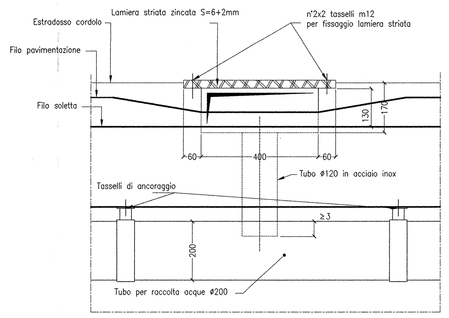

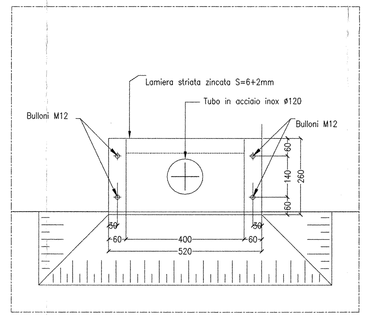

APPARECCHI DI APPOGGIO

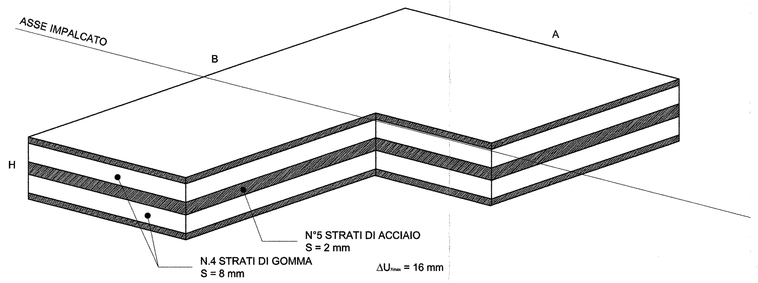

A = 300 mm	ΔU_{max} = 16 mm
B = 400 mm	ΔU_{min} = 0 mm
H = 50 mm	P_{max} = 1.500 kN

TABELLA MATERIALI

CALCESTRUZZI

Tipo		Rapporto a/c max	Classe di lavorabilità	Tipo di cemento	Classe di resistenza minima $C(x_k/R_{ck})_{min}$	Classe di esposizione ambientale (DM EN 280)	Dmax aggregati (mm)	Campi di impiego
B	3	0.55	S3÷S4	CEM I/V	C28/35	XA1	**	– Canalette portacavi prefabbricate – Cunette prefabbricate – Elementi prefabbricati senza funzioni strutturali
C	1	0.55	S4÷S5	CEM I/V	C28/35	XC3	20	– Impalcati in c.a. ordinari – Soletta in c.a. gettate in opera in elevazione – Predalle
	2	0.55	S3÷S4	CEM I/V	C28/35	XC3	25	– Pile e spalle – Baggioli e pulvini – Strutture in c.a. in elevazione
	E	0.55	S3÷S4	CEM III/V	C28/35	XA1	25	– Scatolari e tombini a sezione non circolare con luce ≤ 5 m – Tombini circolari
G	1	0.55	S3÷S4	CEM III/V	C28/35	XC3	25	– Muri di controripa/sottocorpo in c.a. (armatura ≥ 30 kg/mc)
	2	0.60	S3÷S4	CEM III/V	C25/30	XC2	25	– Muri controripa/sottocorpo debolmente armati (armature < 30 Kg/mc) o non armati – Solettone di fondo – Fondazioni armate – Rivestimenti di tubazioni
	4	0.60	S3÷S4	CEM III/V	C25/30	XC2	**	– Cunette gettate in opera, canalette e cordoli
H	1	0.60	S4÷S5	CEM III/V	C25/30	XC2	32	– Pali (in parete o opere di sostegno), diaframmi e relativi cordoli di collegamento gettati in opera
	2	0.60	S4÷S5	CEM III/V	C25/30	XC2	32	– Pali di fondazione gettati in opera
I	**	**	CEM I/V	C12/15	XD	**	**	– Magrone di pulizia, riempimento o livellamento

ACCIAIO

ACCIAIO IN BARRE PER GETTI E RETI ELETTROSALDATE	Fe844k Controllato SALDABILE f_{yk}/f_{tk} < 1.35; (f_t/f_y) medio > 1.13 Come da D.M. 9-1-96 dove f_{yn}= Singolo valore tensione snerv. f_{yk}= Valore nominale di riferimento f_{tn}= Singolo valore tensione rottura
ACCIAIO PER CARPENTERIA METALLICA	FE 430
ACCIAIO ARMONICO DI TIPO STABILIZZATO	$f_{p(k)}$ 1855 MPa – $f_{p(1)k}$ 1640 MPa
ACCIAIO PER ARMATURA MICROPALI	FE 430 B
BULLONI	VITE Classe 8.8; DADO Classe 8
SALDATURE	Classe I; Elettrodi tipo E44/CL3

PRESCRIZIONI

COPRIFERRO NETTO

– PALI DI FONDAZIONE E PARATIE e=6.0 cm
– STRUTTURE A CONTATTO CON IL TERRENO e=6.0 cm
– PILE E SPALLE e=3.5 cm – per le superfici ispezionabili;
e=4.0 cm – per i bordi a contatto con il terreno;
– SETTI E SOLETTE IN ELEVAZIONE e=3.5 cm
– SOLETTE PER IMPALCATO DEI PONTI e=3.5 cm – estradosso
e=3.0 cm – intradosso

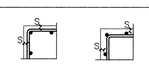

COMMITTENTE:

RFI RETE FERROVIARIA ITALIANA
GRUPPO FERROVIE DELLO STATO

PROGETTAZIONE:

ITALFERR
GRUPPO FERROVIE DELLO STATO

INFRASTRUTTURE FERROVIARIE STRATEGICHE DEFINITE DALLA LEGGE OBIETTIVO N. 443/01

DIREZIONE TECNICA - CENTRO DI PRODUZIONE MILANO

PROGETTO DEFINITIVO PER APPALTO INTEGRATO

POTENZIAMENTO DELLA LINEA RHO-ARONA. TRATTA RHO-GALLARATE QUADRUPLICAMENTO RHO-PARABIAGO E RACCORDO Y

OPERE PRINCIPALI - PONTI E VIADOTTI
VIX4 - Passerella ciclabile Villa del Castellazzo
Particolari, dettagli e apparecchi d'appoggio

SCALA : 1:5/1:10

COMMESSA	LOTTO	FASE	ENTE	TIPO DOC.	OPERA/DISCIPLINA	PROGR.	REV.
MDL1	12	D	26	BZ	VIX400	003	A

Revis.	Descrizione	Redatto	Data	Verificato	Data	Approvato	Data	Autorizzato / Data
A	Emissione Esecutiva	A.Inglese	Gen.2011			S. Bonelli		

File: MDL112D26BZVIX400003A

n. Elab.: