CANALETTA AD EMBRICE
Scala 1:20

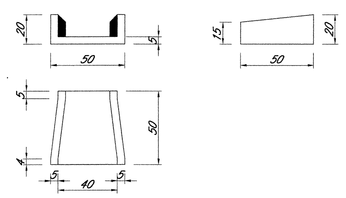

IMBOCCO PER CANALETTA
Scala 1:20

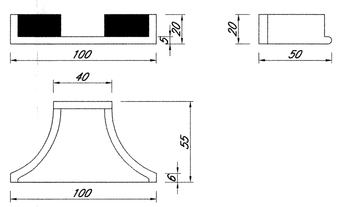

SEZIONE BARRIERA BORDO PONTE IN CLASSE H4
Scala 1:10

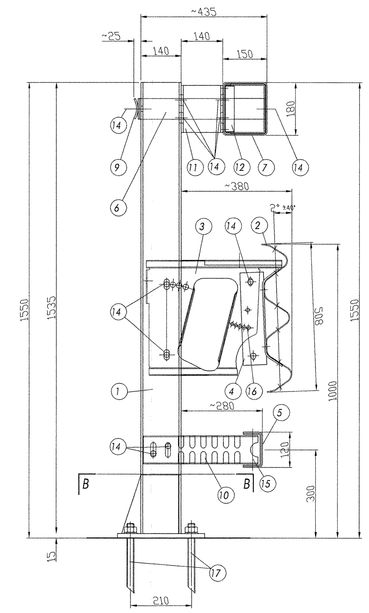

POS.	DESCRIZIONE COMPONENTI
1	PALO
2	DIV.VASTRO
3	DIV. DISTANZIATORE PTC.
4	DIV. DISSIPATORE D'ENERGIA
5	CORRENTE INF.
6	DIAGONALI INTERNE
7	TRAVE SUPERIORE
8	MANICOTTO
9	PIATTO SNODAMENTO
10	SUPPORTO CORR.INF.
11	DISTANZIATORE PER TRAVE
12	MORSETTO
13	BULLONI M16
14	BULLONI M16
15	BULLONI M14
16	BULLONI M10
17	TIRANTINI M24

TABELLA MATERIALI

CALCESTRUZZI

Tipo		Rapporto a/c max	Classe di lavorabilità	Tipo di cemento	Classe di resistenza minima (N/mm²)	Classe di esposizione secondo UNI EN 206	Dmax (mm) (mm)	Campi di impiego
B	3	0.55	S3-S4	CEM I-V	C28/35	XA1	--	– Condotte portacavi prefabbricate – Cunette prefabbricate – Elementi prefabbricati senza funzioni strutturali
C	1	0.55	S4-S5	CEM I-V	C28/35	XC3	20	– Impalcati in c.a. ordinari – Solette in c.a. gettate in opera in elevazione – Predalle
	2	0.55	S3-S4	CEM I-V	C28/35	XC3	25	– Pile e spalle – Baggioli e pulvini – Strutture in c.a. in elevazione
	E	0.55	S3-S4	CEM III-V	C28/35	XA1	25	– Scatolari e tombini a sezione non circolare con luce ≤ 5 m – Tombini circolari
G	1	0.55	S3-S4	CEM III-V	C28/35	XC3	25	– Muri di contorniro e sottocorpo in c.a. (armatura ≥ 30 Kg/mc)
	2	0.60	S3-S4	CEM III-V	C25/30	XC2	25	– Muri controripa/sottocorpo debolmente armati (armatura < 30 Kg/mc) o non armati – Solettoni di fondo – Fondazioni armate – Rivestimenti di tubazioni
	4	0.60	S3-S4	CEM III-V	C25/30	XC2	--	– Cunette gettate in opera, cunette e cordoli
H	1	0.60	S4-S5	CEM III-V	C25/30	XC2	32	– Pali CA perdite in opere di sostegno), diaframmi e relativi cordoli di collegamento gettati in opera
	2	0.60	S4-S5	CEM III-V	C25/30	XC2	32	– Pali di fondazione gettati in opera
I	--	--	--	CEM I-V	C12/15	X0	--	– Magrone di pulizia, riempimento e livellamento

ACCIAIO

ACCIAIO IN BARRE PER GETTI E RETI ELETTROSALDATE	Fe8144k Controllato SALDABILE f_y/f_k < 1.35; (f_t/f_y) medio > 1.13 Come da D.M. 9-1-96 dove f_y= Singolo valore tensione snerv. f_{yk}= Valore nominale di riferimento f_t= Singolo valore tensione rottura
ACCIAIO PER CARPENTERIA METALLICA	FE 430
ACCIAIO ARMONICO DI TIPO STABILIZZATO	f_{pk} 1855 MPa – $f_{p(1)k}$ 1640 MPa
ACCIAIO PER ARMATURA MICROPALI	FE 430 B
BULLONI	VITE Classe 8.8; DADO Classe 8
SALDATURE	Classe I; Elettrodi tipo E44/CL.3

PRESCRIZIONI

COPRIFERRO NETTO

- PALI DI FONDAZIONE E PARATIE — s=6.0 cm
- STRUTTURE A CONTATTO CON IL TERRENO — s=4.0 cm
  - s=3.5 cm – per le superfici ispezionabili;
  - s=4.0 cm – per i tratti a contatto con il terreno;
- PILE E SPALLE — s=3.5 cm
- SETTI E SOLETTE IN ELEVAZIONE — s=3.5 cm
- SOLETTE PER IMPALCATO DEI PONTI — s=3.5 cm – estradosso; s=3.0 cm – intradosso

SEZIONE TIPO STRADA IN RILEVATO
Scala 1:50

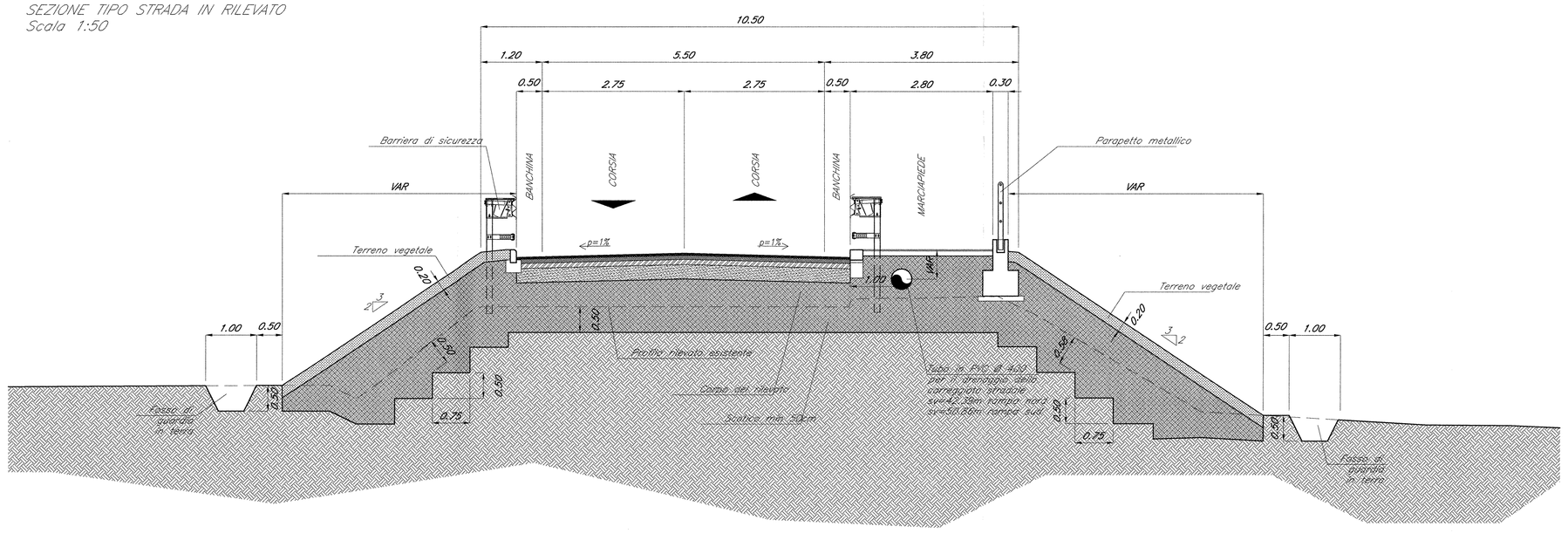

SEZIONE DELLA BARRIERA ANTINTRUSIONE POSIZIONATA SULL'OPERA DI SCAVALCO DELLA LINEA FERROVIARIA IN SOMMITA' DEL MURO DI RISVOLTO DELLA SOLETTA DI COPERTURA
Scala 1:10

barriera antiintrusione 43.5Kg/m

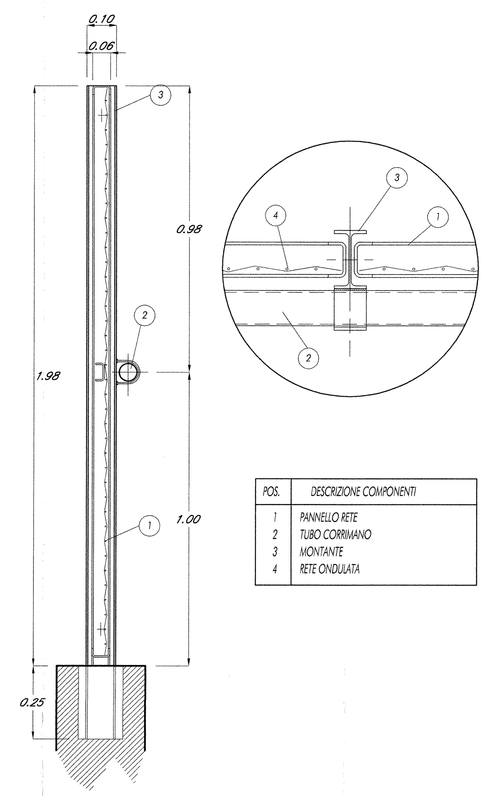

POS.	DESCRIZIONE COMPONENTI
1	PANNELLO RETE
2	TUBO CORRIMANO
3	MONTANTE
4	RETE ONDULATA

PARTICOLARE CIGLIO IN CONGLOMERATO BITUMINOSO
Scala 1:10

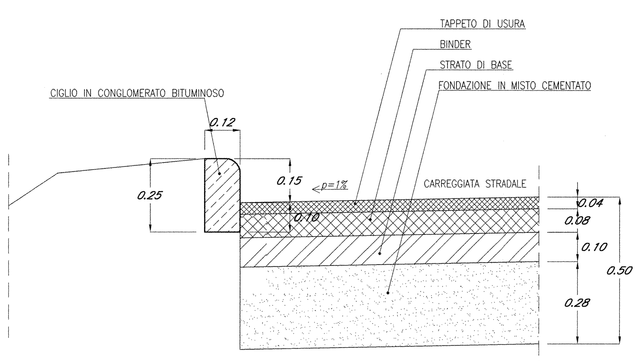

PARTICOLARE PAVIMENTAZIONE STRADALE, MARCIAPIEDE E CIGLIO
Scala 1:10

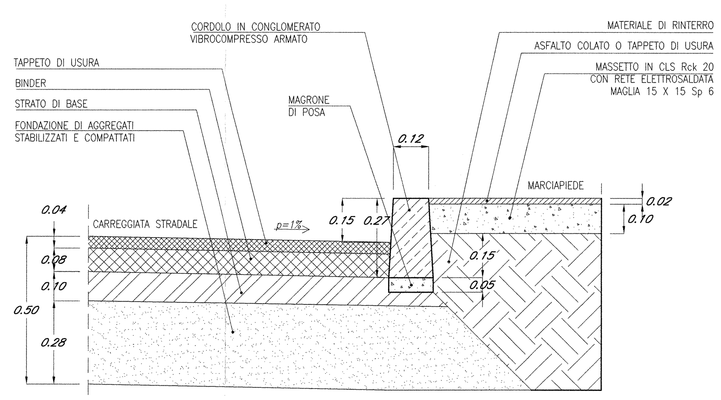

PARTICOLARE SMALTIMENTO ACQUE METEORICHE DELLA CARREGGIATA STRADALE
Scala 1:10

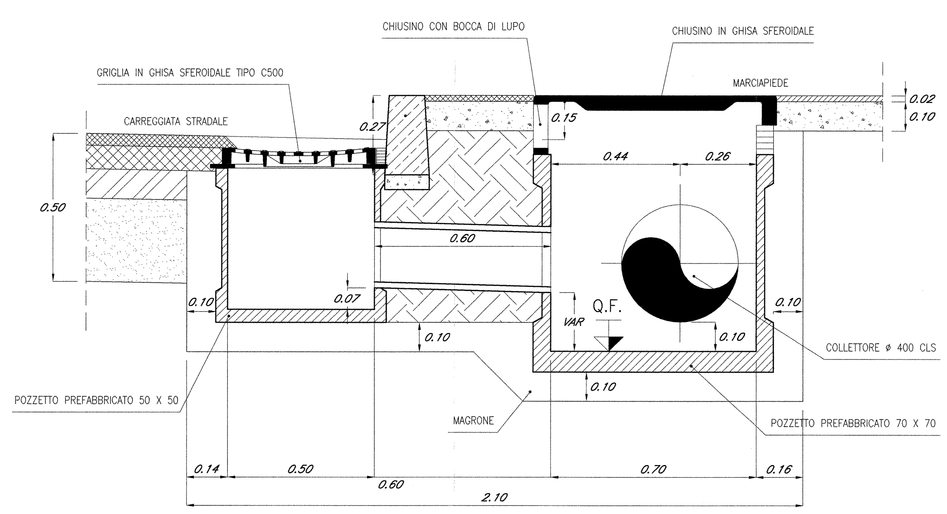

COMMITTENTE:

RFI RETE FERROVIARIA ITALIANA
GRUPPO FERROVIE DELLO STATO

PROGETTAZIONE:

ITALFERR
GRUPPO FERROVIE DELLO STATO

INFRASTRUTTURE FERROVIARIE STRATEGICHE DEFINITE DALLA LEGGE OBIETTIVO N. 443/01

DIREZIONE TECNICA - CENTRO DI PRODUZIONE MILANO

PROGETTO DEFINITIVO PER APPALTO INTEGRATO

POTENZIAMENTO DELLA LINEA RHO-ARONA. TRATTA RHO-GALLARATE QUADRUPLICAMENTO RHO-PARABIAGO E RACCORDO Y

OPERE PRINCIPALI - CAVALCAFERROVIA
IV01- Nuovo cavalcaferrovia su raccordo Y al km 0+491,79
Particolari, dettagli e finiture

SCALA: var.

COMMESSA	LOTTO	FASE	ENTE	TIPO DOC.	OPERA/DISCIPLINA	PROGR.	REV.
MDL1	12	D	26	BK	IV0100	001	A

Revis.	Descrizione	Redatto	Data	Verificato	Data	Approvato	Data	Autorizzato / Data
A	Emissione Esecutiva	A.Ingletti	Dic.2010			S. Borselli		

File: MDL112D26BKIV0100001_A — n. Elab.: -