VISTA
LL'ALTO
SCALA 1:100

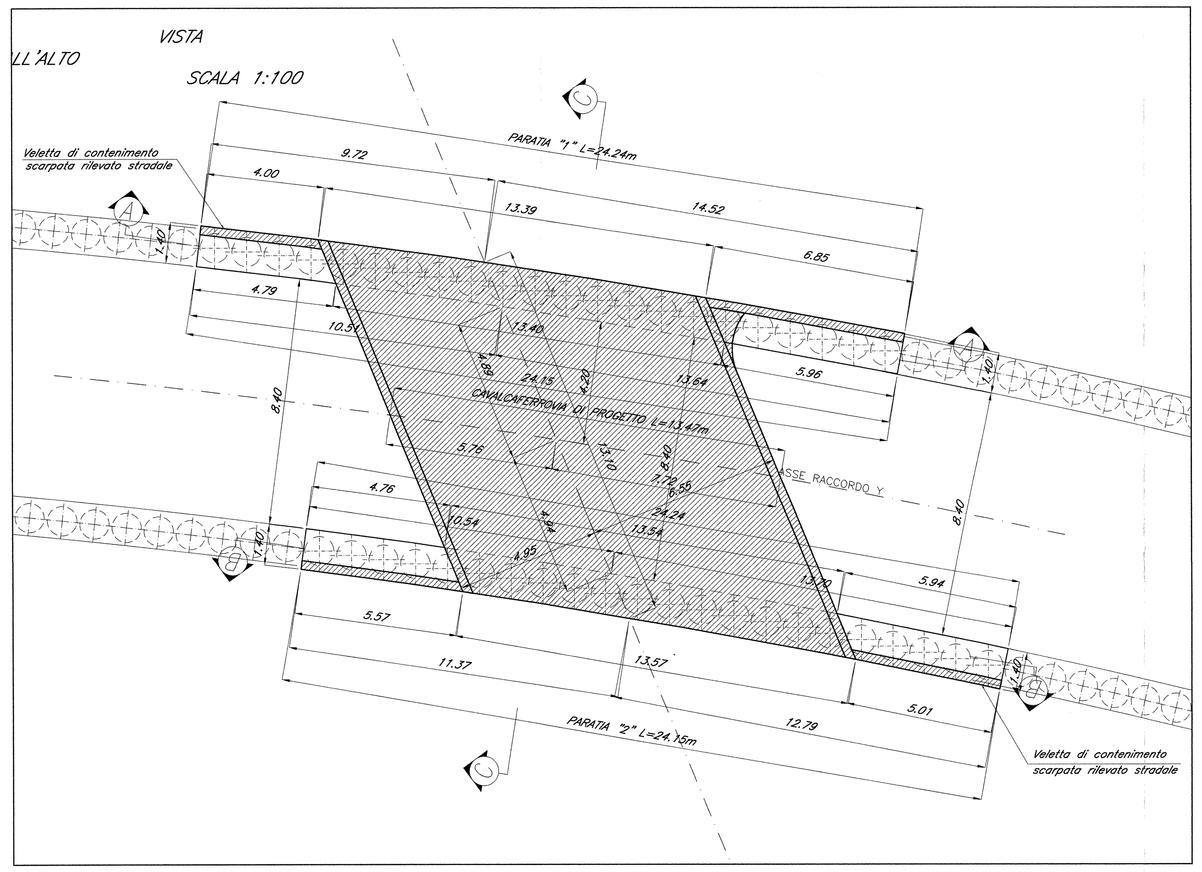

SEZIONE TRASVERSALE C–C – 1° FASE
SCALA 1:100

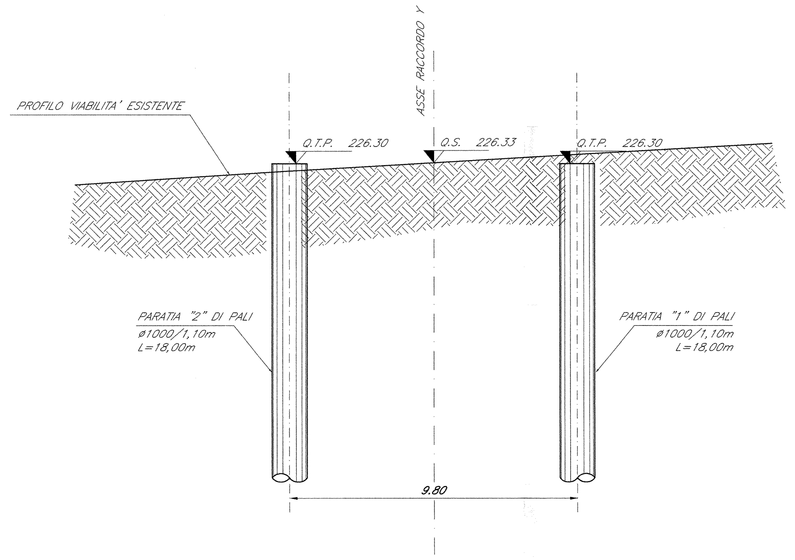

FASE 1:

– INTERRUZIONE DELLA VIABILITA' STRADALE.

– ESECUZIONE DELLE PARATIE, DX E SX, DI PALI Ø1000 POSTI AD INTERASSE DI 1,10m E LUNGHEZZA 18,00m.

– ESECUZIONE DELLE PARATIE DELLE TRINCEE TR1
(Si rimanda agli elaborati specifici)

SEZIONE TRASVERSALE C–C – 2° FASE
SCALA 1:100

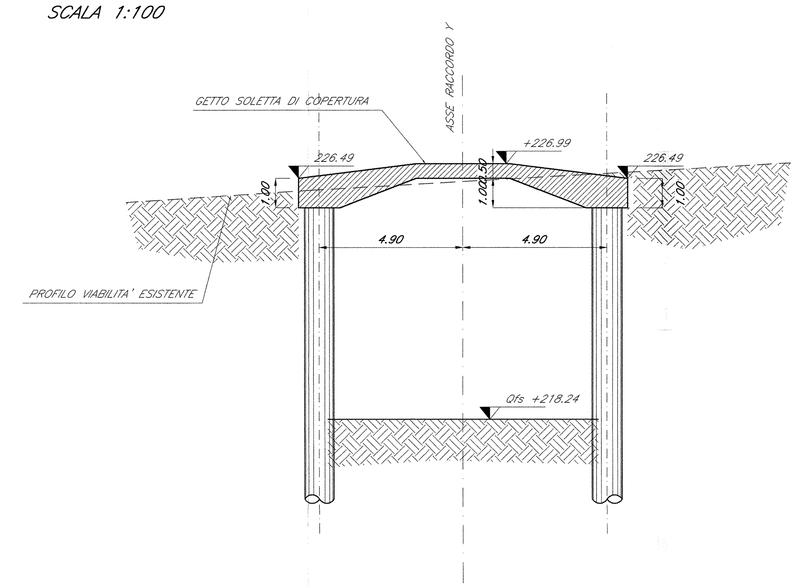

FASE 2:

– REALIZZAZIONE DELLA SOLETTA DI COPERTURA

– SCAVO DA ESEGUIRE PREVIO SBANCAMENTO DA REALIZZARE IN CORRISPONDENZA DELL'OPERA IV01 (+218,24) E DELLA TRINCEA TR1.

SEZIONE TRASVERSALE C–C – 3° FASE
SCALA 1:100

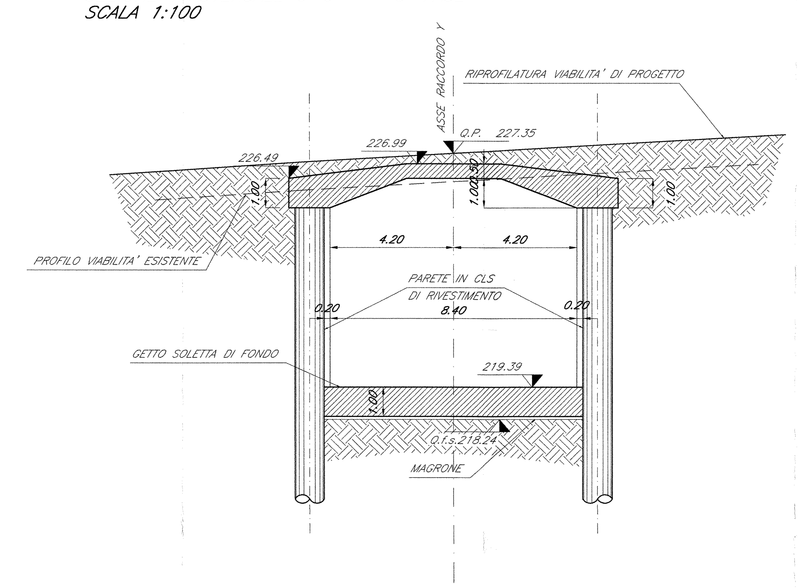

FASE 3:

– REALIZZAZIONE DEL MAGRONE E SUCCESSIVO GETTO, A CONTRASTO DELLA PARATIA DI DX E SX, DELLA SOLETTA DI FONDAZIONE.

– GETTO DELLE PARETI DI RIVESTIMENTO DELLO SPESSORE DI 20cm A TERGO DELLE PARATIA.

– RIPRISTINO DELLA STRADA ESISTENTE E RIAPERTURA AL TRAFFICO

SEZIONE LONGITUDINALE
B–B
SCALA 1:50

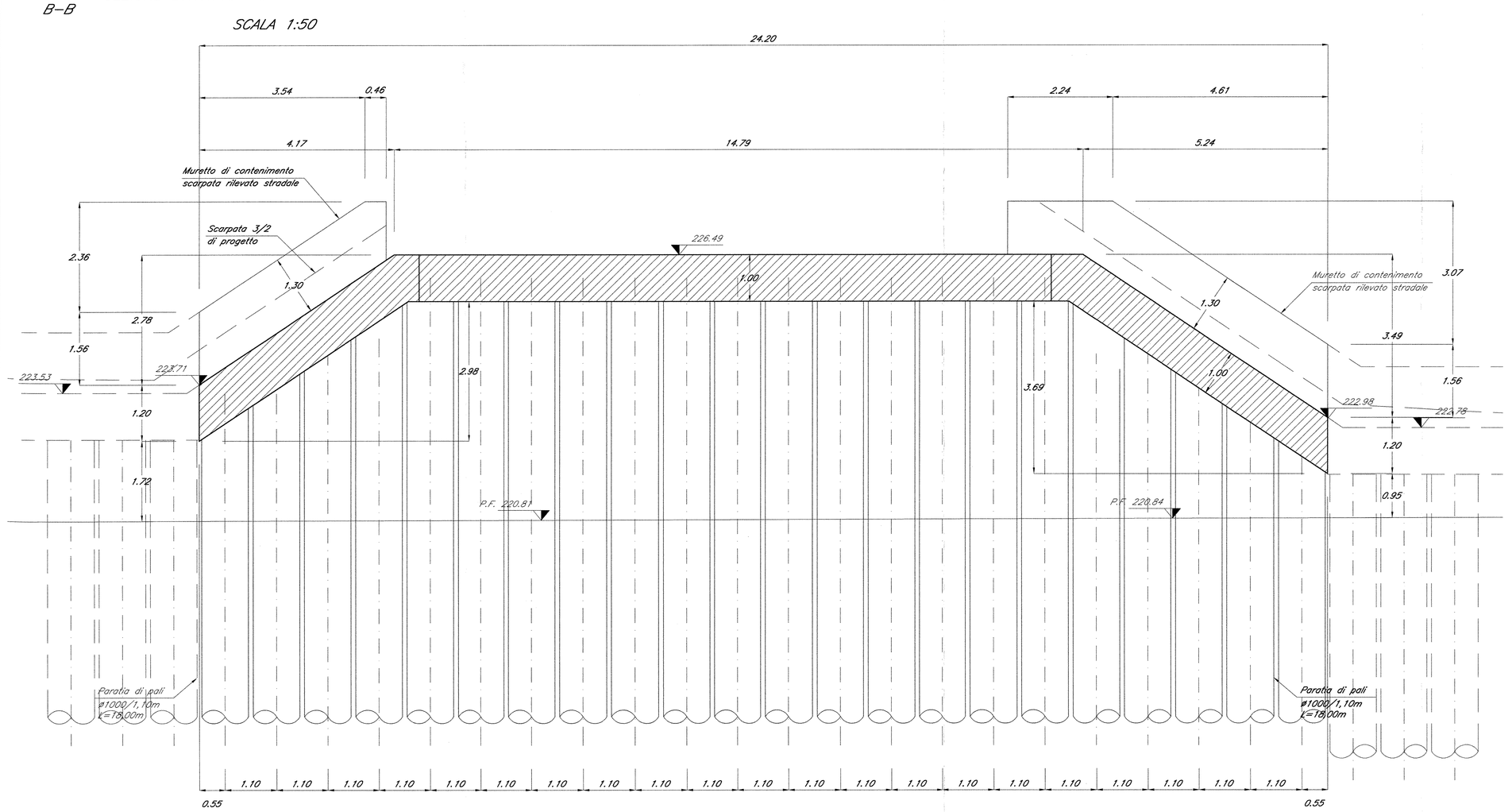

SEZIONE LONGITUDINALE B–B
SCALA 1:50

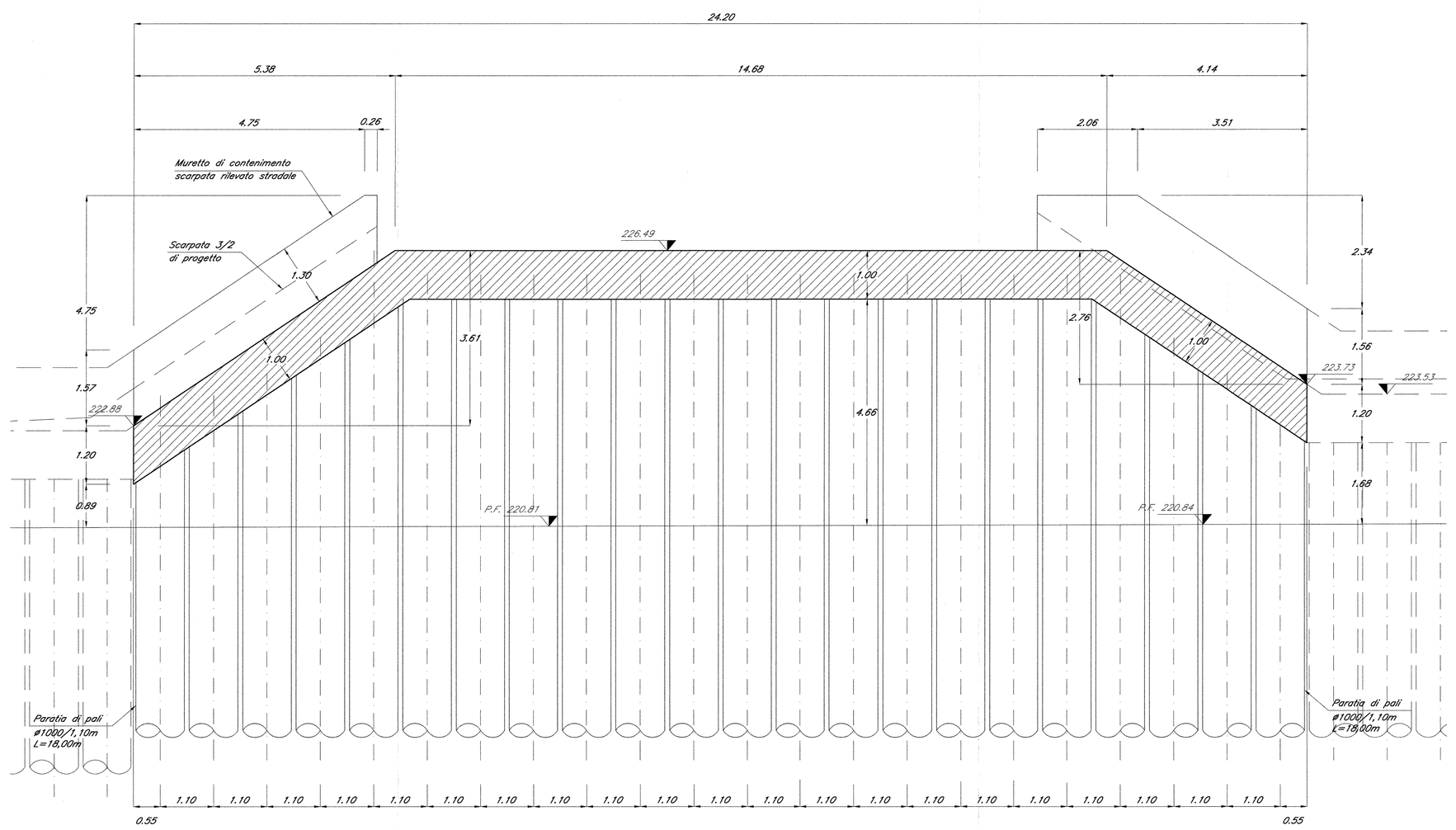

COMMITTENTE:

RFI RETE FERROVIARIA ITALIANA
GRUPPO FERROVIE DELLO STATO

PROGETTAZIONE:

ITALFERR
GRUPPO FERROVIE DELLO STATO

INFRASTRUTTURE FERROVIARIE STRATEGICHE DEFINITE DALLA LEGGE OBIETTIVO N. 443/01

DIREZIONE TECNICA - CENTRO DI PRODUZIONE MILANO

PROGETTO DEFINITIVO PER APPALTO INTEGRATO

POTENZIAMENTO DELLA LINEA RHO-ARONA. TRATTA RHO-GALLARATE QUADRUPLICAMENTO RHO-PARABIAGO E RACCORDO Y

OPERE PRINCIPALI - CAVALCAFERROVIA
IV01- Nuovo cavalcaferrovia su raccordo Y al km 0+491,79
Fasi realizzative

SCALA : var.

COMMESSA	LOTTO	FASE	ENTE	TIPO DOC.	OPERA/DISCIPLINA	PROGR.	REV.
MDL1	12	D	26	PA	IV0100	001	A

Revis.	Descrizione	Redatto	Data	Verificato	Data	Approvato	Data	Autorizzato / Data
A	Emissione Esecutiva	A.Ingiardi	Dic.2010			S. Sorelli		

File: MDL112026PAIV0100001_A

n. Elab.: -