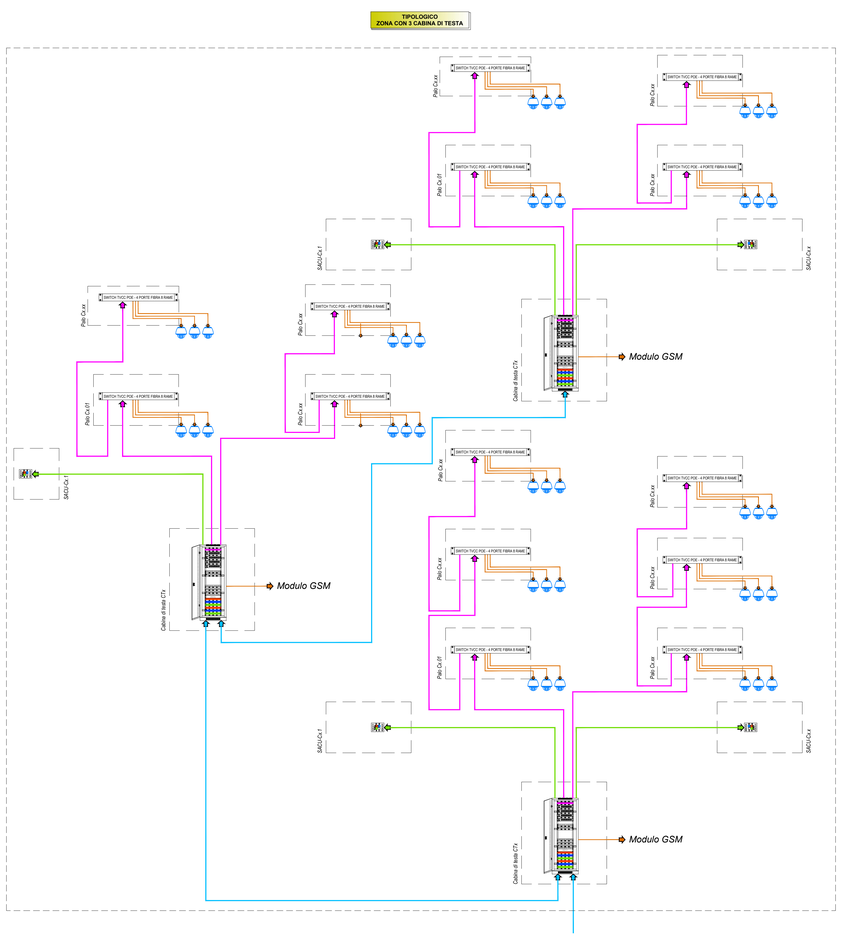

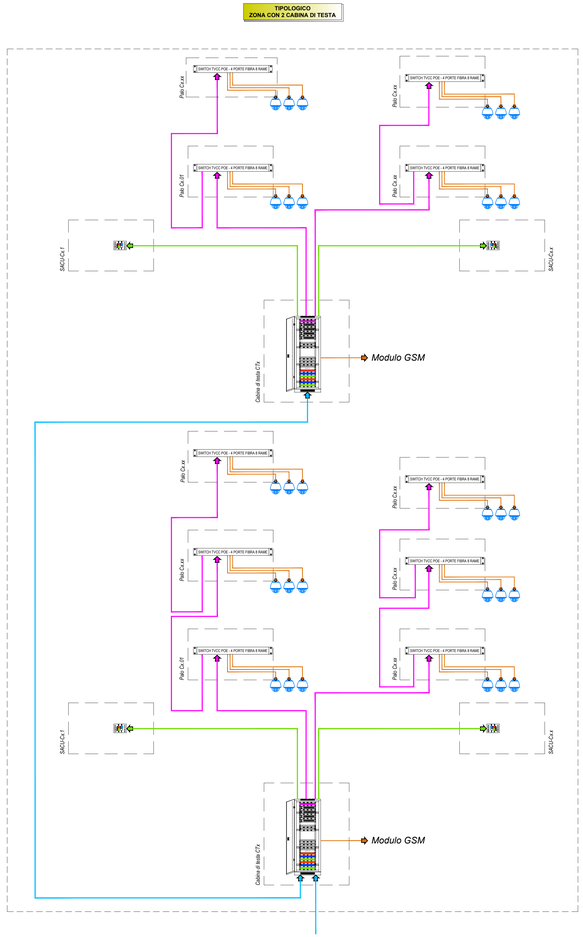

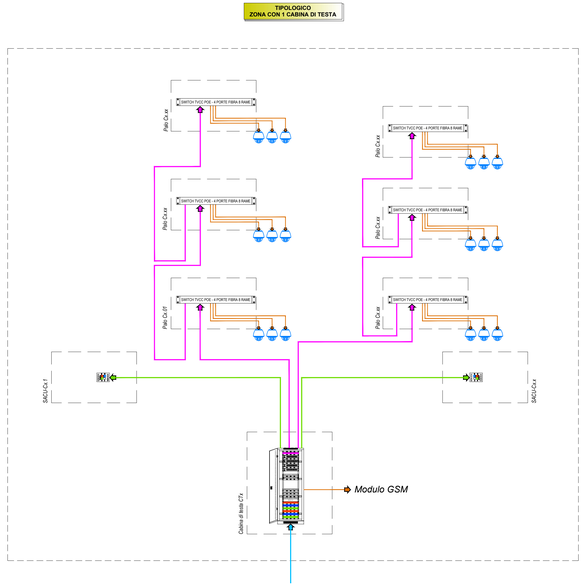

LEGENDA

Simbolo	Descrizione
	Fibra ottica monomodale 9/125 OM3 - 12 coppie - Collegamento impianto TVCC
	Fibra ottica monomodale 9/125 OM3 - 12 coppie - Collegamento cabine di campo
	Fibra ottica monomodale 9/125 OM3 - 12 coppie - Collegamento cabine di testa
	Cavo UTP cat 6
	Telecamera TVCC IP POE da 12 MegaPixel

TUTTE LE COORDINATE SONO RIFERITE AL SISTEMA ETRS.UTM ZONA 32N

PROGETTO DEFINITIVO DELL'IMPIANTO AGRIVOLTAICO DELLA POTENZA DI PICCO DI 360MW CON SISTEMA DI ACCUMULO DI CAPACITA' PARI A 82,5MWH E RELATIVE OPERE DI CONNESSIONE ALLA RETE RTN, DA REALIZZARSI NEL COMUNE DI SASSARI NELLE FRAZIONI DI "PALMADULA, LA CORTE, CANAGLIA, LI PIANI, SAN GIORGIO, SCALA ERRE"

PROGETTO DEFINITIVO

COMMITTENTE: PALMADULA SOLAR S.R.L.S.

PROGETTISTA:

DIRETTORE TECNICO
Dott. Ing. Simone Venturini

TITOLO ELABORATO:

SCHEMA A BLOCCHI
IMPIANTO TVCC E ILLUMINAZIONE

ELABORATO n°: BI028F-D-PAL-IMP TP-01-r00

NOME FILE: BI028F-D-PAL-IMP TP-01-r00.dwg

SCALA:

DATA: AGOSTO 2023

REVISIONE N.	DATA	DESCRIZIONE	ELABORATO	CONTROLLATO	APPROVATO
00	Agosto 2023	Prima Emissione	E.Guiot	M. Sandri	S. Venturini
01					
02					
03					
04					

A TERMINE DI LEGGE CI RISERVIAMO LA PROPRIETA' DI QUESTO ELABORATO CON DIVIETO DI RIPRODURLO RENDENDOLO NOTO A TERZI ANCHE PARZIALMENTE SENZA NOSTRA AUTORIZZAZIONE

Nome file disegno: BI028F-D-PAL-IMP TP-01-r00.dwg