FINITURA A VISTA DELLE PARETI:

- impiego di casseri metallici disposti orizzontalmente aventi larghezza > 1m curare le giunzioni tra i casseri eseguire getto a strati orizzontali di altezza max 2m senza disarmare le parti sottostanti
- impiego del tubo per il getto da fondo strato a risalire onde evitare il distacco degli inerti

SEZIONE B-B

SCALA 1:100

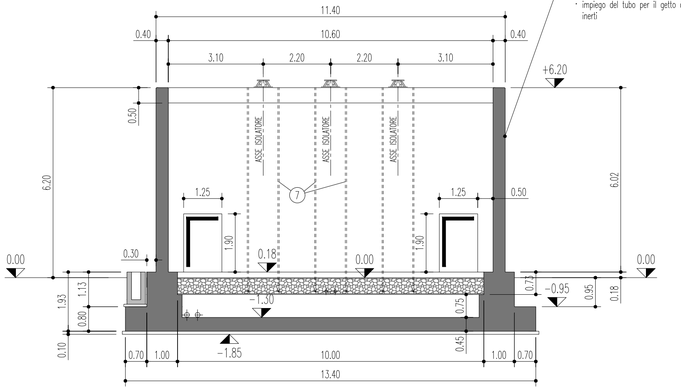

SEZIONE D-D

SCALA 1:100

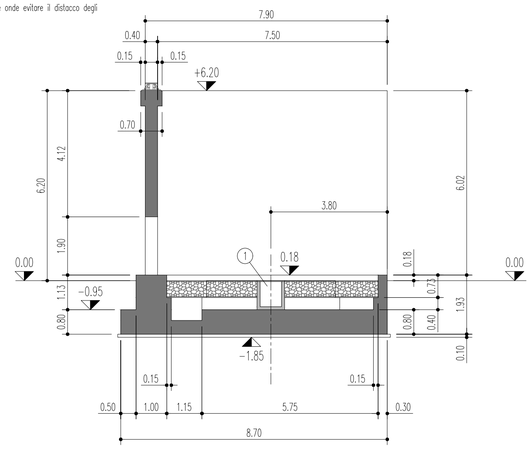

SEZIONE E-E

SCALA 1:100

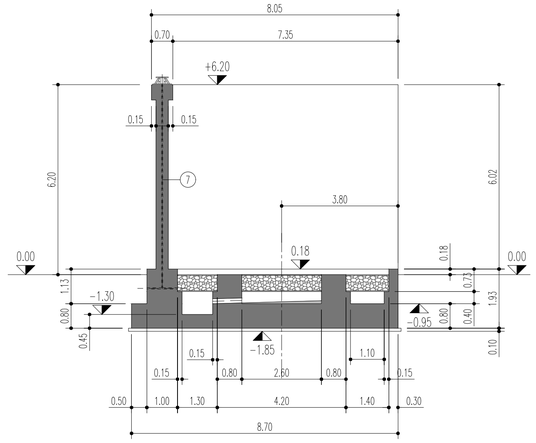

SEZIONE A-A

SCALA 1:100

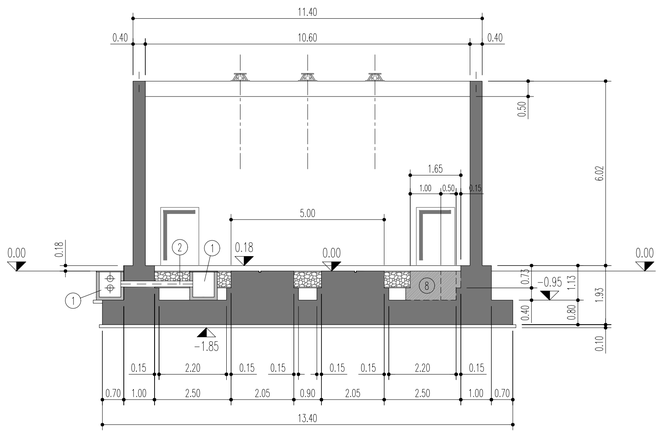

SEZIONE F-F

SCALA 1:100

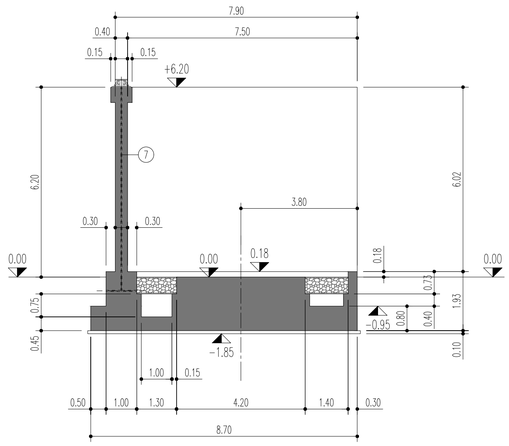

SEZIONE G-G

SCALA 1:100

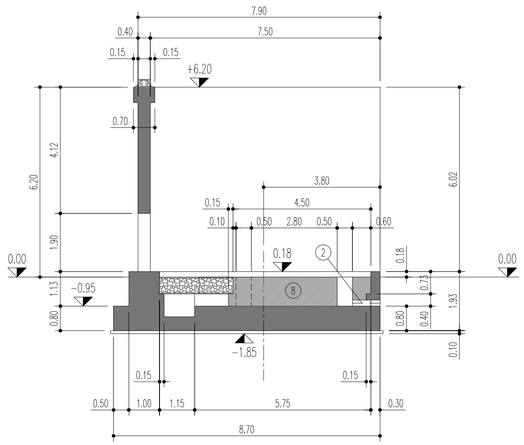

SEZIONE C-C

SCALA 1:100

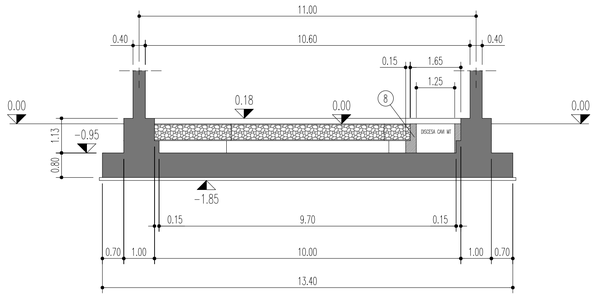

PIANTA

SCALA 1:100

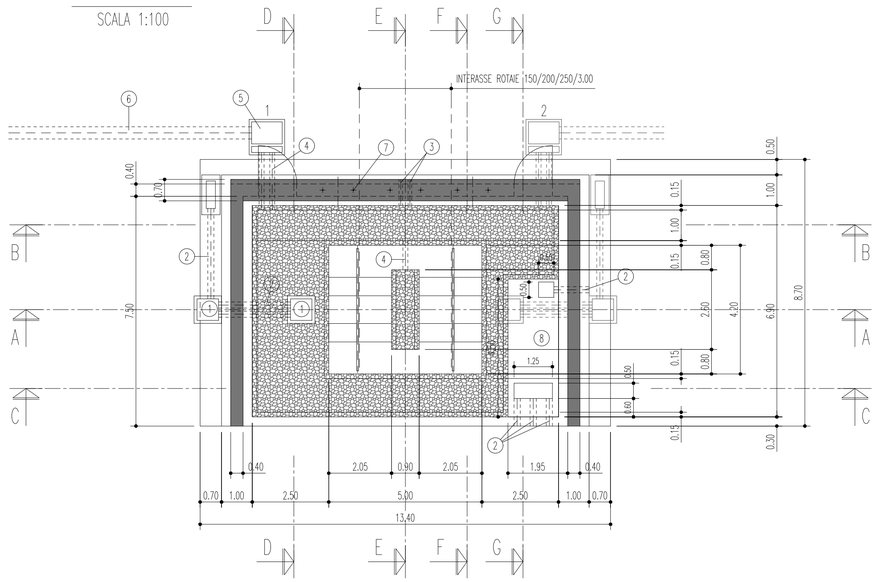

LEGENDA TUBISTERIA

1. POZZETTI PREFABBRICATI IN CLS, DIM. INT. 70x70 cm, CON COPERTURA IN PRFV
2. TUBI IN ACCIAIO DN 200 mm PER CAVETTERIA
3. TUBI IN ACCIAIO DN 100 mm PER MESSA A TERRA
4. TUBI IN PVC De 160 mm PER TRAVASO OLIO
5. POZZETTI RACCOLTA OLIO (LA POS. 1 È ALTERNATIVA ALLA 2 A SECONDA DEL POSIZIONAMENTO DELLA VRO)
6. TUBO DN 400 mm IN GRES CERAMICO
7. 2 TUBI Ø 40 mm PVC SERIE PESANTE PER M.aT. ISOLATORE
8. BASAMENTO (SOLIDALE ALLA PLATEA) PER SOSTEGNO ISOLATORI, SEZIONATORE, TV, SCARICATORI MT (IL BASAMENTO E RELATIVO POZZETTO DISCESA CAVI MT POTRÀ ESSERE POSIZIONATO SUL LATO OPPOSTO, SPECULARMENTE ALL'ASSE TRASFORMATORE)

MATERIALI PER OPERE IN C.A.

Acciaio d'armatura B450C	controllato in stabilimento
CLS strutture classe C32/40	
CLS magroni classe C12/15	
Copriferro min. 4 cm – per la parte in elevazione del muro copriferro 6 cm lato trasformatore	
Classe di esposizione alla carbonatazione ed ai cicli di gelo e disgelo da valutare in rapporto alle caratteristiche del sito di installazione	

NOTE

– QUOTATURA ESPRESSA IN METRI, QUOTE ALTIMETRICHE ESPRESSE IN METRI

PROGETTO DEFINITIVO DELL'IMPIANTO AGRIVOLTAICO DELLA POTENZA DI PICCO DI 360MW CON SISTEMA DI ACCUMULO DI CAPACITA' PARI A 82,5MWH E RELATIVE OPERE DI CONNESSIONE ALLA RETE RTN, DA REALIZZARSI NEL COMUNE DI SASSARI NELLE FRAZIONI DI "PALMADULA, LA CORTE, CANAGLIA, LI PIANI, SAN GIORGIO, SCALA ERRE"

PROGETTO DEFINITIVO

COMMITTENTE: PALMADULA SOLAR S.R.L.

GRANDI PROGETTI ITALIA 2015 CONSORZIO STABILE SOCIETÀ CONSORTILE A RESPONSABILITÀ LIMITATA

PROGETTISTA:

TECHNITAL

ORDINE INGEGNERI VENEZIA E PADOVA
DIRETTORE TECNICO
Dott. Ing. Simone Venturini

TITOLO ELABORATO:

SSEE SUD E NORD MT/AT/AAT 30/150/380KV
PARTICOLARI TIPOLOGICI
Fondazione Trasformatore 30/150 kV

ELABORATO n° : BI028F-D-PAL-SSE-42-r00

NOME FILE :

SCALA : VARIE

DATA : AGOSTO 2023

REVISIONE N.	DATA	DESCRIZIONE	ELABORATO	CONTROLLATO	APPROVATO
00	Agosto 2023	Prima Emissione	F. Bellabona	M. Sandri	S. Venturini
01					
02					
03					
04					

A TERMINE DI LEGGE CI RISERVIAMO LA PROPRIETA' DI QUESTO ELABORATO CON DIVIETO DI RIPRODURLO RENDENDOLO NOTO A TERZI ANCHE PARZIALMENTE SENZA NOSTRA AUTORIZZAZIONE