SEZIONE LONGITUDINALE SOTTOPASSO –Scala 1:50

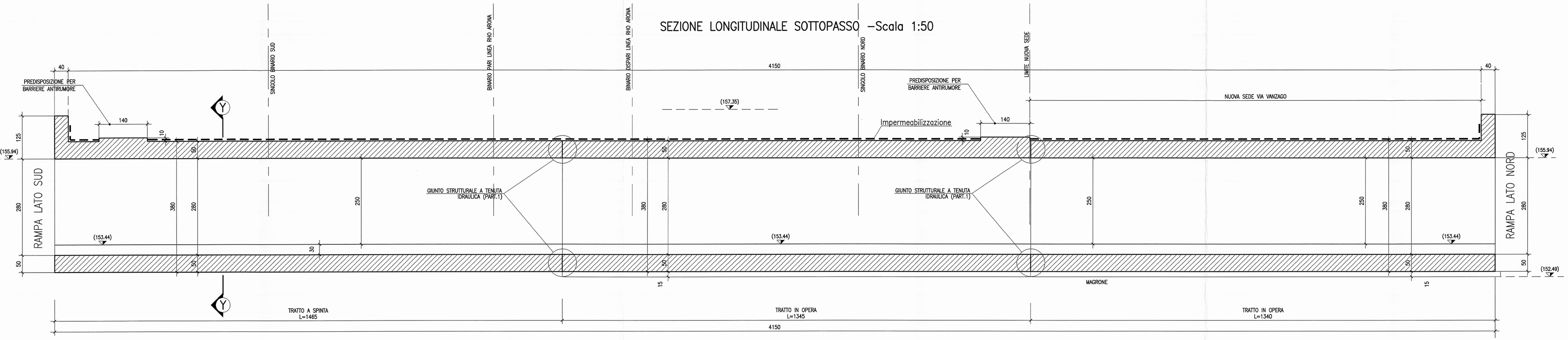

VISTA IN PIANTA SOTTOPASSO –Scala 1:50

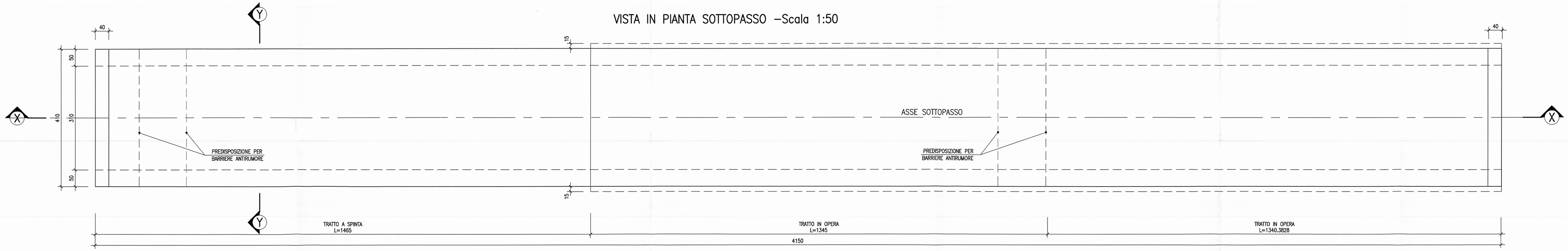

DETTAGLIO CONCIO DA VARARE A SPINTA : SEZIONE LONGITUDINALE –Scala 1:50

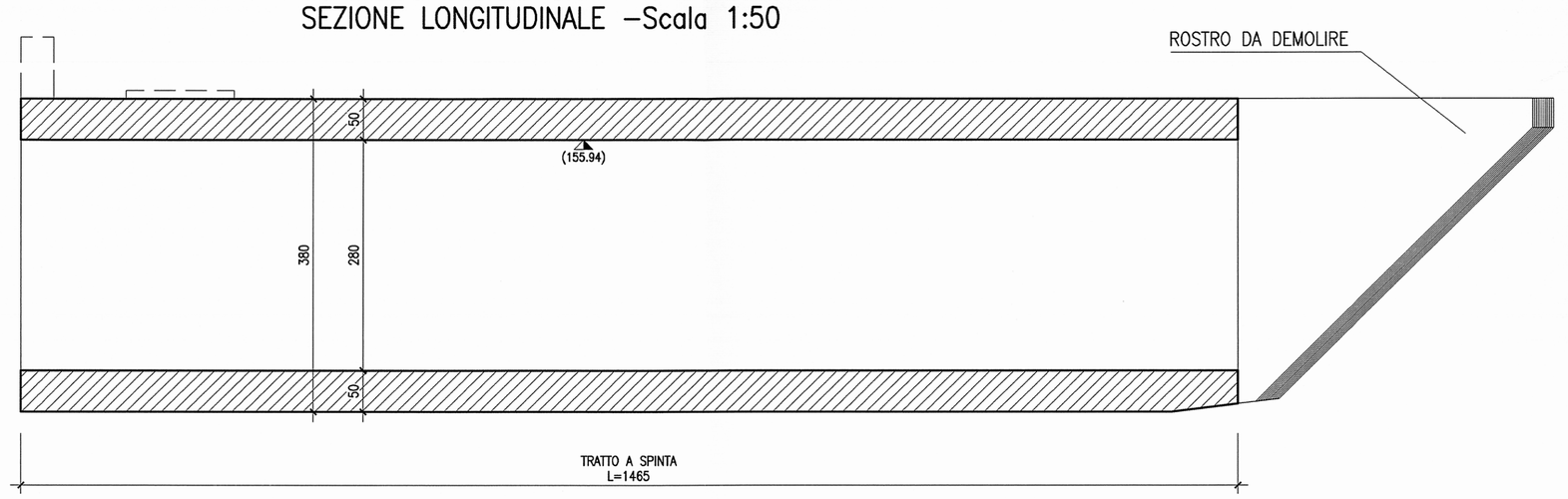

DETTAGLIO CONCIO DA VARARE A SPINTA : PIANTA –Scala 1:50

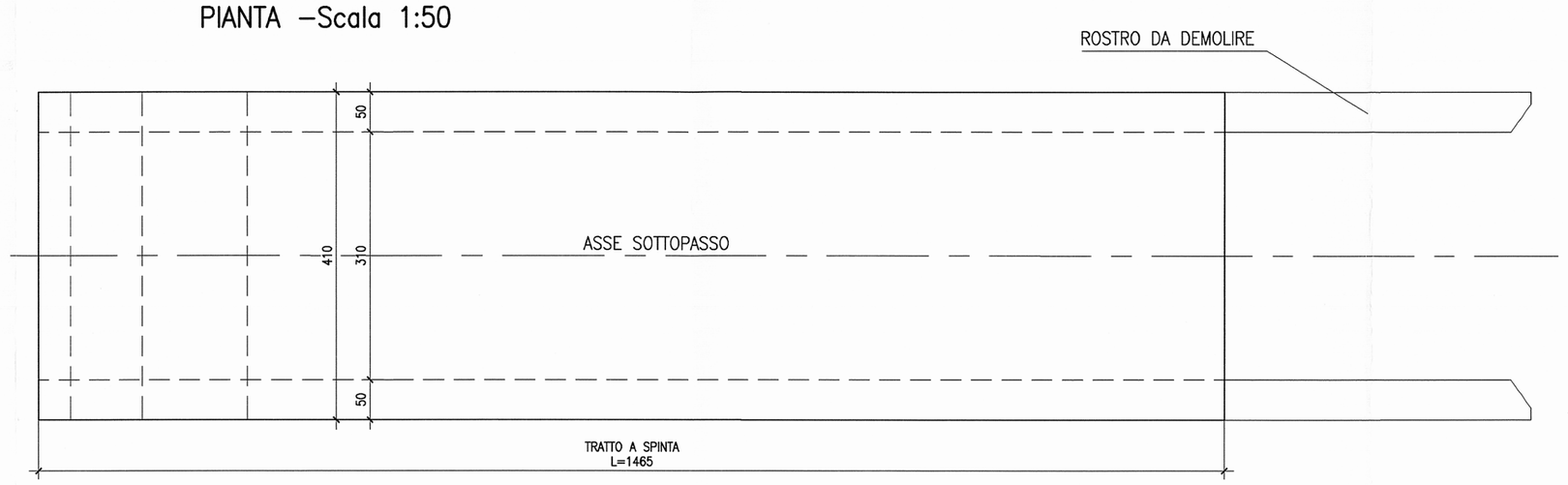

SEZIONE TRASV. Y–Y SOTTOPASSO –Scala 1:50

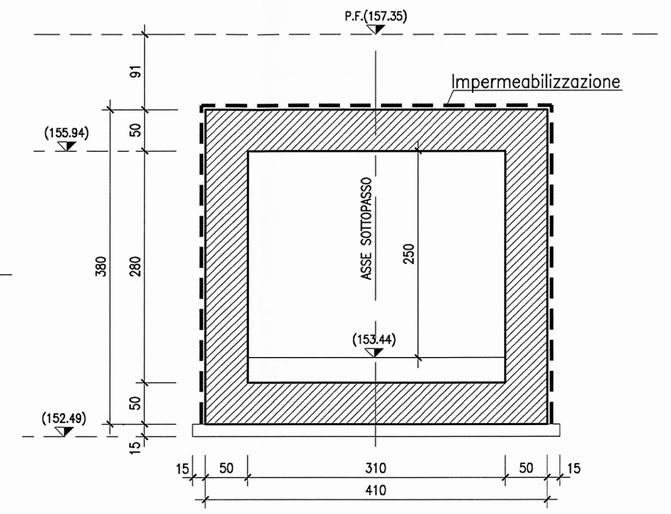

PARTICOLARE 1 –Scala 1:20

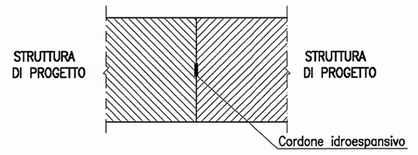

TABELLA MATERIALI

CALCESTRUZZI

Tipo		Rapporto a/c max	Classe di lavorabilità	Tipo di cemento	Classe di resistenza minima C(fck/Rck)m	Classe di esposizione ambientale (con UN EN 206)	Dmax (mm) (mm)	Campi di impiego
B	3	0.55	S3–S4	CEM I-V	C28/35	XA1	--	– Condotte portacavi prefabbricate – Cunette prefabbricate – Elementi prefabbricati senza funzioni strutturali
C	1	0.55	S4–S5	CEM I-V	C28/35	XC3	20	– Impalcati in c.a. ordinari – Solette in c.a. gettate in opera in elevazione – Predalle
	2	0.55	S3–S4	CEM I-V	C28/35	XC3	25	– Pile e spalle – Baggioli e pulvini – Strutture in c.a. in elevazione
E		0.55	S3–S4	CEM III-V	C28/35	XA1	25	– Scatolari e tombini e sezione non circolare con luce ≤ 5 m – Tombini circolari
G	1	0.55	S3–S4	CEM III-V	C28/35	XC3	25	– Muri di contrimpo e sottoscorpo in c.a. (armatura ≥ 30 Kg/mc)
	2	0.60	S3–S4	CEM III-V	C25/30	XC2	25	– Muri controripa/sottoscorpo debolmente armati (armatura < 30 Kg/mc) o non armati – Solettoni di fondo – Fondazioni armate – Riempimenti di tubazioni
	4	0.60	S3–S4	CEM III-V	C25/30	XC2	---	– Cunette gettate in opera, conciette e cordoli
H	1	0.60	S4–S5	CEM III-V	C25/30	XC2	32	– Pali (di parete o opere di sostegno), debolmente e relativi cordoli di collegamento gettati in opera
	2	0.60	S4–S5	CEM III-V	C25/30	XC2	32	– Pali di fondazione gettati in opera
I		---	---	CEM I-V	C12/15	X0	---	– Magrone di pulizia, riempimento e livellamento

ACCIAIO

ACCIAIO IN BARRE PER CETTI E RETI ELETTROSALDATE	FeB44k Controllata SALDABILE fy/fyk < 1.35; (ft/fy) medio > 1.13 Come da D.M. 9–1–1996 dove fy= Singolo valore tensione snerv. fyk= Valore nominale di riferimento ft= Singolo valore tensione rottura
ACCIAIO PER CARPENTERIA METALLICA	FE 430 – FE 510
ACCIAIO ARMONICO DI TIPO STABILIZZATO	fp1k 1855 MPa – fp(1)k 1640 MPa
ACCIAIO PER ARMATURA MICROPALI ACCIAIO PER TRAVI DI RIPARTIZIONE	FE 430 FE 510
BULLONI	VITE Classe 8.8; DADO Classe 8
SALDATURE	Classe 1; Elettrodi tipo E44/CL.3

PRESCRIZIONI

COPRIFERRO NETTO

– PALI DI FONDAZIONE E PARATE s=6.0 cm
– STRUTTURE A CONTATTO CON IL TERRENO s=4.0 cm
– PILE E SPALLE s=3.5 cm – per le superfici orizzontali;
s=3.0 cm – per i fianchi a contatto con il terreno;
– SETTI E SOLETTE IN ELEVAZIONE s=3.5 cm
– SOLETTE PER IMPALCATO DEI PONTI s=3.5 cm – estradosso
s=3.0 cm – intradosso

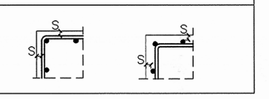

INCIDENZA ARMATURE:		
MANUFATTO SCATOLARE	– SOLETTA SUPERIORE	140 Kg/Mc
	– PIEDRITTI	140 Kg/Mc
	– FONDAZIONE	140 Kg/Mc
	– RAMPE	100 Kg/Mc
	– SCALE	100 Kg/Mc

COMMITTENTE:

RFI RETE FERROVIARIA ITALIANA
GRUPPO FERROVIE DELLO STATO

PROGETTAZIONE:

ITALFERR
GRUPPO FERROVIE DELLO STATO

INFRASTRUTTURE FERROVIARIE STRATEGICHE DEFINITE DALLA LEGGE OBIETTIVO N. 443/01

DIREZIONE TECNICA - CENTRO DI PRODUZIONE MILANO

PROGETTO DEFINITIVO PER APPALTO INTEGRATO

POTENZIAMENTO DELLA LINEA RHO-ARONA.
TRATTA RHO-GALLARATE
QUADRUPLICAMENTO RHO-PARABIAGO E RACCORDO Y

OPERE PRINCIPALI - SOTTOVIA E SOTTOPASSI
SL03 - NUOVO SOTTOPASSO CICLOPEDONALE Km 2+067.55
Carpenteria opera

SCALA : 1:50

COMMESSA	LOTTO	FASE	ENTE	TIPO DOC.	OPERA/DISCIPLINA	PROGR.	REV.
MDL1	12	D	26	BB	SL0300	001	A

Revis.	Descrizione	Redatto	Data	Verificato	Data	Approvato	Data	Autorizzato / Data
A	Emissione esecutiva	A. Galuppo	02/11/2010			Borelli		ITALFERR DOTT. ING. GIUSEPPE MARICA ORDINE INGEGNERI MILANO n° 11097

File: MDL112D26BBSL0300001A

n. Elab.: