SEZIONE E-E-Scala 1:50

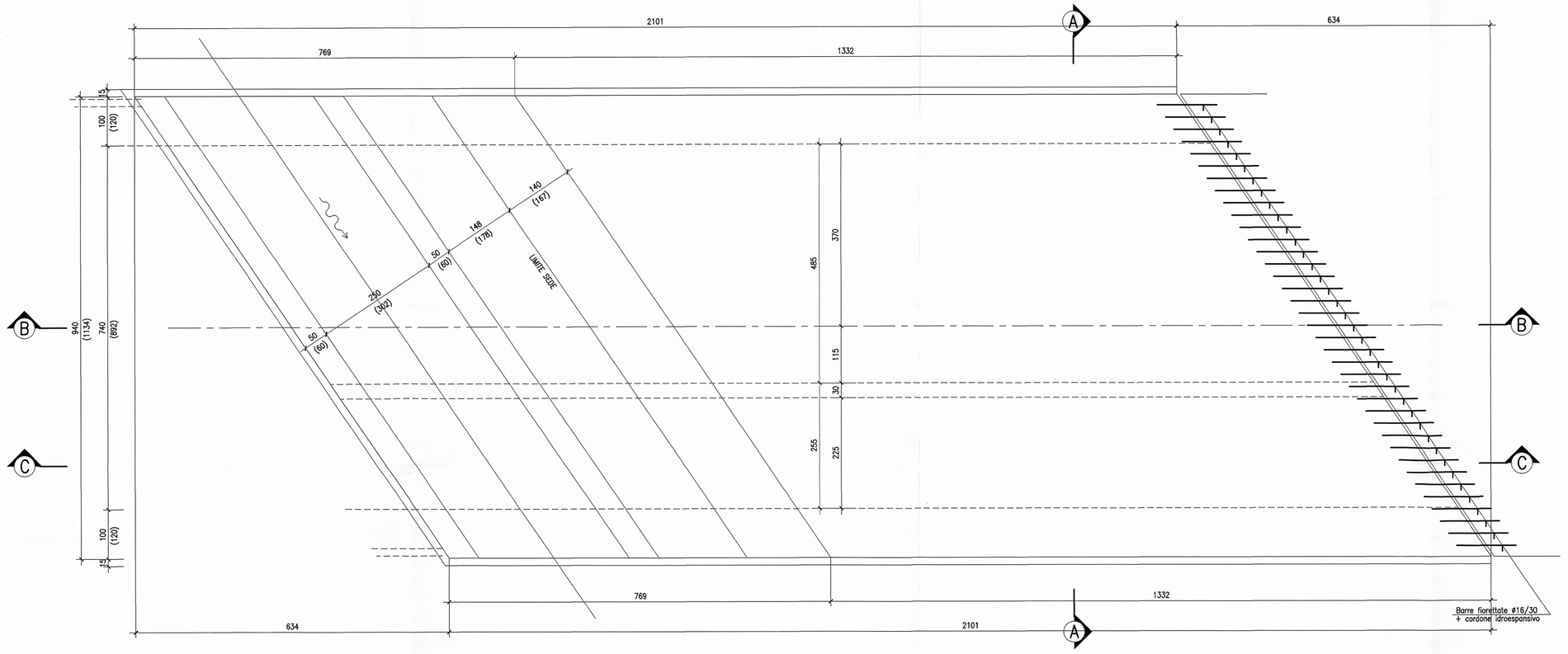

SEZIONE D-D-Scala 1:50

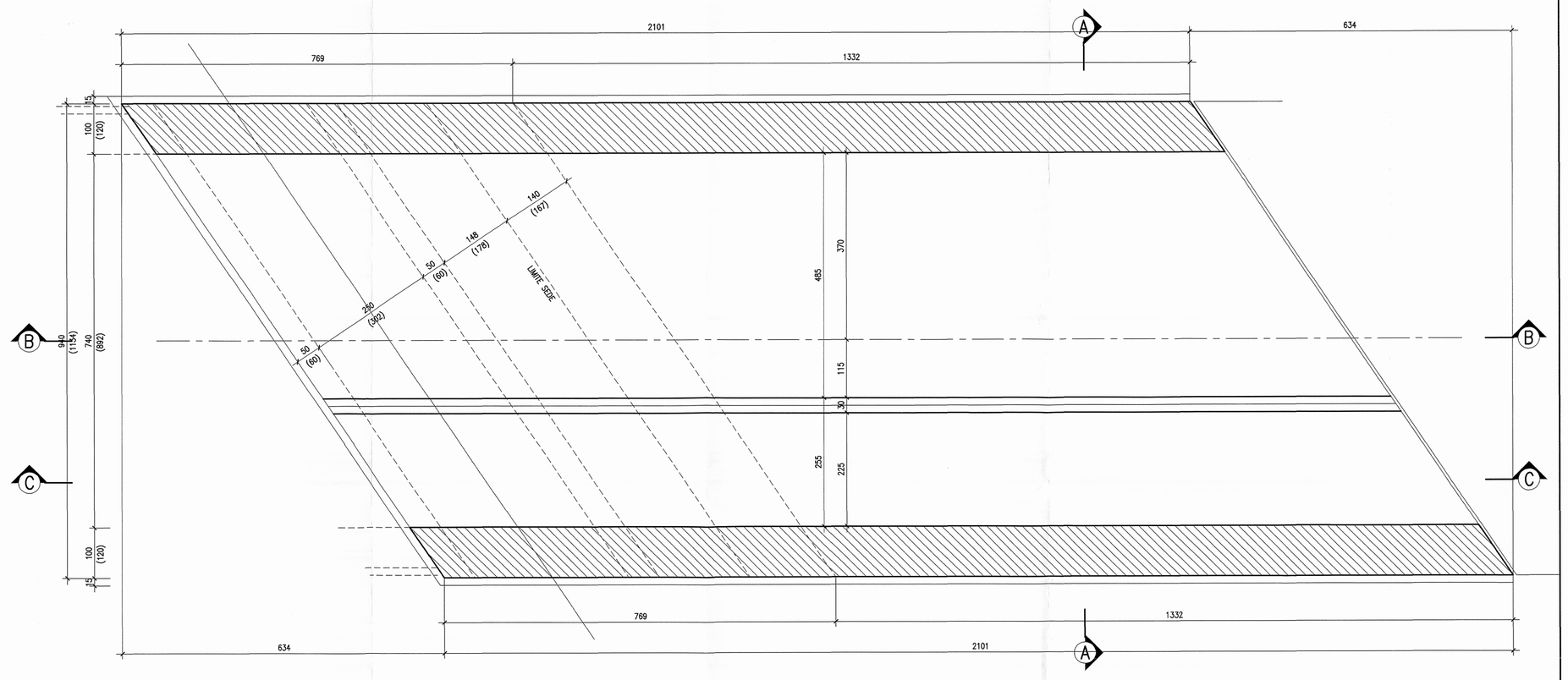

SEZIONE C-C-Scala 1:50

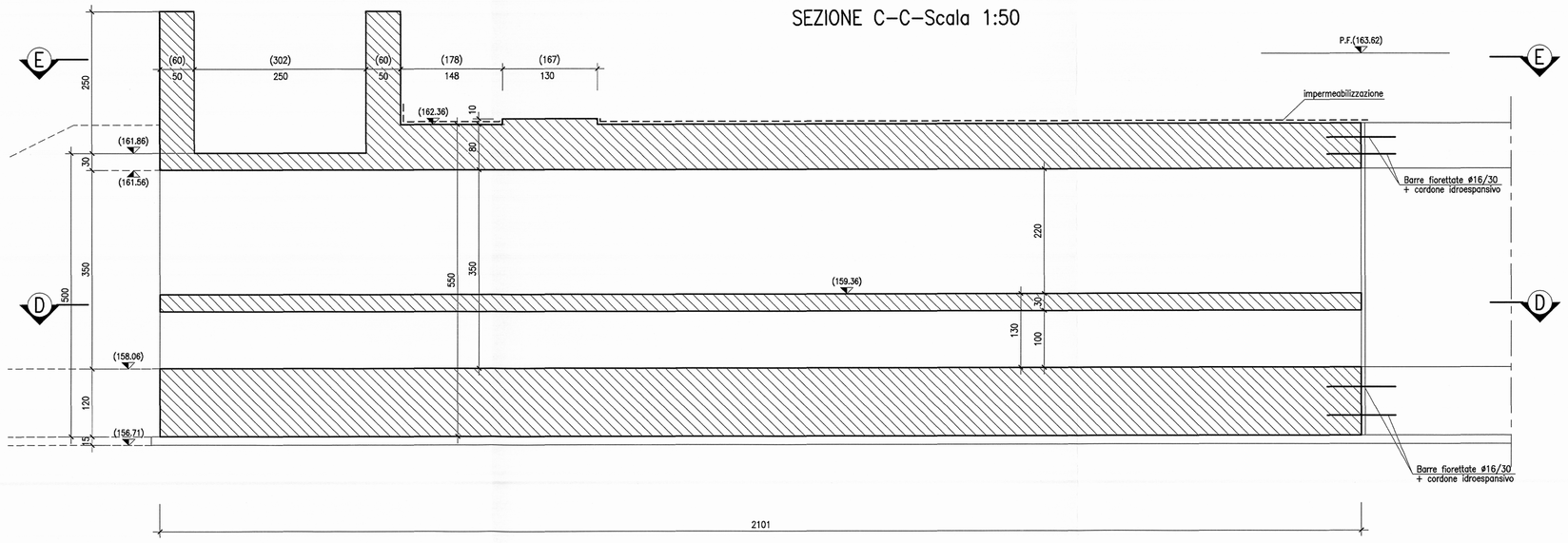

SEZIONE B-B-Scala 1:50

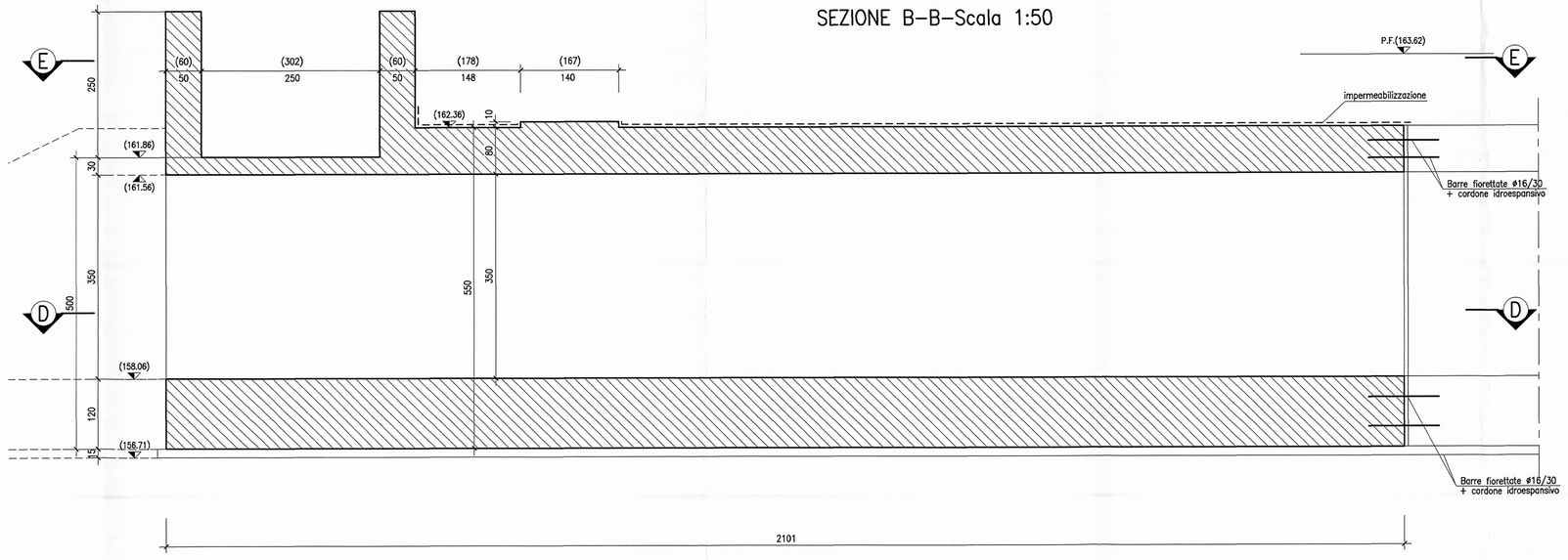

TABELLA MATERIALI

CALCESTRUZZI

Tipo		Rapporto a/c max	Classe di lavorabilità	Tipo di cemento	Classe di resistenza minima C0x/R0xx	Classe di esposizione ambientale (UNI EN 206)	Dmax inerti (mm)	Campi di impiego
B	3	0.55	S3-S4	CEM I-V	C28/35	XA1	---	– Cunette particolari prefabbricate – Cunette prefabbricate – Elementi prefabbricati senza funzioni strutturali
C	1	0.55	S4-S5	CEM I-V	C28/35	XC3	20	– Impalcati in c.o. ordinari – Solette in c.a. gettate in opera in elevazione – Predalle
	2	0.55	S3-S4	CEM I-V	C28/35	XC3	25	– Pile e spalle – Baggioli e pulvini – Strutture in c.a. in elevazione
E		0.55	S3-S4	CEM III-V	C28/35	XA1	25	– Scatolari e tombini a sezione non circolare con luce ≤ 5 m – Tombini circolari
G	1	0.55	S3-S4	CEM III-V	C28/35	XC3	25	– Muri di contenimento a sottocarico in c.a. (armature ≥ 30 Kg/mc)
	2	0.60	S3-S4	CEM III-V	C25/30	XC2	25	– Muri controcarico/sottocarico idrostatiche armati (armatura < 30 Kg/mc) o non armati – Selettivi di fondo – Fondazioni armate – Riscalzamenti di tubazioni
	4	0.60	S3-S4	CEM III-V	C25/30	XC2	---	– Cunette gettate in opera, condotte e cordoli
H	1	0.60	S4-S5	CEM III-V	C25/30	XC2	32	– Pali di sostegno (gettati in opera di sostegno), diaframmi e relativi cordoli di collegamento gettati in opera
	2	0.60	S4-S5	CEM III-V	C25/30	XC2	32	– Pali di fondazione gettati in opera
I	---	---	CEM I-V	C12/15	X0	---	---	– Magrone di pulizia, rinfiancamento e livellamento

ACCIAIO

ACCIAIO IN BARRE PER GETTI E RETI ELETTROSALDATE	FeB44k Controllato, SALDABILE fy/fyk < 1.25; (ft/fy) medio > 1.13 (Limite da D.M. 9-1-96) dove: fyn Singolo valore tensione snerv. fykn Valore nominale di riferimento ftn Singolo valore tensione rottura
ACCIAIO PER CARPENTERIA METALLICA	FE 430 – FE 510
ACCIAIO ARMONICO DI TIPO STABILIZZATO	tpb 1855 MPa – tp(1)k 1640 MPa
ACCIAIO PER ARMATURA MICROPALI ACCIAIO PER TIRANI DI RIPRISTINO	FE 430 FE 510
BULLONI	VITE Classe 8.8; DADO Classe 8
SALDATURE	Classe 1; Elettrodi tipo E44/CL3

PRESCRIZIONI

COPRIFERRO NETTO

- PALI DI FONDAZIONE E PARATE — s=6.0 cm
- STRUTTURE A CONTATTO CON IL TERRENO — s=4.0 cm
- PILE E SPALLE — s=3.5 cm – per le superfici inclinabili; s=3.5 cm – per i trefoli a contatto con il terreno;
- SOTTI E SOLETTE IN ELEVAZIONE — s=3.5 cm
- SOLETTE PER IMPALCATO DEI PONTI — s=3.5 cm – estradosso; s=3.5 cm – intradosso

SEZIONE A-A-Scala 1:50

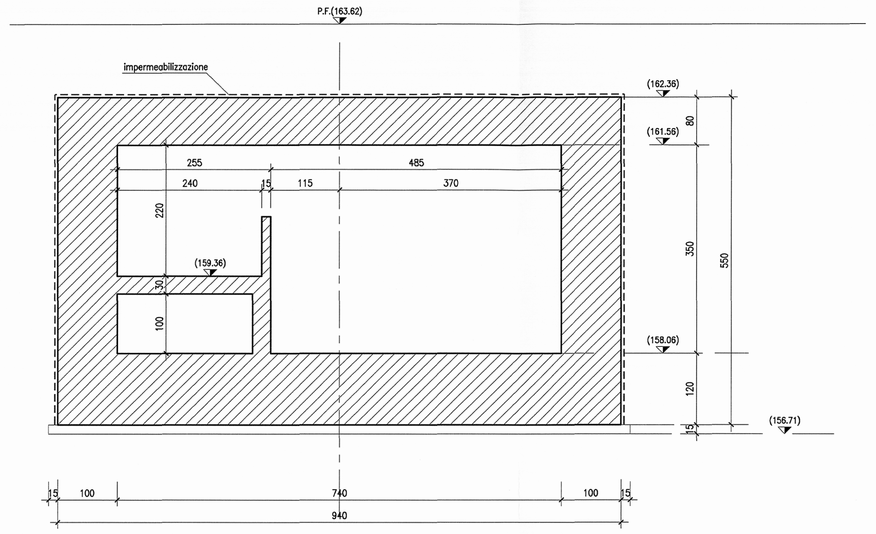

CARPENTERIA MURI
SEZIONE X-X-Scala 1:50

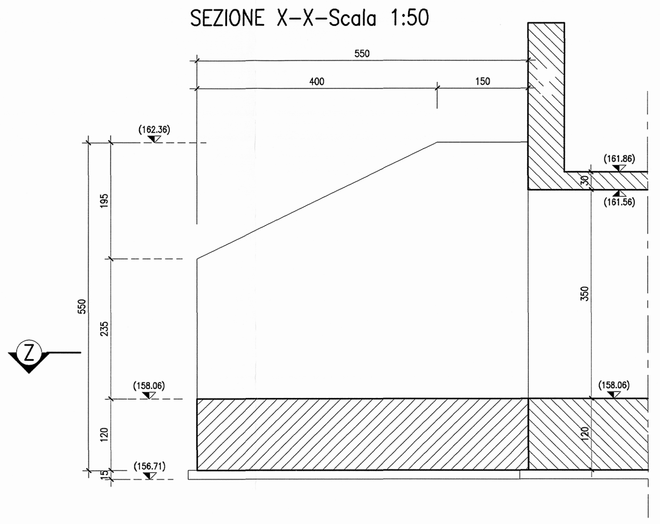

CARPENTERIA MURI
SEZIONE Z-Z -Scala 1:50

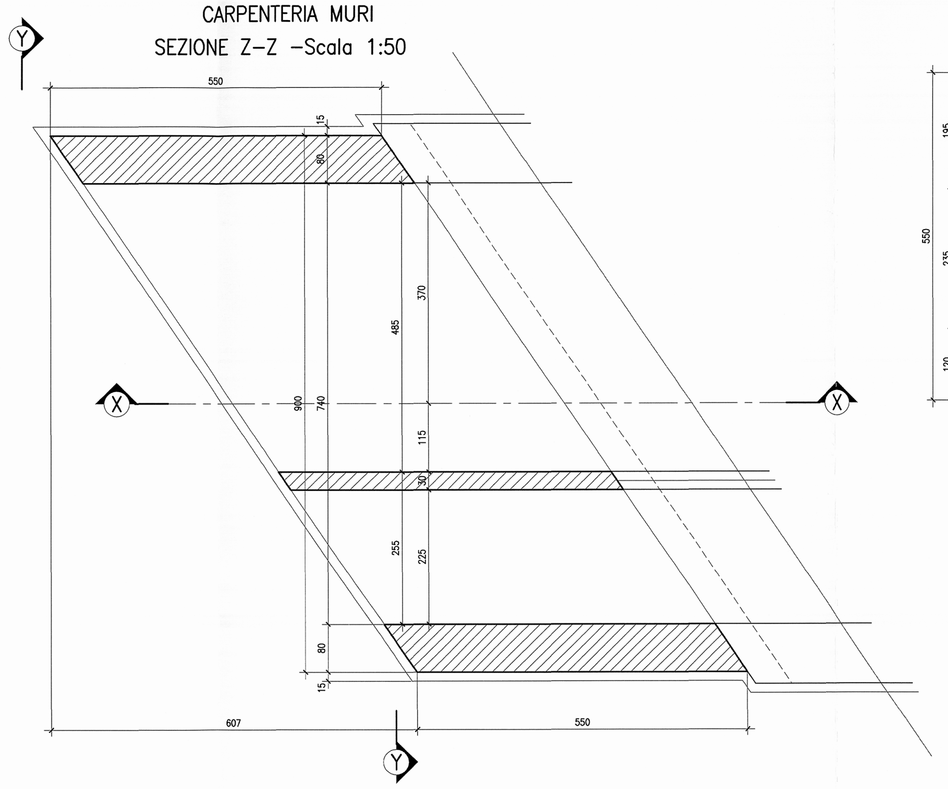

CARPENTERIA MURI
SEZIONE Y-Y -Scala 1:50

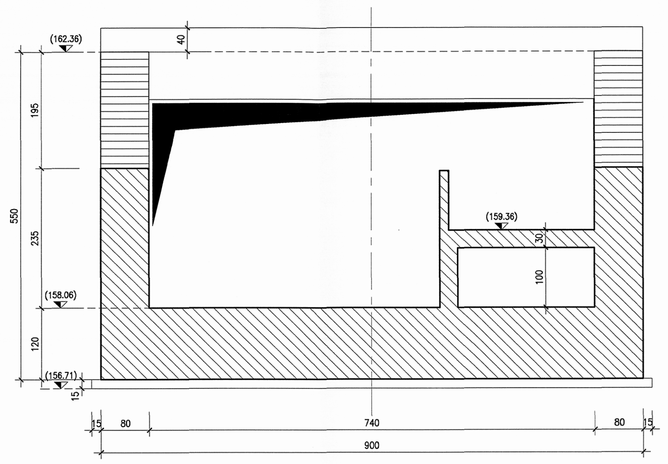

NOTE:
- LE DIMENSIONI E GLI SPESSORI STRUTTURALI DELL'OPERA IN PROGETTO DOVRANNO RISULTARE CONGRUENTI CON LA STRUTTURA ESISTENTE
- VERIFICARE IN FASE REALIZZATIVA CHE LA QUOTA DI ESTRADOSSO DELLE FONDAZIONI RISULTI INFERIORE ALLA RIPROFILATURA.

INCIDENZA ARMATURE:		
MANUFATTO SCATOLARE	– SOLETTA SUPERIORE	140 Kg/Mc
	– PIEDRITTI	140 Kg/Mc
	– FONDAZIONE	140 Kg/Mc
MURI		90 Kg/Mc

COMMITTENTE:

RFI RETE FERROVIARIA ITALIANA
GRUPPO FERROVIE DELLO STATO

PROGETTAZIONE:

ITALFERR
GRUPPO FERROVIE DELLO STATO

INFRASTRUTTURE FERROVIARIE STRATEGICHE DEFINITE DALLA LEGGE OBIETTIVO N. 443/01

DIREZIONE TECNICA - CENTRO DI PRODUZIONE MILANO

PROGETTO DEFINITIVO PER APPALTO INTEGRATO

POTENZIAMENTO DELLA LINEA RHO-ARONA.
TRATTA RHO-GALLARATE
QUADRUPLICAMENTO RHO-PARABIAGO E RACCORDO Y

OPERE PRINCIPALI - SOTTOVIA E SOTTOPASSI

SL04 - Prolungamento sottovia Via M.Tesera di Calcutta Km 3+727.35

Carpenteria opera

SCALA : 1:50

COMMESSA	LOTTO	FASE	ENTE	TIPO DOC.	OPERA/DISCIPLINA	PROGR.	REV.
MDL1	12	D	26	BB	SL0400	001	A

Revis.	Descrizione	Redatto	Data	Verificato	Data	Approvato	Data	Autorizzato / Data
A	Emissione esecutiva	A. Galappo	02/11/2010			Borelli		Dott. Ing. Mario Borelli Ordine Ingegneri Milano n° 17196

File: MDL1-12-D-26-BB-SL0400-001-A | n. Elab.: