SEZIONE C–C–Scala 1:50

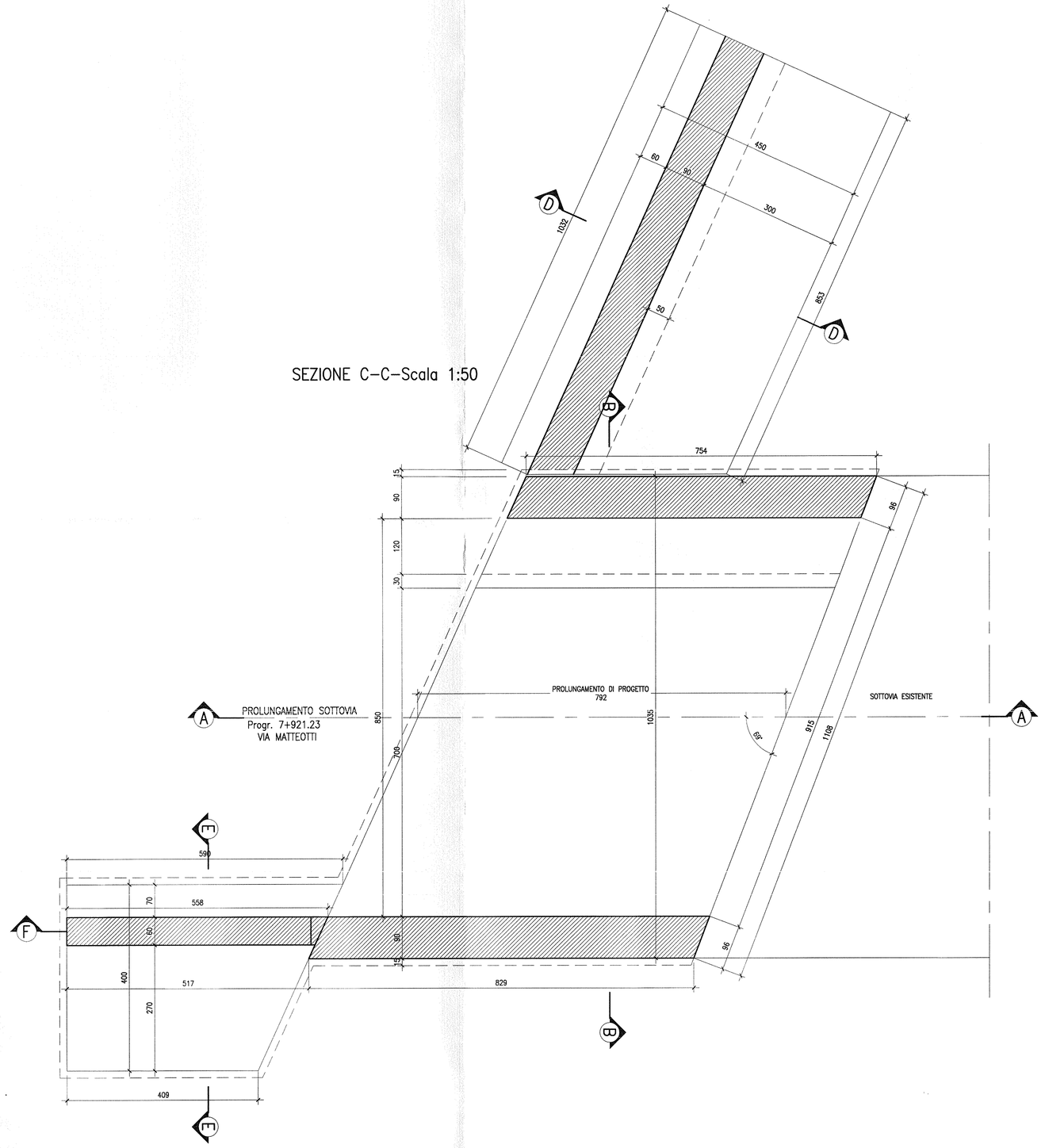

SEZIONE E–E–Scala 1:50

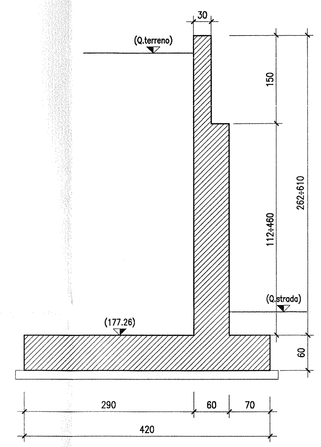

SEZIONE F–F–Scala 1:50

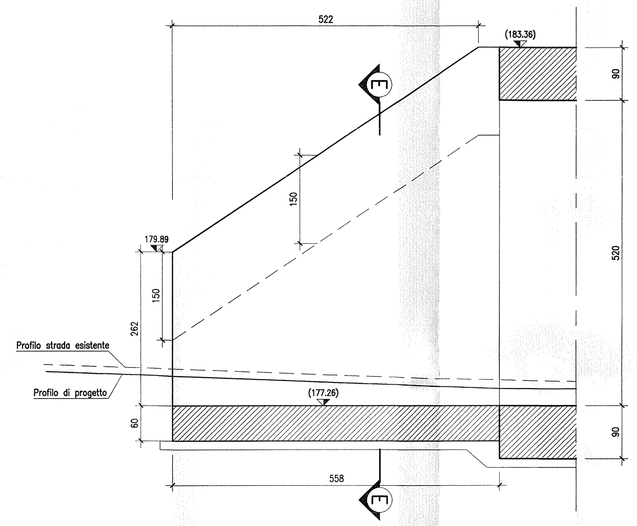

INCIDENZA ARMATURE:		
MANUFATTO SCATOLARE	– SOLETTA SUPERIORE	140 Kg/Mc
	– PIEDRITTI	140 Kg/Mc
	– FONDAZIONE	140 Kg/Mc
MURI		110 Kg/Mc

SEZIONE D–D–Scala 1:50

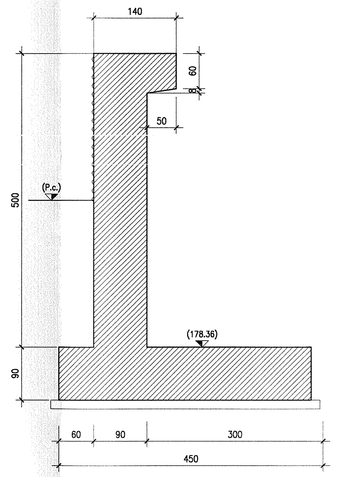

TABELLA MATERIALI

CALCESTRUZZI

Tipo		Rapporto a/c max	Classe di lavorabilità	Tipo di cemento	Classe di resistenza minima (N/mm²) C16/Ma16	Classe di esposizione UNI EN 206	Dmax inerti (mm)	Campi di Impiego
B	3	0.55	S3÷S4	CEM III/V	C28/35	XA1	--	– Cunette parkoursi prefabbricate – Cunette prefabbricate
C	1	0.55	S4÷S5	CEM III/V	C28/35	XC3	30	– Elementi prefabbricati senza funzioni strutturali – Impalcati in c.a. ordinari – Solette in c.a. gettate in opera in elevazione – Predalle
	2	0.55	S3÷S4	CEM III/V	C28/35	XC3	25	– Pile e spalle – Baggioli e pulvini – Strutture in c.a. in elevazione
	E	0.55	S3÷S4	CEM III/V	C28/35	XA1	25	– Scatolari e tombini a sezione non circolare con luce ≤ 5 m – Tombini circolari
G	1	0.55	S3÷S4	CEM III/V	C28/35	XC3	25	– Muri di controripa e sottoscarpe in c.a. (armatura ≥ 30 kg/mc)
	2	0.60	S3÷S4	CEM III/V	C25/30	XC2	25	– Muri controripa/sottoscarpe debolmente armati (armatura < 30 kg/mc) o non armati – Solettoni di fondo – Fondazioni armate – Rivestimenti di tubazioni
	4	0.60	S3÷S4	CEM III/V	C25/30	XC2	--	– Cunette gettate in opera, condotte e cordoli
H	1	0.60	S4÷S5	CEM III/V	C25/30	XC2	32	– Pali di perdite o opere di sostegno, dotramm. e relative cordoli di collegamento gettati in opera
	2	0.60	S4÷S5	CEM III/V	C25/30	XC2	32	– Pali di fondazione gettati in opera
I		--	--	CEM I/V	C12/15	XD	--	– Magrone di pulizia, riempimento o livellamento

ACCIAIO

ACCIAIO IN BARRE PER GETTI E RETI ELETTROSALDATE	Fe B44k Controllato SALDABILE f_y/f_{tk} < 1.35; $(f_y/f_y)_k$ media > 1.13 Allungamento di rottura A_{gt} > 7 f_{ym}= Singolo valore tensione snerv. f_{yk}= Valore nominale di riferimento f_{tk}= Singolo valore tensione rottura
ACCIAIO PER CARPENTERIA METALLICA	FE 430 – FE 510
ACCIAIO ARMONICO DI TIPO STABILIZZATO	f_{pdk} 1855 MPa – $f_{p(1)k}$ 1640 MPa
ACCIAIO PER ARMATURA MICROPALI ACCIAIO PER TRAVI DI RIPARTIZIONE	FE 430 FE 510
BULLONI	VITE Classe 8.8; DADO Classe 8
SALDATURE	Classe 1; Elettrodi tipo E44/CL.3

PRESCRIZIONI

COPRIFERRO NETTO

– PALI DI FONDAZIONE E PARATE	s=6.0 cm
– STRUTTURE A CONTATTO CON IL TERRENO	s=4.0 cm
– PILE E SPALLE	s=3.5 cm – per le superfici spezzonabili;
	s=3.0 cm – per i fratti a contatto con il terreno;
– SETTI E SOLETTE IN ELEVAZIONE	s=3.5 cm
– SOLETTE PER IMPALCATO DEI PONTI	s=3.5 cm – estradosso
	s=3.0 cm – intradosso

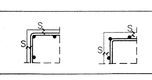

NOTE:

- LE DIMENSIONI E GLI SPESSORI STRUTTURALI DELL'OPERA IN PROGETTO DOVRANNO RISULTARE CONGRUENTI CON LA STRUTTURA ESISTENTE
- VERIFICARE IN FASE REALIZZATIVA CHE LA QUOTA DI ESTRADOSSO DELLE FONDAZIONI RISULTI INFERIORE ALLA RIPROFILATURA.

SEZIONE A–A–Scala 1:50

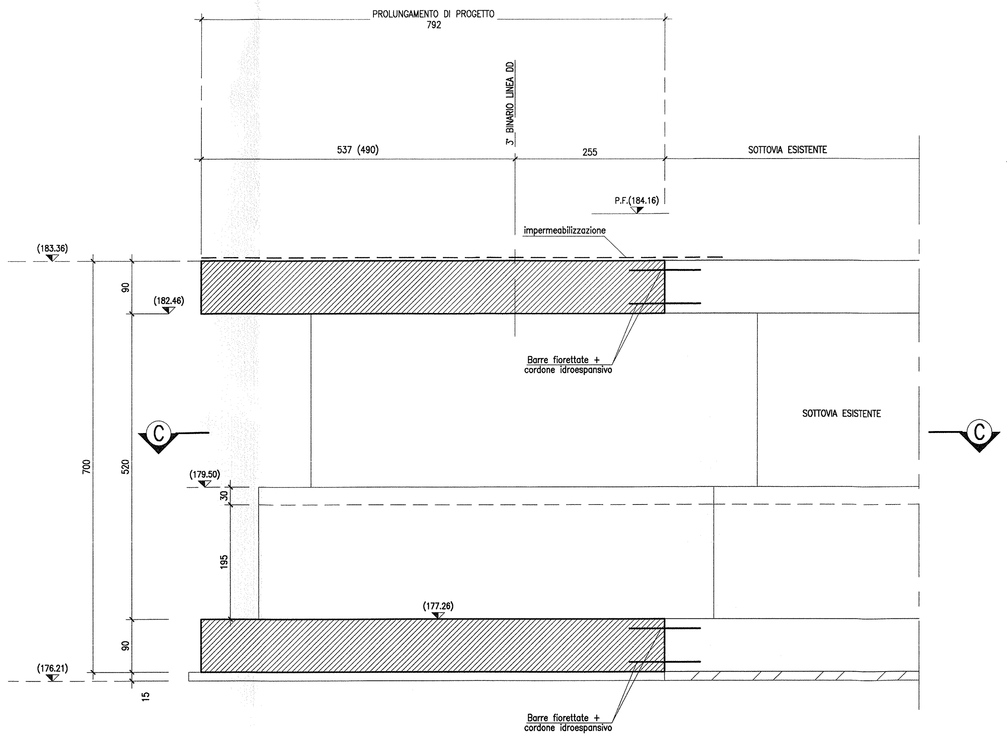

SEZIONE B–B–Scala 1:50

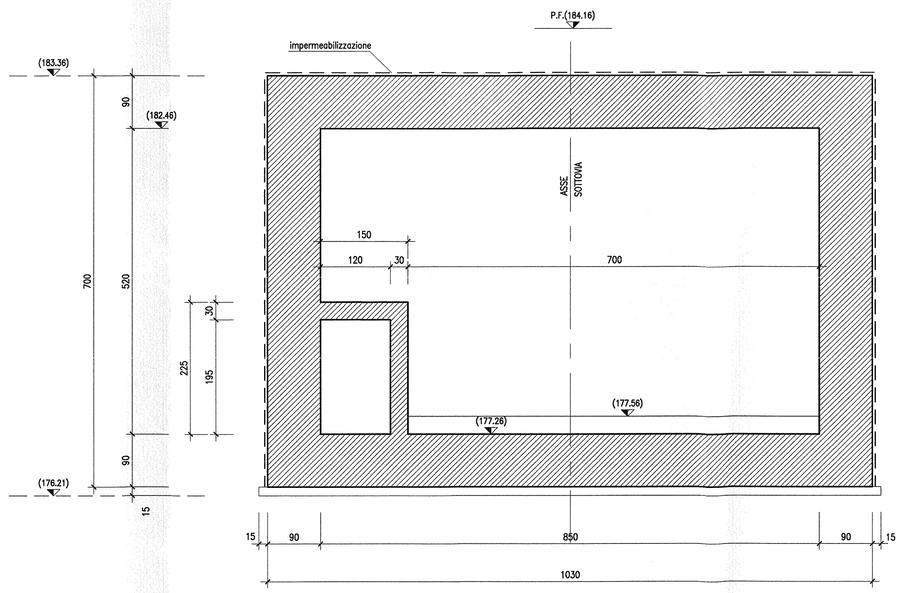

COMMITTENTE:

RFI RETE FERROVIARIA ITALIANA
GRUPPO FERROVIE DELLO STATO

PROGETTAZIONE:

ITALFERR
GRUPPO FERROVIE DELLO STATO

INFRASTRUTTURE FERROVIARIE STRATEGICHE DEFINITE DALLA LEGGE OBIETTIVO N. 443/01

DIREZIONE TECNICA - CENTRO DI PRODUZIONE MILANO

PROGETTO DEFINITIVO PER APPALTO INTEGRATO

POTENZIAMENTO DELLA LINEA RHO-ARONA. TRATTA RHO-GALLARATE QUADRUPLICAMENTO RHO-PARABIAGO E RACCORDO Y

OPERE PRINCIPALI - SOTTOVIA E SOTTOPASSI
SL10 PROLUNGAMENTO SOTTOVIA VIA MATTEOTTI km 7+921.23
Carpenteria opera

SCALA : 1:50

COMMESSA	LOTTO	FASE	ENTE	TIPO DOC.	OPERA/DISCIPLINA	PROGR.	REV.
MDL1	12	D	26	BB	SL1000	001	A

Revis.	Descrizione	Redatto	Data	Verificato	Data	Approvato	Data	Autorizzato / Data
A	Emissione Esecutiva	A.Inglietti	Dic.2010			S. Borelli		

File: MDL12D26BBSL1000001A — n. Elab.: -