SEZIONE LONGITUDINALE
(1° Concio da varare a spinta)
SCALA 1:50

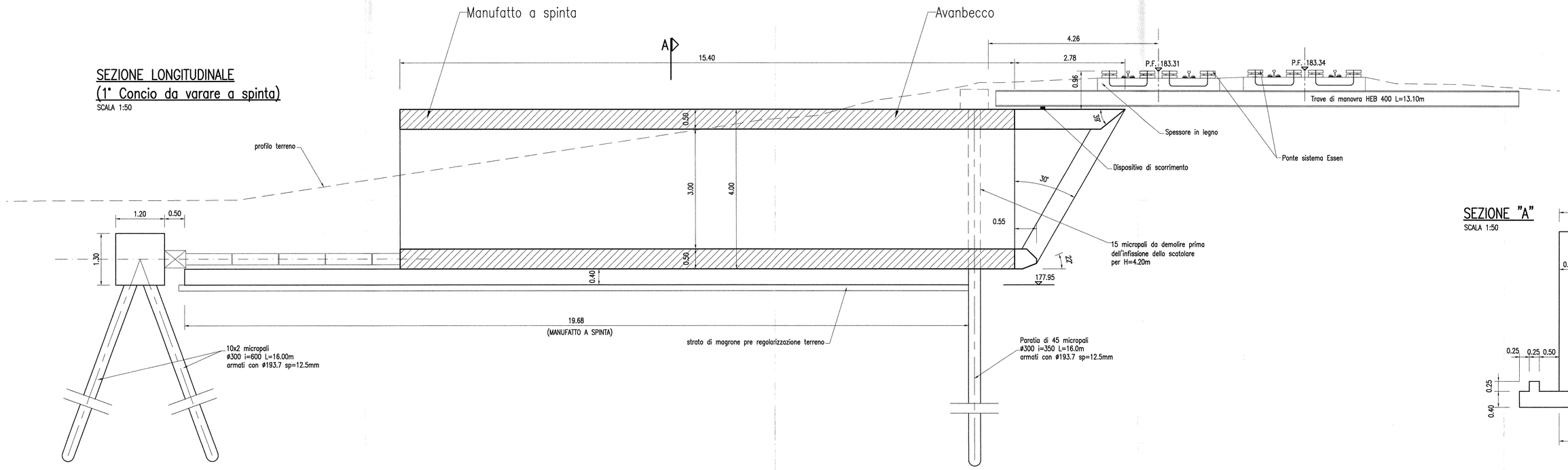

SEZIONE "A"
SCALA 1:50

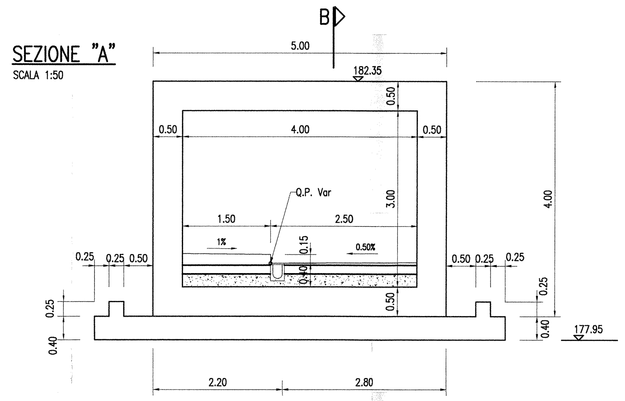

TABELLA MATERIALI "SL26"

CALCESTRUZZO

Tipo		Rapporto a/c max	Classe di lavorabilità	Tipo di cemento	Classe di resistenza minima C20a/R20ak	Classe di esposizione ambientale (UNI EN 206)	Dmax (mm) (mm)	Campi di impiego
A	1	0.45	S5	CEM I-V	C45/55	XC3	20	– Impalcati ed elementi in c.a.p. prefabbricati
B	3	0.55	S3-S4	CEM I-V	C28/35	XA1	--	– Cordelle portacavi prefabbricate – Cunette prefabbricate – Elementi prefabbricati senza funzioni strutturali
C	1	0.55	S4-S5	CEM I-V	C28/35	XC3	20	– Impalcati in c.a. ordinari – Solette in c.a. gettate in opera in elevazione – Predole
	2	0.55	S3-S4	CEM I-V	C28/35	XC3	25	– Pile e spalle – Baggioli e pulvini – Strutture in c.a. in elevazione
E		0.55	S3-S4	CEM III/V	C28/35	XA1	25	– Scatolari e tombini a sezione non circolare con luce ≤ 3 m – Tombini circolari
G	1	0.55	S3-S4	CEM III/V	C28/35	XC3	25	– Muri di contenimento e sottoscarpa in c.a. (armatura ≥ 30 Kg/mc)
	2	0.60	S3-S4	CEM III/V	C25/30	XC2	25	– Muri controripa/sottoscarpa debolmente armati (armatura < 30 Kg/mc) o non armati – Solettoni di fondo – Fondazioni armate – Rivestimenti di tubazioni
	4	0.60	S3-S4	CEM III/V	C25/30	XC2	--	– Cunette gettate in opera, cigliette e cordoli
H	1	0.60	S4-S5	CEM III/V	C25/30	XC2	32	– Pali (di parete o opere di sostegno), diaframmi e relativi cordoli di collegamento gettati in opera
	2	0.60	S4-S5	CEM III/V	C25/30	XC2	32	– Pali di fondazione gettati in opera
–		--	--	CEM I-V	C12/15	X0	--	– Magrone di pulizia, riempimento o livellamento

ACCIAIO

ACCIAIO IN BARRE PER GETTI E RETI ELETTROSALDATE	Fe8444 Controllato SALDABILE fy/fyk < 1.25; (ft/fy) media > 1.13 Come da D.M. 9-1-96 dove fyn= Singolo valore tensione snerv. ftn= Valore nominale di riferimento ftl= Singolo valore tensione rottura
ACCIAIO ARMONICO DI TIPO STABILIZZATO PER TRAVI	Trefoli ø0,6" fptk 1860 MPa – fp(1)k 1670 MPa
ACCIAIO ARMONICO DI TIPO STABILIZZATO PER TRAVERSI	Trefoli ø0,6" fptk 1770 MPa – fp(1)k 1570 MPa
ACCIAIO PER CARPENTERIA METALLICA STRUTTURE PRINCIPALI	S355J2 (ex FE 510 D1)
ACCIAIO PER CARPENTERIA METALLICA STRUTTURE SECONDARIE	S235JR (ex FE 360 B)
BULLONI PER UNIONI A TAGLIO	VITE Classe 8.8; DADO Classe 8
BULLONI PER UNIONI AD ATTRITO	VITE Classe 10.9; DADO Classe 10
ACCIAIO PER ARMATURA MICROPALI	S275JR (ex FE 430 B)
SALDATURE	In accordo con istruzione FS 44/5

PRESCRIZIONI

COPRIFERRO NETTO

- PALI DI FONDAZIONE E PARATIE s=6.0 cm
- STRUTTURE A CONTATTO CON IL TERRENO s=4.0 cm
- PILE E SPALLE s=3.5 cm – per le superfici ispezionabili; s=4.0 cm – per i tratti a contatto con il terreno;
- SETTI E SOLETTE IN ELEVAZIONE s=3.5 cm
- SOLETTE PER IMPALCATO DEI PONTI s=3.5 cm – estradosso; s=3.0 cm – intradosso
- ARMATURE DI PRECOMPRESSIONE s>=34, min=5 cm

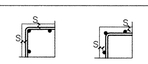

INCIDENZA ARMATURE	
Cordoli paratie	80 Kg/mc
Muri	60 Kg/mc
Fondazione scatolare	130 Kg/mc
Elevazione scatolare	130 Kg/mc
Muro reggispinta	50 Kg/mc
Platea di varo	165 Kg/mc

SEZIONE LONG. "B"
SCALA 1:50

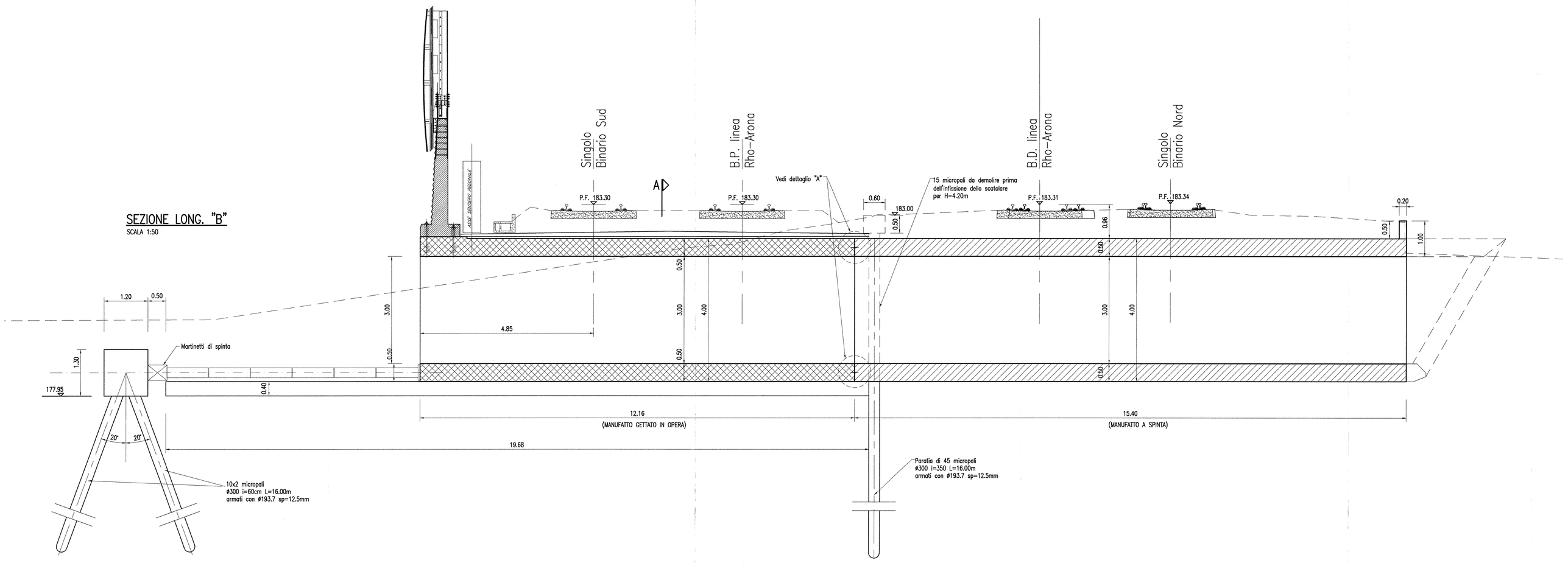

DETTAGLIO "A"
SCALA 1:20

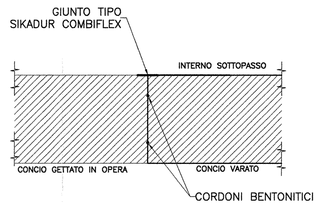

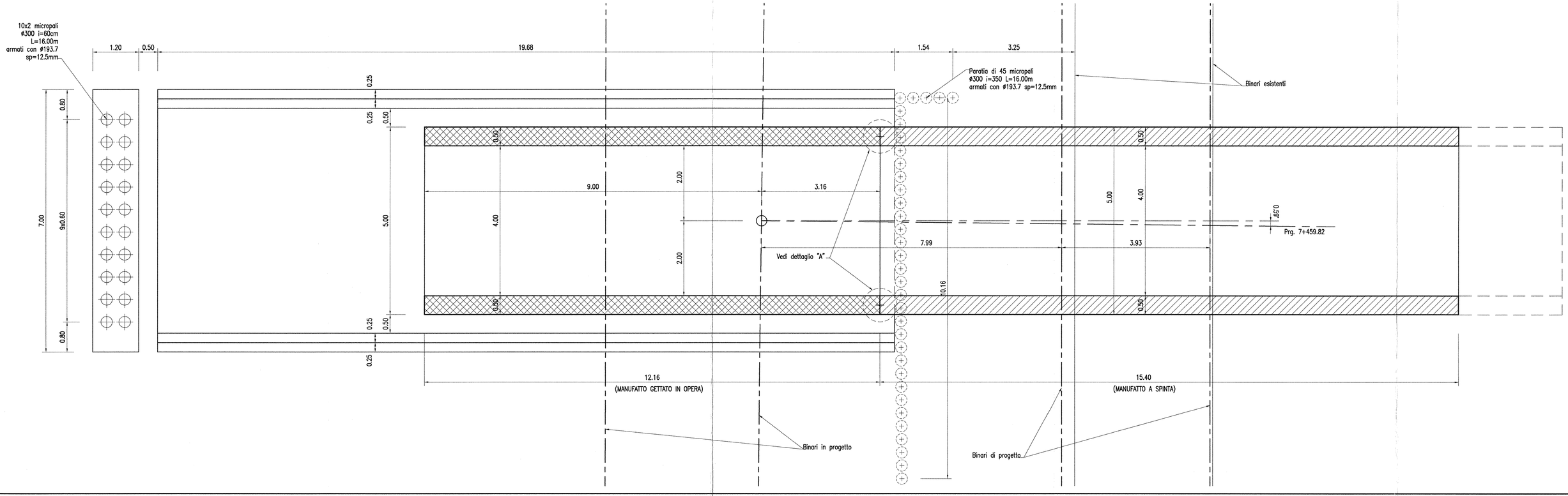

COMMITTENTE:

RFI RETE FERROVIARIA ITALIANA
GRUPPO FERROVIE DELLO STATO

PROGETTAZIONE:

ITALFERR
GRUPPO FERROVIE DELLO STATO

INFRASTRUTTURE FERROVIARIE STRATEGICHE DEFINITE DALLA LEGGE OBIETTIVO N. 443/01

DIREZIONE TECNICA - CENTRO DI PRODUZIONE MILANO

PROGETTO DEFINITIVO PER APPALTO INTEGRATO

POTENZIAMENTO DELLA LINEA RHO-ARONA. TRATTA RHO-GALLARATE QUADRUPLICAMENTO RHO-PARABIAGO E RACCORDO Y

OPERE PRINCIPALI - SOTTOVIA E SOTTOPASSI

SL26 - Nuovo sottopasso ciclopedonale Canale Villoresi al km 7+468.72
Singolo Binario Sud - Parabiago
Carpenteria sottopasso

SCALA : 1:50

COMMESSA	LOTTO	FASE	ENTE	TIPO DOC.	OPERA/DISCIPLINA	PROGR.	REV.
MDL1	12	D	26	BB	SL2600	002	A

Revis.	Descrizione	Redatto	Data	Verificato	Data	Approvato	Data	Autorizzato / Data
A	Emissione Esecutiva	Fiano	Ott. 2010	[illegible]		S. Borelli		Dott. Ing. Carlo Borghi & Partners

File: MDL112D26BBSL2600002A | n. Elab.: