PROSPETTO C–C
Scala 1:50

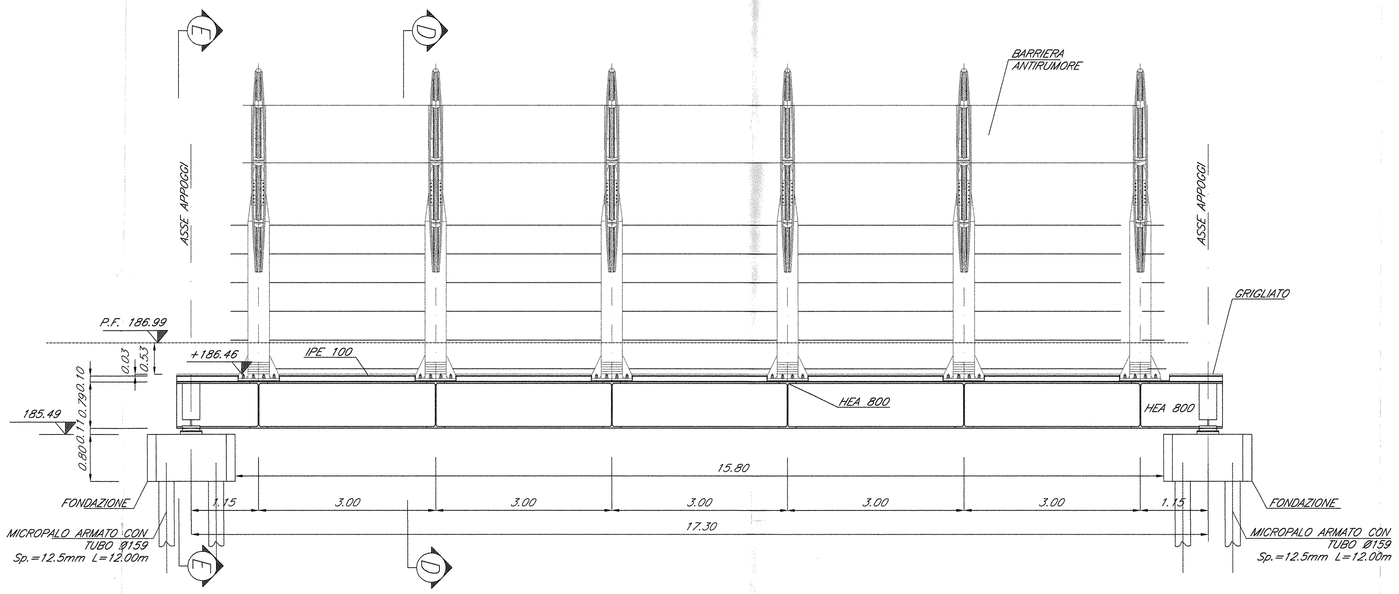

SEZIONE A–A
Scala 1:50

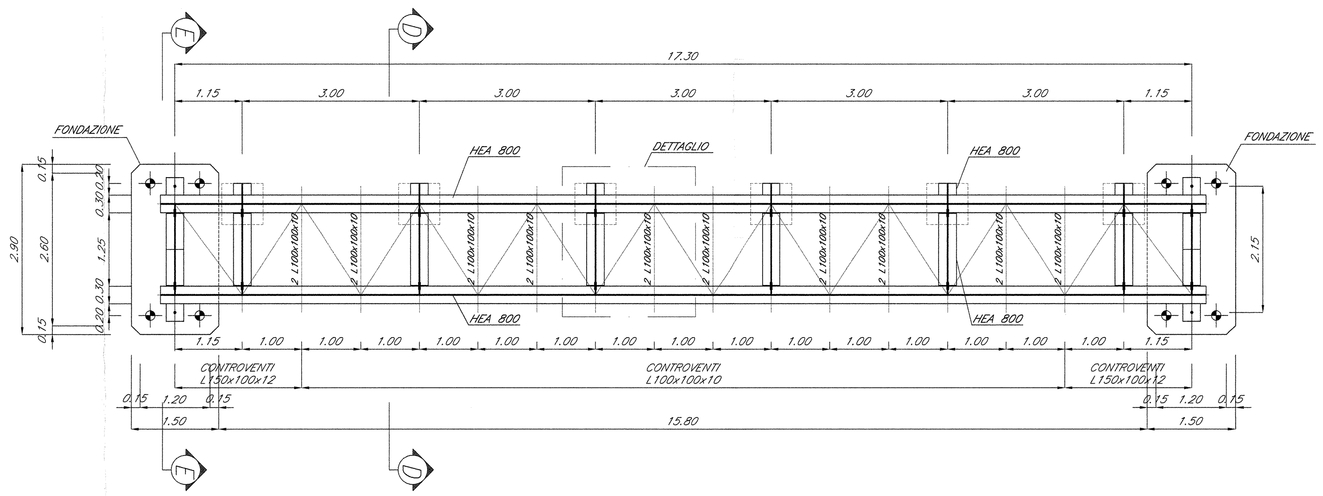

SEZIONE B–B
Scala 1:50

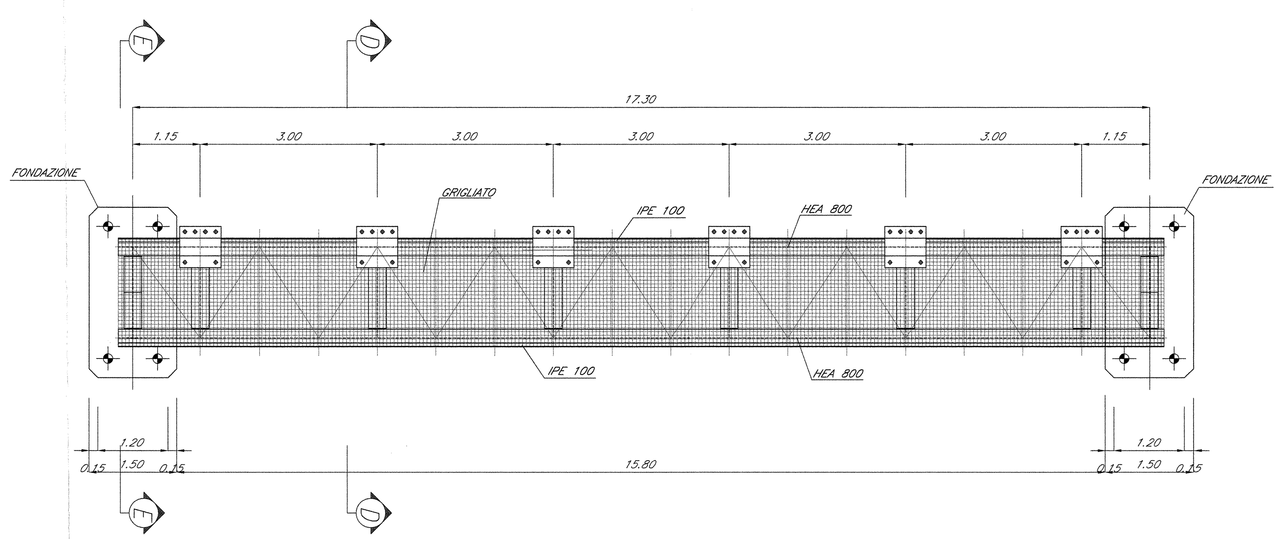

SEZIONE D–D
Scala 1:50

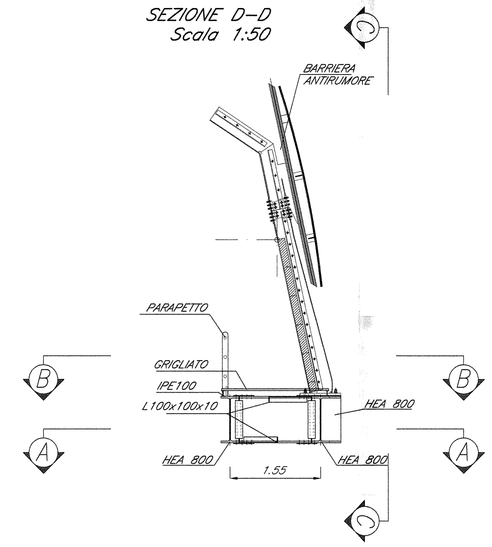

SEZIONE E–E
Scala 1:50

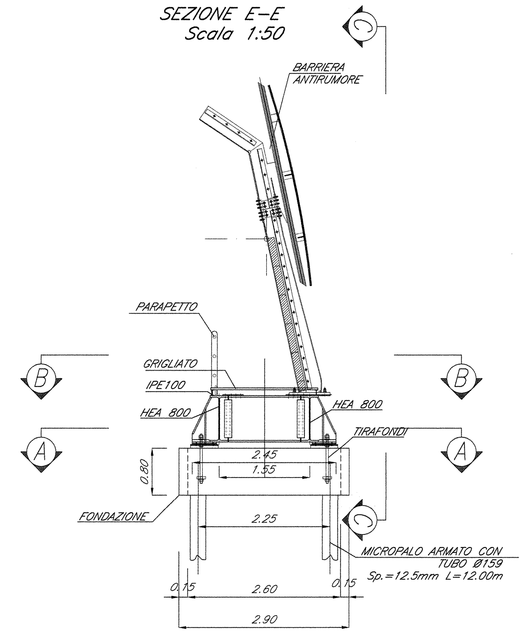

DETTAGLIO
Scala 1:20

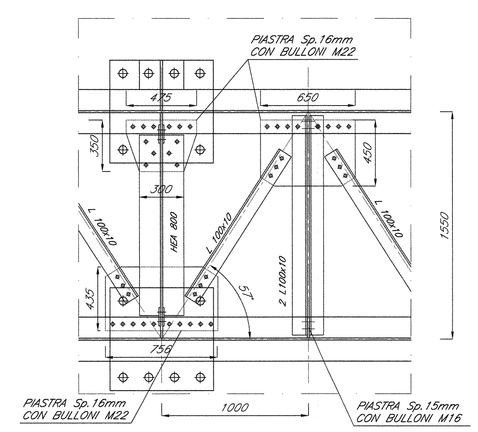

NOTA: Le unioni tra i vari elementi non sono state verificate; di conseguenza, le dimensioni sono indicative e andranno verificate nella fase successiva di progettazione.

TABELLA MATERIALI

CALCESTRUZZI

Tipo		Rapporto a/c max	Classe di lavorabilità	Tipo di cemento	Classe di resistenza minima C20/25x0.83	Classe di esposizione ambientale (UN EN 206)	Dmax aggregati (mm)	Campi d' impiego
B	3	0.55	S3–S4	CEM IV	C28/35	XA1	---	– Cunette portacavi prefabbricate – Cunette prefabbricate – Elementi prefabbricati senza funzioni strutturali
C	1	0.55	S4–S5	CEM IV	C28/35	XC3	20	– Impalcati in c.a. ordinari – Solette in c.a. gettate in opera in elevazione – Predalle
	2	0.55	S3–S4	CEM IV	C28/35	XC3	25	– Pile e spalle – Baggioli e pulvini – Strutture in c.a. in elevazione
	E	0.55	S3–S4	CEM III/V	C28/35	XA1	25	– Scatolari e tombini a sezione non circolare con luce ≤ 5 m – Tombini circolari
G	1	0.55	S3–S4	CEM III/V	C28/35	XC3	25	– Muri di contenimento e sottocorpo in c.a. (armature ≥ 30 Kg/mq)
	2	0.60	S3–S4	CEM III/V	C25/30	XC2	25	– Muri controripa/sottocorpo debolmente armati (armature < 30 Kg/mq) e non armati – Solettoni di fondo – Fondazioni armate – Rivestimenti di tubazioni
	4	0.60	S3–S4	CEM III/V	C25/30	XC2	---	– Cunette gettate in opera, canaletta e cordoli
H	1	0.60	S4–S5	CEM III/V	C25/30	XC2	32	– Pali (di perrille o opere di sostegno), dotfrnrmi e relativi cordoli di collegmento gettati in opera
	2	0.60	S4–S5	CEM III/V	C25/30	XC2	32	– Pali di fondazione gettati in opera
I	---	---	---	CEM IV	C12/15	X0	---	– Magrone di pulizia, riempimento a livellamento

ACCIAIO

ACCIAIO IN BARRE PER GETTI E RETI ELETTROSALDATE	Fe8444c Controllato SALDABILE fy1/fyk < 1.25; (ft/fy) medio > 1.13 Come da D.M. 9–1–1996 dove fy= Singolo valore tensione snerv. fyk= Valore nominale di riferimento ft= Singolo valore tensione rottura
ACCIAIO PER CARPENTERIA METALLICA	FE 430
ACCIAIO ARMONICO DI TIPO STABILIZZATO	fp(o 1855 MPa – fp(1)k 1640 MPa
ACCIAIO PER ARMATURA MICROPALI	FE 430 B
BULLONI	VITE Classe 8.8; DADO Classe 8
SALDATURE	Classe 1; Elettrodi tipo E44/CL.3

PRESCRIZIONI

COPRIFERRO NETTO

– PALI DI FONDAZIONE E PARATIE	s=6.0 cm
– STRUTTURE A CONTATTO CON IL TERRENO	s=4.0 cm
– PILE E SPALLE	s=3.5 cm – per le superfici lapideiondili;
	s=4.0 cm – per i fratti a contatto con il terreno;
– SETTI E SOLETTE IN ELEVAZIONE	s=3.5 cm
– SOLETTE PER IMPALCATO DEI PONTI	s=3.5 cm – estradosso
	s=3.0 cm – intradosso

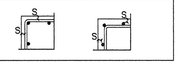

SEZIONI UTILIZZATE – scala 1:20

PROFILO	DESCRIZIONE
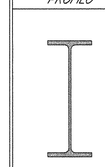	HEA 800
⌐	L100x100x10
I	IPE100

Incidenza armatura fondazione 100Kg/m³

COMMITTENTE:

RFI RETE FERROVIARIA ITALIANA
GRUPPO FERROVIE DELLO STATO

PROGETTAZIONE:

ITALFERR
GRUPPO FERROVIE DELLO STATO

INFRASTRUTTURE FERROVIARIE STRATEGICHE DEFINITE DALLA LEGGE OBIETTIVO N. 443/01

DIREZIONE TECNICA - CENTRO DI PRODUZIONE MILANO

PROGETTO DEFINITIVO PER APPALTO INTEGRATO

POTENZIAMENTO DELLA LINEA RHO-ARONA. TRATTA RHO-GALLARATE QUADRUPLICAMENTO RHO-PARABIAGO E RACCORDO Y

OPERE PRINCIPALI - SOTTOVIA E SOTTOPASSI

SLV1-TIPOLOGICO PASSERELLA PER CAMMINAMENTO PEDONALE E BARRIERA ANTIRUMORE

SCALA: 1:50

COMMESSA	LOTTO	FASE	ENTE	TIPO DOC.	OPERA/DISCIPLINA	PROGR.	REV.
MDL1	12	D	26	BB	SLV100	001	A

Revis.	Descrizione	Redatto	Data	Verificato	Data	Approvato	Data	Autorizzato / Data
A	Emissione Esecutiva	A.Ingletti	Gen.2011			S.Bonelli		

File: MDL12D26BBSLV100001A

n. Elab.: