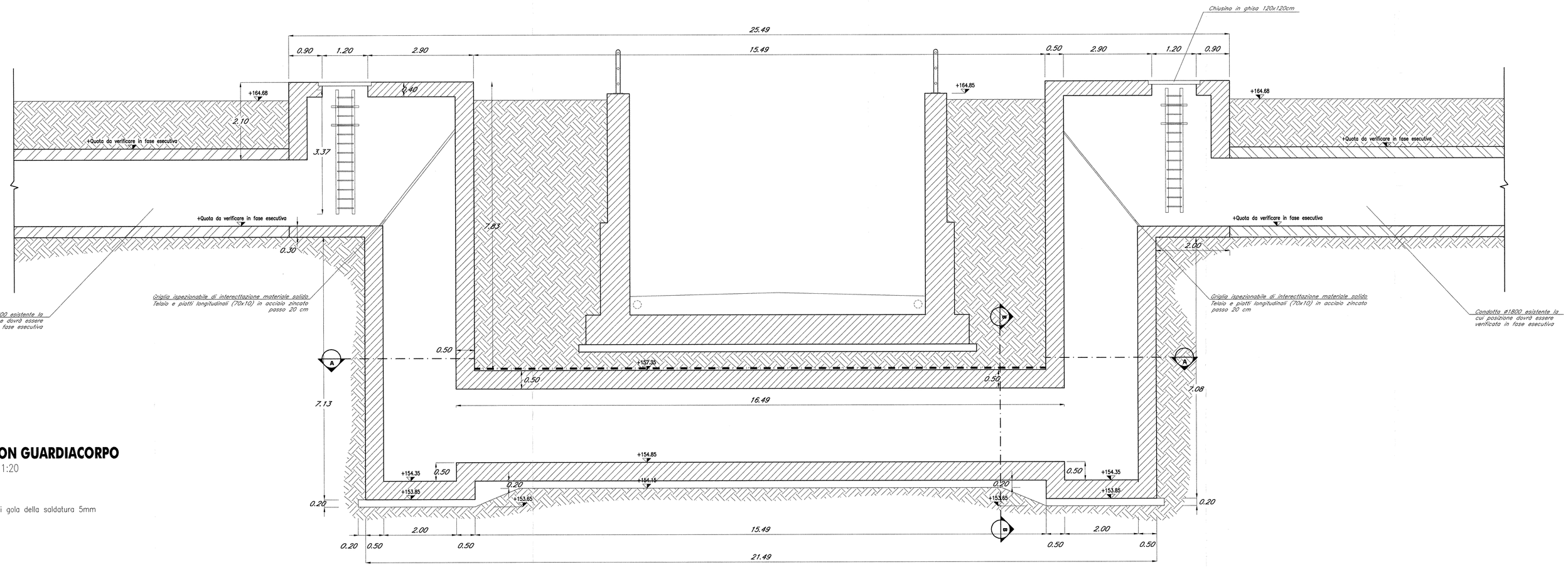

PARTICOLARE SCALA CON GUARDIACORPO

SCALA 1:20

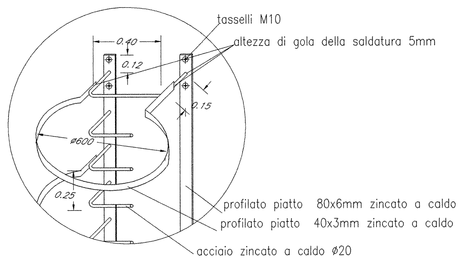

NOTE:
- LE DIMENSIONI DELL'OPERA IN PROGETTO DOVRANNO RISULTARE CONGRUENTI CON LA STRUTTURA ESISTENTE

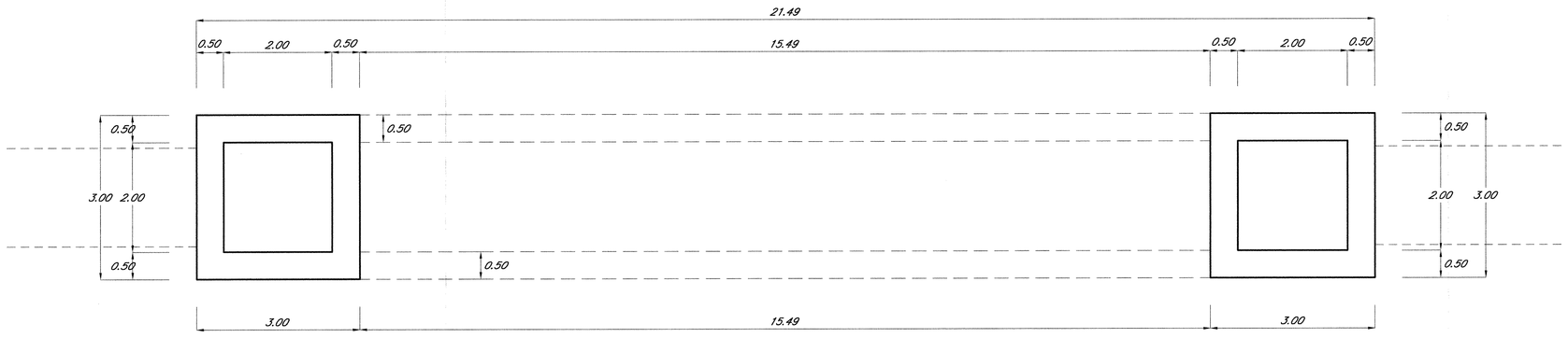

AA SEZIONE LONGITUDINALE
scala 1:50

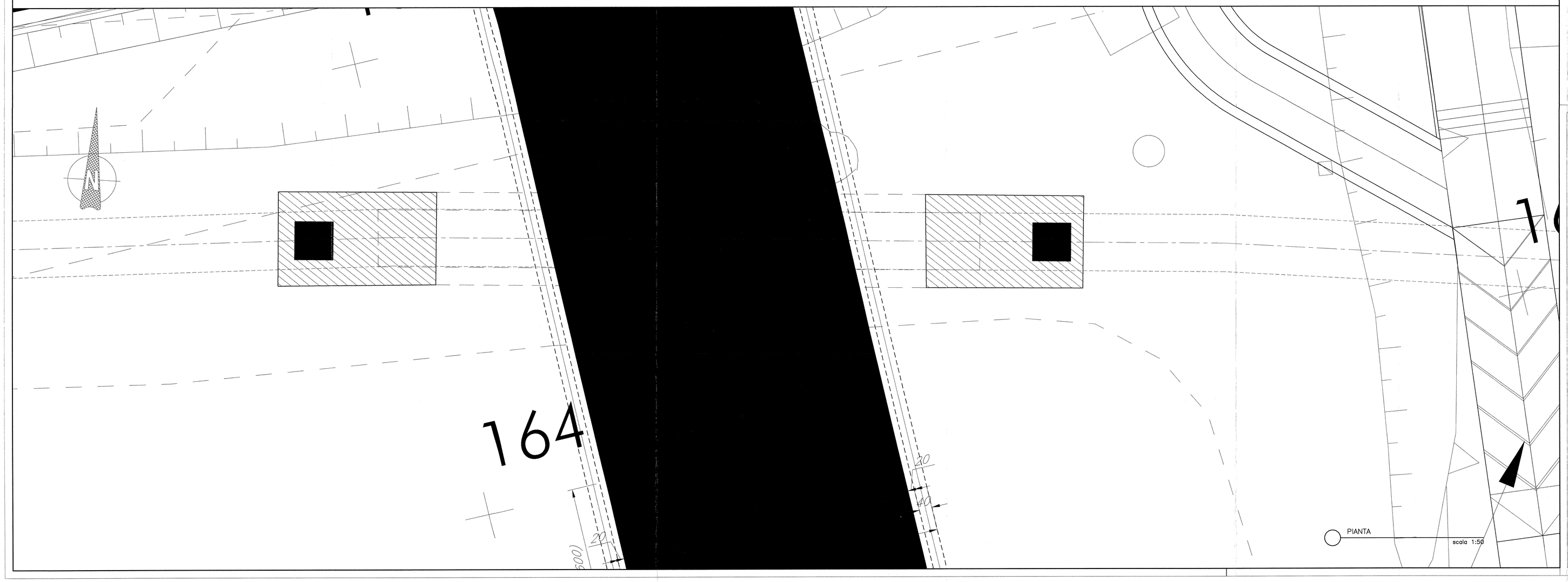

PIANTA
scala 1:50

INCIDENZA ARMATURE:	
– FONDAZIONE	100 Kg/Mc
– ELEVAZIONE	100 Kg/Mc

TABELLA MATERIALI

CALCESTRUZZI

Tipo		Rapporto a/c max	Classe di lavorabilità	Tipo di cemento	Classe di resistenza minima (C20/x/XA)=	Classe di esposizione ambientale (UNI EN 206)	Dmax inerti (mm)	Campi di impiego
B	3	0.55	S3÷S4	CEM I-V	C28/35	XA1	--	– Cunette porticoni prefabbricate – Cunette prefabbricate – Elementi prefabbricati senza funzioni strutturali
C	1	0.55	S4÷S5	CEM I-V	C28/35	XC3	30	– Impalcati in c.a. ordinari – Solette in c.a. gettate in opera in elevazione – Predalle
	2	0.55	S3÷S4	CEM I-V	C28/35	XC3	25	– Pile e spalle – Baggioli e pulvini – Strutture in c.a. in elevazione
	E	0.55	S3÷S4	CEM III-V	C28/35	XA1	25	– Scatolari e tombini a sezione non circolare con luce ≤ 5 m – Tombini circolari
G	1	0.55	S3÷S4	CEM III-V	C28/35	XC3	25	– Muri di contorpiny/sottocorpo in c.a. (armatura ≥ 30 Kg/mc)
	2	0.60	S3÷S4	CEM III-V	C25/30	XC2	25	– Muri contorpiny/sottocorpo debolmente armati (armatura < 30 Kg/mc) o non armati – Solettoni di fondo – Fondazioni armate – Riempimenti di tubazioni
	4	0.60	S3÷S4	CEM III-V	C25/30	XC2	--	– Cunette gettate in opera, cunette e cordoli
H	1	0.60	S4÷S5	CEM III-V	C25/30	XC2	32	– Pali (di parete o opere di sostegno), diaframmi e relativi cordoli & cdegnmetti gettati in opera
	2	0.60	S4÷S5	CEM III-V	C25/30	XC2	32	– Pali di fondazione gettati in opera
I		--	--	CEM I-V	C12/15	X0	--	– Magrone di pulizia, riempimento o livellamento

ACCIAIO

ACCIAIO IN BARRE PER GETTI E RETI ELETTROSALDATE	FeB44k Controllato SALDABILE fy/fyk < 1.25; (ft/fy) media > 1.13 Come da D.M. 14-1-08 dove: fyk= Singolo valore caratteristico snervam.; fyk= Valore nominale di riferimento ft= Singolo valore tensione rottura
ACCIAIO PER CARPENTERIA METALLICA	FE 430
ACCIAIO ARMONICO DI TIPO STABILIZZATO	fptk 1855 MPa – fp(1)k 1640 MPa
ACCIAIO PER ARMATURA MICROPALI	FE 430 B
BULLONI	VITE Classe 8.8; DADO Classe 8
SALDATURE	Classe 1; Elettrodi tipo E44/CL.3

PRESCRIZIONI

COPRIFERRO NETTO

– PALI DI FONDAZIONE E PARATIE – STRUTTURE A CONTATTO CON IL TERRENO – PILE E SPALLE	s=6.0 cm s=4.0 cm s=3.5 cm – per le superfici ispezionabili; s=4.0 cm – per i tratti a contatto con il terreno;
– SETTI E SOLETTE IN ELEVAZIONE – SOLETTE PER IMPALCATO DEI PONTI	s=3.5 cm s=2.5 cm – extradosso s=3.0 cm – intradosso

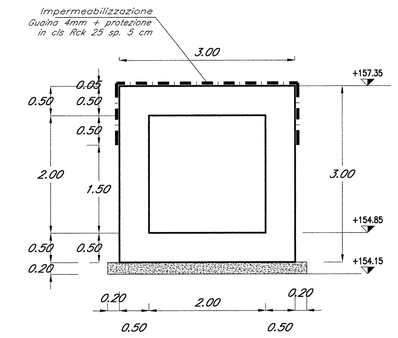

BB SEZIONE TRASVERSALE
scala 1:50

COMMITTENTE:

RFI RETE FERROVIARIA ITALIANA
GRUPPO FERROVIE DELLO STATO

PROGETTAZIONE:

ITALFERR
GRUPPO FERROVIE DELLO STATO

INFRASTRUTTURE FERROVIARIE STRATEGICHE DEFINITE DALLA LEGGE OBIETTIVO N. 443/01

DIREZIONE TECNICA - CENTRO DI PRODUZIONE MILANO

PROGETTO DEFINITIVO PER APPALTO INTEGRATO

POTENZIAMENTO DELLA LINEA RHO-ARONA. TRATTA RHO-GALLARATE QUADRUPLICAMENTO RHO-PARABIAGO E RACCORDO Y

OPERE PRINCIPALI - SOTTOVIA E SOTTOPASSI
SLX1 - Nuovo sottovia via Arluno - Pogliano M.se PK 4+251.47
Carpenteria sifone su canale Villoresi

SCALA : 1:50

COMMESSA	LOTTO	FASE	ENTE	TIPO DOC.	OPERA/DISCIPLINA	PROGR.	REV.
MDL1	12	D	26	BB	SLX100	002	A

Revis.	Descrizione	Redatto	Data	Verificato	Data	Approvato	Data	Autorizzato / Data
A	Emissione Esecutiva	D.Grossi	Gen.2011			S. Borelli		DOTT. ING. S. BORELLI ORDINE DEGLI INGEGNERI DI MILANO N. 22

File: MDL112D26BBSLX100002_A | n. Elab.: -