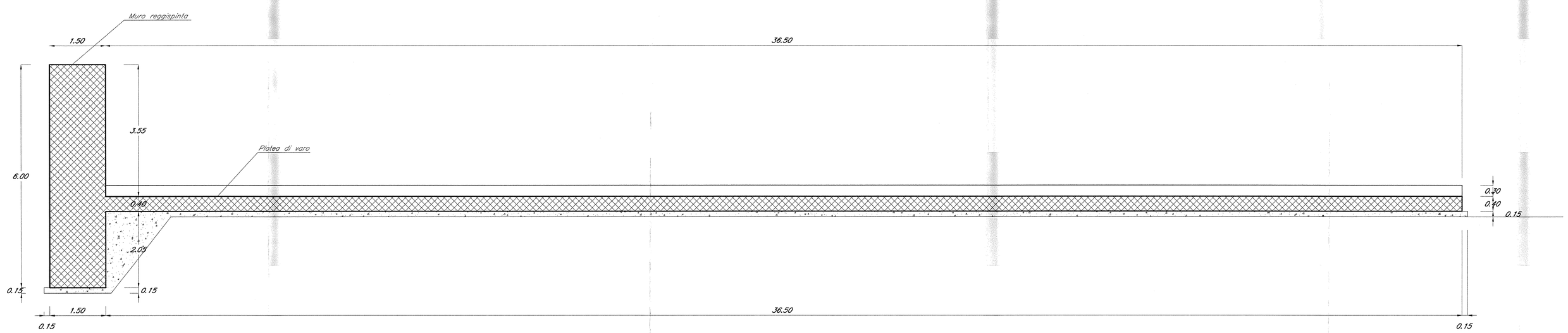

AA SEZIONE A–A
scala 1:50

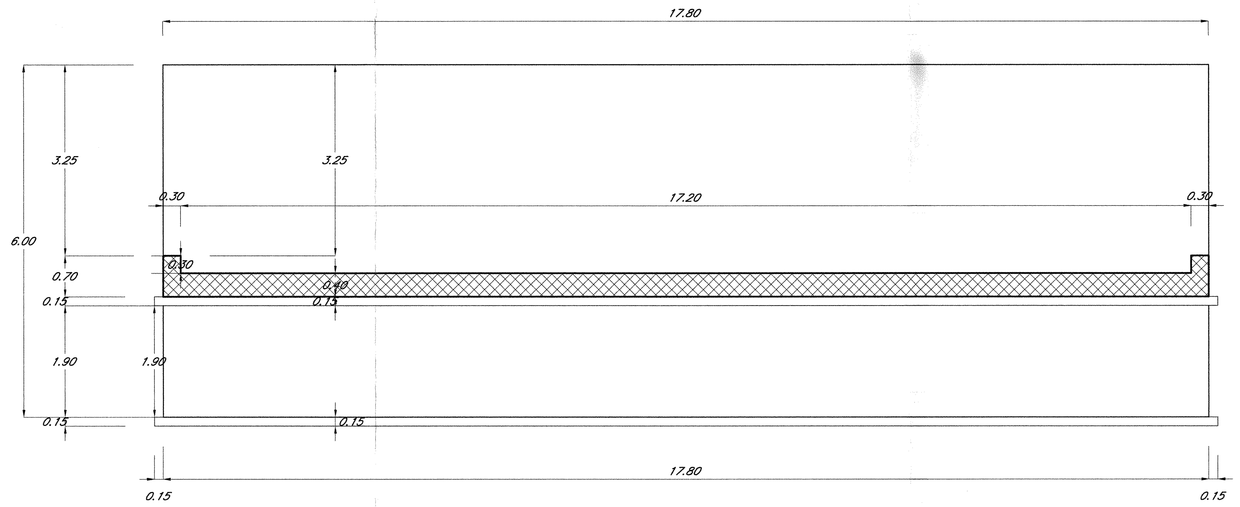

BB SEZIONE B–B
scala 1:50

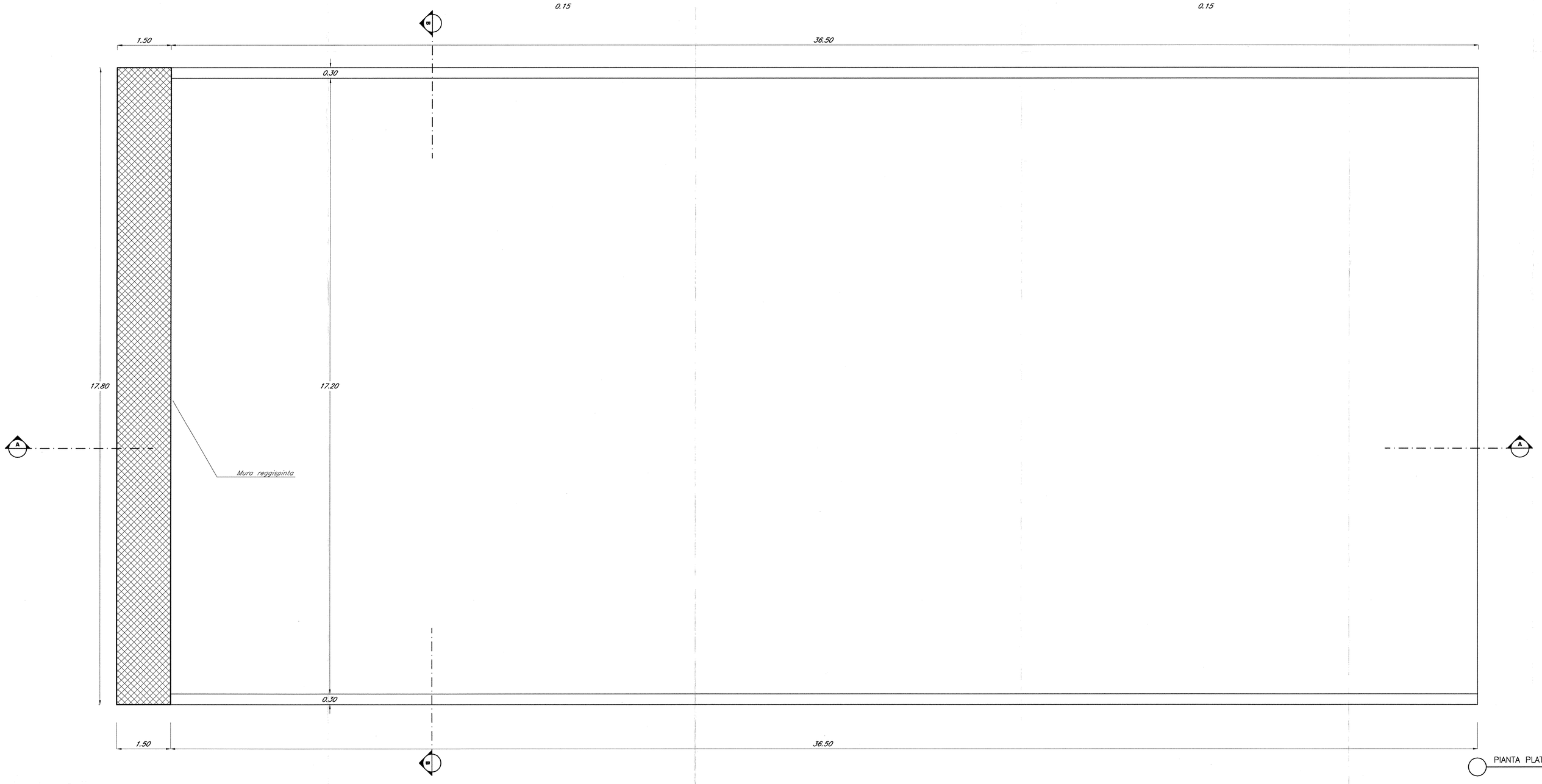

PIANTA PLATEA DI VARO
scala 1:50

INCIDENZA ARMATURE:		
MANUFATTO SCATOLARE	– PLATEA DI VARO	50 Kg/Mc
	– MURO REGGISPINTA	90 Kg/Mc

TABELLA MATERIALI

CALCESTRUZZI

Tipo		Rapporto a/c max	Classe di lavorabilità	Tipo di cemento	Classe di resistenza minima (Cls/N/mm²)	Classe di esposizione ambientale (UNI EN 206)	Dmax inert. (mm)	Campi di impiego
B	3	0.55	S3–S4	CEM I-V	C28/35	XA1	--	– Cunette portacavi prefabbricate – Cunette prefabbricate – Elementi prefabbricati senza funzioni strutturali
C	1	0.55	S4–S5	CEM I-V	C28/35	XC3	20	– Impalcati in c.a. ordinari – Solette in c.a. gettate in opera in elevazione – Predalle
	2	0.55	S3–S4	CEM I-V	C28/35	XC3	25	– Pile e spalle – Baggioli e pulvini – Strutture in c.a. in elevazione
E		0.55	S3–S4	CEM III-V	C28/35	XA1	25	– Scatolari e tombini a sezione non circolare con luce ≤ 5 m – Tombini circolari
G	1	0.55	S3–S4	CEM III-V	C28/35	XC3	25	– Muri di controripa e sottoscarpa in c.a. (armatura ≥ 30 Kg/mc)
	2	0.60	S3–S4	CEM III-V	C25/30	XC2	25	– Muri controripa/sottoscarpa debolmente armati (armatura < 30 Kg/mc) o non armati – Solettoni di fondo – Fondazioni armate – Rivestimenti di tubazioni
	4	0.60	S3–S4	CEM III-V	C25/30	XC2	--	– Cunette gettate in opera, cordolette e cordoli
H	1	0.60	S4–S5	CEM III-V	C25/30	XC2	32	– Pali (di parotie o opere di sostegno), dafromini e relativi cordoli di collegamento gettati in opera
	2	0.60	S4–S5	CEM III-V	C25/30	XC2	32	– Pali di fondazione gettati in opera
I		--	--	CEM I-V	C12/15	X0	--	– Magrone di pulizia, riempimento o livellamento

ACCIAIO

ACCIAIO IN BARRE PER CETTI E RETI ELETTROSALDATE	Fe644k Controllato SALDABILE f_y/f_{yk} < 1.25; (f_t/f_y) medio > 1.13 Come da D.M. 9–1–96 dove fy= Singolo valore tensione snerv. fyk= Valore nominale di riferimento ft= Singolo valore tensione rottura
ACCIAIO PER CARPENTERIA METALLICA	FE 430
ACCIAIO ARMONICO DI TIPO STABILIZZATO	fptk 1855 MPa – fp(1)k 1640 MPa
ACCIAIO PER ARMATURA MICROPALI	FE 430 B
BULLONI	VITE Classe 8.8; DADO Classe 8
SALDATURE	Classe 1. Elettrodi tipo E44/CL.3

PRESCRIZIONI

COPRIFERRO NETTO

– PALI DI FONDAZIONE E PARATE	s=6.0 cm
– STRUTTURE A CONTATTO CON IL TERRENO	s=4.0 cm
– PILE E SPALLE	s=3.5 cm – per le superfici ispezionabili;
	s=4.0 cm – per i tratti a contatto con il terreno;
– SETTI E SOLETTE IN ELEVAZIONE	s=3.0 cm – intradosso
– SOLETTE PER IMPALCATO DEI PONTI	s=3.5 cm – estradosso s=3.0 cm – intradosso

COMMITTENTE:

RFI RETE FERROVIARIA ITALIANA
GRUPPO FERROVIE DELLO STATO

PROGETTAZIONE:

ITALFERR
GRUPPO FERROVIE DELLO STATO

INFRASTRUTTURE FERROVIARIE STRATEGICHE DEFINITE DALLA LEGGE OBIETTIVO N. 443/01

DIREZIONE TECNICA - CENTRO DI PRODUZIONE MILANO

PROGETTO DEFINITIVO PER APPALTO INTEGRATO

POTENZIAMENTO DELLA LINEA RHO-ARONA. TRATTA RHO-GALLARATE QUADRUPLICAMENTO RHO-PARABIAGO E RACCORDO Y

OPERE PRINCIPALI - SOTTOVIA E SOTTOPASSI
SLZ1 - Nuovo sottovia lungo V.le Lombardia
Carpenteria sottopasso Tav. 2/2

SCALA : 1:50

COMMESSA	LOTTO	FASE	ENTE	TIPO DOC.	OPERA/DISCIPLINA	PROGR.	REV.
MDL1	12	D	26	BB	SLZ100	002	A

Revis.	Descrizione	Redatto	Data	Verificato	Data	Approvato	Data	Autorizzato / Data
A	Emissione Esecutiva	A.Ingletti	Gen.2011			S.Bonelli		

File: MDL112D26BBSLZ100002_A | n. Elab.: -