SEZIONE TIPO 1 – Scala 1:50 –

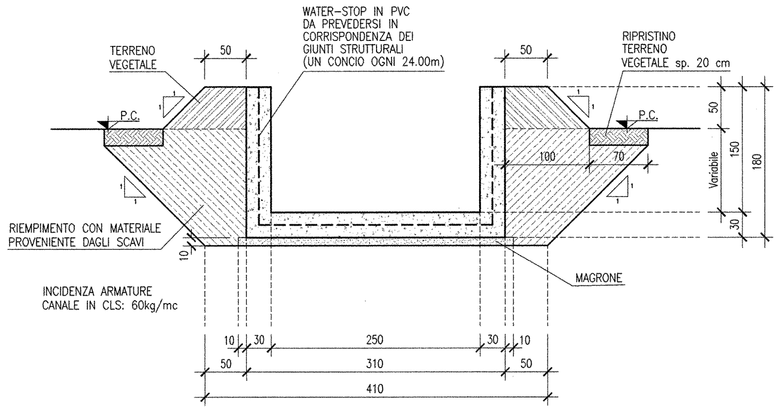

SEZIONE TIPO 2 – Scala 1:50 –

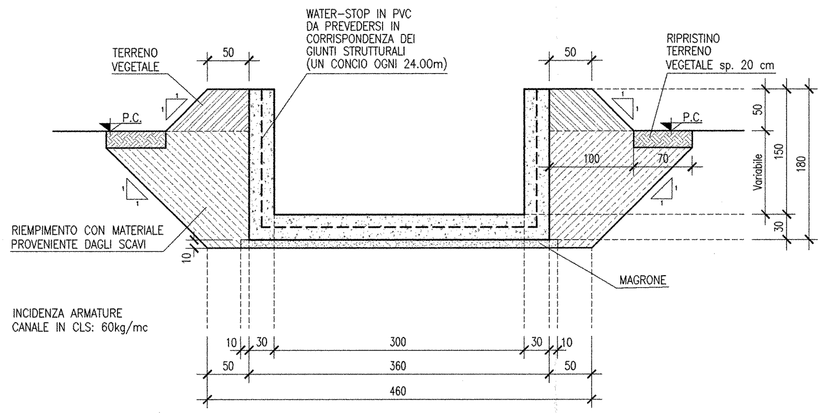

SEZIONE TIPO 3 PER TRATTI TOMBATI – Scala 1:50 –

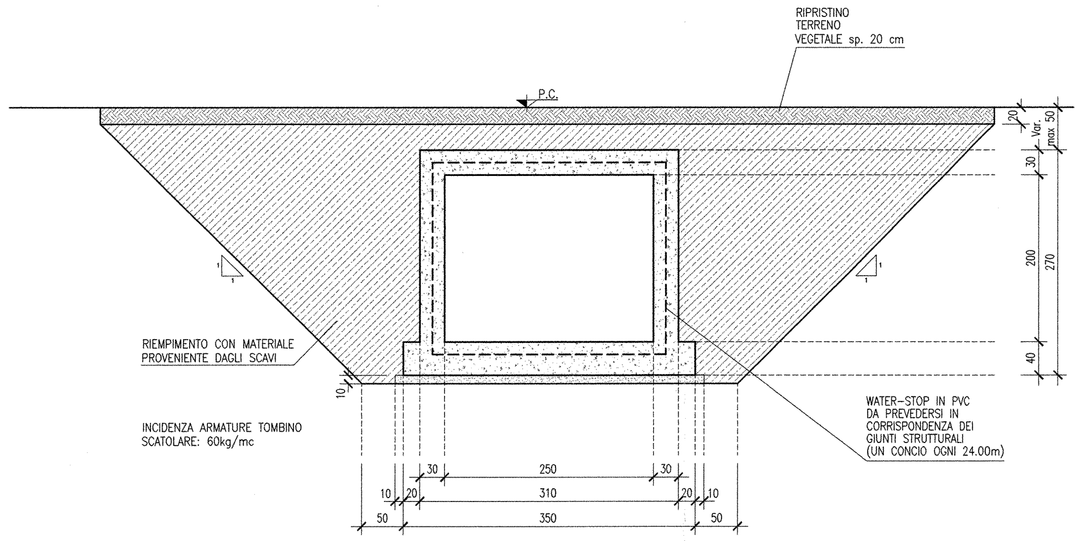

PISTA CICLABILE IN AFFIANCAMENTO CANALE – Scala 1:50 –

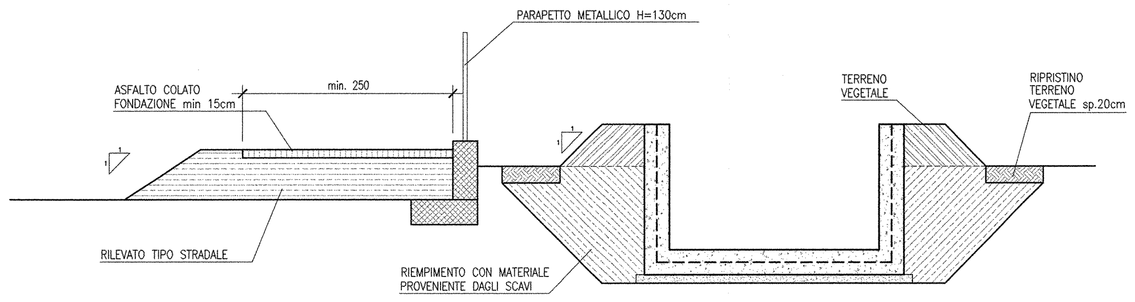

PARTICOLARE CORDONE IDROESPANSIVO – Scala 1:20 –

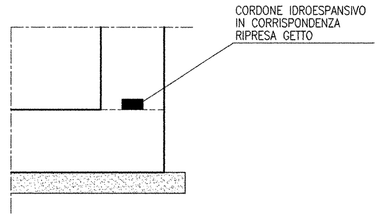

SEZIONE TIPO 4 – Scala 1:50 –

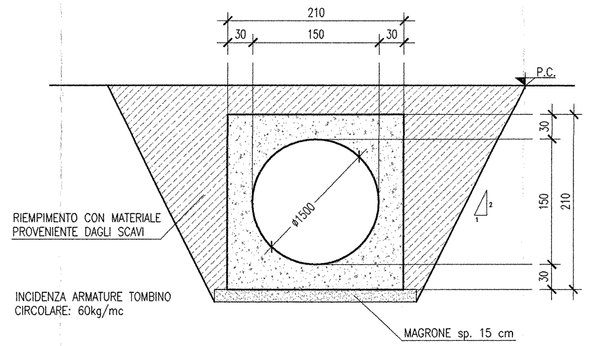

		250x150	300x150	250x200	ø1500
WBS	LUNGHEZZA TOTALE	SEZIONE TIPO 1	SEZIONE TIPO 2	SEZIONE TIPO 3	SEZIONE TIPO 4
IN04	316.6	316.6	– –	– –	– –
IN07	196.9	– –	– –	– –	196.9
IN17	717.7	516.3	– –	201.4	– –
IN18	149.1	– –	149.1	– –	– –
IN19	734.3	734.3	– –	– –	– –

TABELLA MATERIALI

CALCESTRUZZI

Tipo			Rapporto a/c max	Classe di lavorabilità	Tipo di cemento	Classe di resistenza minima C(fck/Rck)min	Classe di esposizione ambientale (UNI EN 206)	Dmax inerti (mm)	Campi di impiego
B		3	0.55	S3–S4	CEM I÷V	C28/35	XA1	--	– Canalette portacavi prefabbricate – Cunette prefabbricate – Elementi prefabbricati senza funzioni strutturali
C		1	0.55	S4–S5	CEM I÷V	C28/35	XC3	20	– Impalcati in c.a. ordinari – Solette in c.a. gettate in opera in elevazione – Predalle
		2	0.55	S3–S4	CEM I÷V	C28/35	XC3	25	– Pile e spalle – Baggioli e pulvini – Strutture in c.a. in elevazione
	E		0.55	S3–S4	CEM III÷V	C28/35	XA1	25	– Scatolari e tombini a sezione non circolare con luce ≤ 5 m – Tombini circolari
G		1	0.55	S3–S4	CEM III÷V	C28/35	XC3	25	– Muri di contraforpo e sottoscarpa in c.a. (armatura ≥ 30 Kg/mc)
		2	0.60	S3–S4	CEM III÷V	C25/30	XC2	25	– Muri contraforpo/sottoscarpo debolmente armati (armatura < 30 Kg/mc) o non armati – Solettoni di fondo – Fondazioni armate – Rivestimenti di tubazioni
		4	0.60	S3–S4	CEM III÷V	C25/30	XC2	--	– Cunette gettate in opera, canalette e cordoli
H		1	0.60	S4–S5	CEM III÷V	C25/30	XC2	32	– Pali (di parete o opere di sostegno), diaframmi e relativi cordoli di collegamento gettati in opera
		2	0.60	S4–S5	CEM III÷V	C25/30	XC2	32	– Pali di fondazione gettati in opera
I			--	--	CEM I÷V	C12/15	X0	--	– Magrone di pulizia, riempimento o livellamento

ACCIAIO

ACCIAIO IN BARRE PER GETTI E RETI ELETTROSALDATE	FeB44k Controllato SALDABILE fy/fyk < 1.35; (ft/fy) medio > 1.13 Come da D.M. 9-1-96 dove fy= Singolo valore tensione snerv. fyk= Valore nominale di riferimento ft= Singolo valore tensione rottura
ACCIAIO PER CARPENTERIA METALLICA	FE 430 – FE 510
ACCIAIO ARMONICO DI TIPO STABILIZZATO	fptk 1855 MPa – fp(1)k 1640 MPa
ACCIAIO PER ARMATURA MICROPALI ACCIAIO PER TRAVI DI RIPARTIZIONE	FE 430 FE 510
BULLONI	VITE Classe 8.8; DADO Classe 8
SALDATURE	Classe I; Elettrodi tipo E44/CL.3

PRESCRIZIONI

COPRIFERRO NETTO

– PALI DI FONDAZIONE E PARATIE	s=6.0 cm
– STRUTTURE A CONTATTO CON IL TERRENO	s=4.0 cm
– PILE E SPALLE	s=3.5 cm – per le superfici ispezionabili; s=4.0 cm – per i tratti a contatto con il terreno;
– SETTI E SOLETTE IN ELEVAZIONE	s=3.5 cm
– SOLETTE PER IMPALCATO DEI PONTI	s=3.5 cm – estradosso s=3.0 cm – intradosso

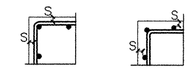

COMMITTENTE:

RFI RETE FERROVIARIA ITALIANA
GRUPPO FERROVIE DELLO STATO

PROGETTAZIONE:

ITALFERR
GRUPPO FERROVIE DELLO STATO

INFRASTRUTTURE FERROVIARIE STRATEGICHE DEFINITE DALLA LEGGE OBIETTIVO N. 443/01

DIREZIONE TECNICA - CENTRO DI PRODUZIONE MILANO

PROGETTO DEFINITIVO PER APPALTO INTEGRATO

POTENZIAMENTO DELLA LINEA RHO-ARONA.
TRATTA RHO-GALLARATE
QUADRUPLICAMENTO RHO-PARABIAGO E RACCORDO Y

OPERE PRINCIPALI - DEVIAZIONE CANALE SECONDARIO VILLORESI
IN00 - Elaborati generali
Carpenteria tipo intervento

SCALA : VARIE

COMMESSA	LOTTO	FASE	ENTE	TIPO DOC.	OPERA/DISCIPLINA	PROGR.	REV.
MDL1	12	D	26	BZ	IN0000	001	A

Revis.	Descrizione	Redatto	Data	Verificato	Data	Approvato	Data	Autorizzato / Data
A	Emissione esecutiva	C. Di Serio	29/10/2010			Borelli		

File: MDL1-12-D-26-BZ-IN0000-001-A

n. Elab.: