PLANIMETRIA DISPOSIZIONE OPERE PROVVISIONALI–Scala 1:200

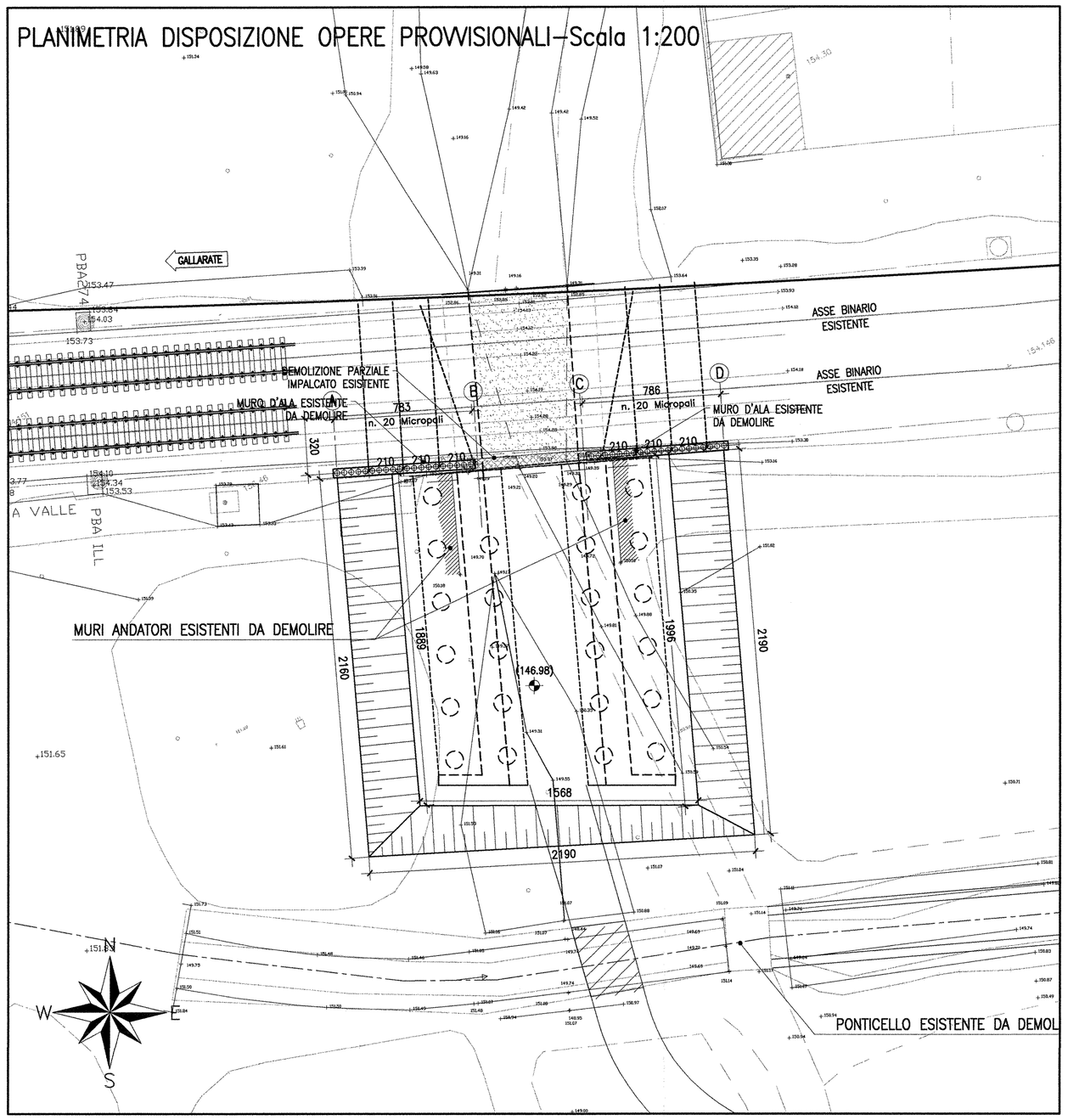

SEZIONE PARATIA TRATTO A–B–C–D–Scala 1:200

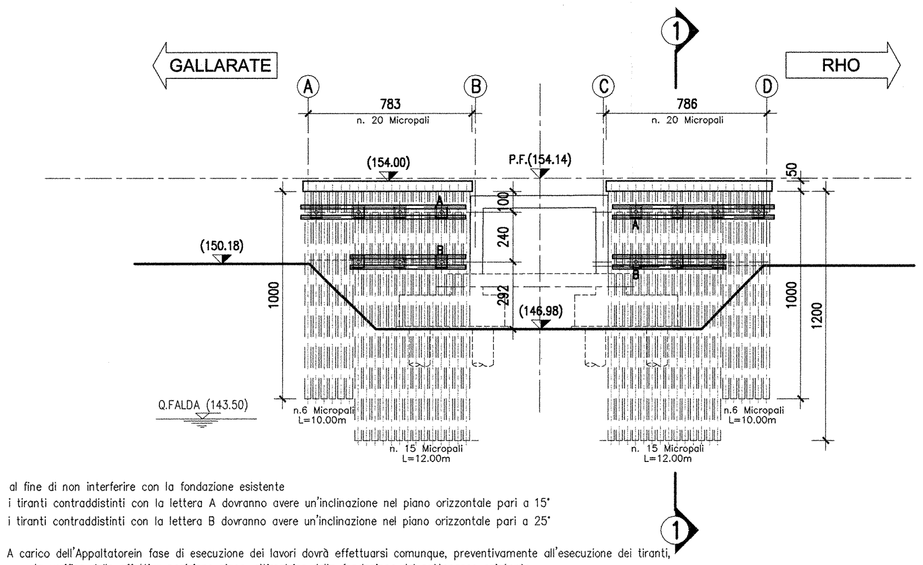

al fine di non interferire con la fondazione esistente
i tiranti contraddistinti con la lettera A dovranno avere un'inclinazione nel piano orizzontale pari a 15°
i tiranti contraddistinti con la lettera B dovranno avere un'inclinazione nel piano orizzontale pari a 25°

A carico dell'Appaltatorein fase di esecuzione dei lavori dovrà effettuarsi comunque, preventivamente all'esecuzione dei tiranti, la verifica della effettiva posizione plano–altimetrica della fondazione del sottopasso esistente

TIRANTI	1° ORDINE	nt	n° TREFOLI		3 DA 0.6"	3 DA 0.6"
		in	INCLINAZIONE		20°	20°
		it	INTERASSE TIRANTI	m	2.10	2.10
		Lp	LUNGHEZZA PASSIVA	m	12.00	12.00
		La	LUNGHEZZA ATTIVA	m	10.00	10.00
		D perf.	DIAMETRO DELLA PERFORAZIONE	mm	160	160
			TRAVI DI RIPARTIZIONE		2 HEA 180	2 HEA 180
			TIRO N0	kN	270	270
	2° ORDINE	nt	n° TREFOLI		4 DA 0.6"	4 DA 0.6"
		in	INCLINAZIONE		20°	20°
		it	INTERASSE TIRANTI	m	2.10	2.10
		Lp	LUNGHEZZA PASSIVA	m	8.00	8.00
		La	LUNGHEZZA ATTIVA	m	12.00	12.00
		D perf.	DIAMETRO DELLA PERFORAZIONE	mm	160	160
			TRAVI DI RIPARTIZIONE		2 HEA 180	2 HEA 180
			TIRO N0	kN	370	370

PARTICOLARE TIRANTE–Scala 1:20

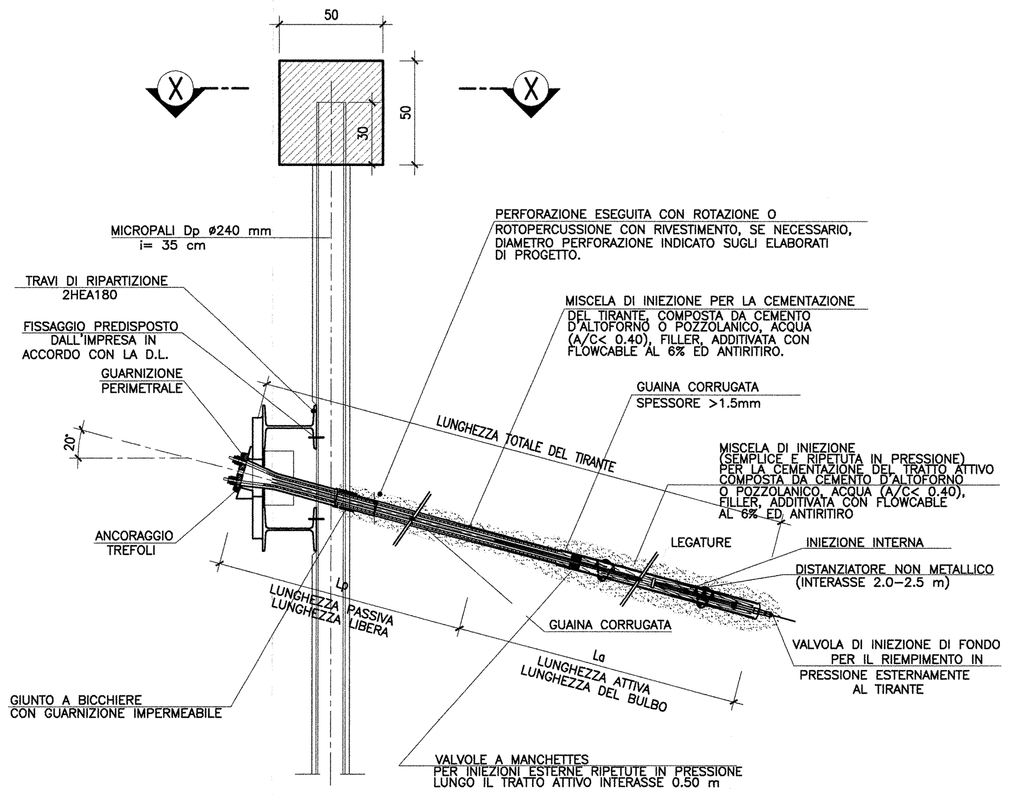

SEZIONE X–X–Scala 1:20

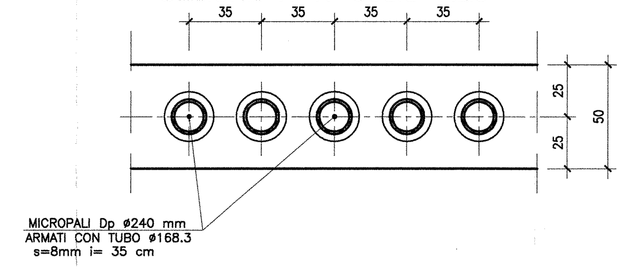

PARTICOLARE CORDOLO–Scala 1:20

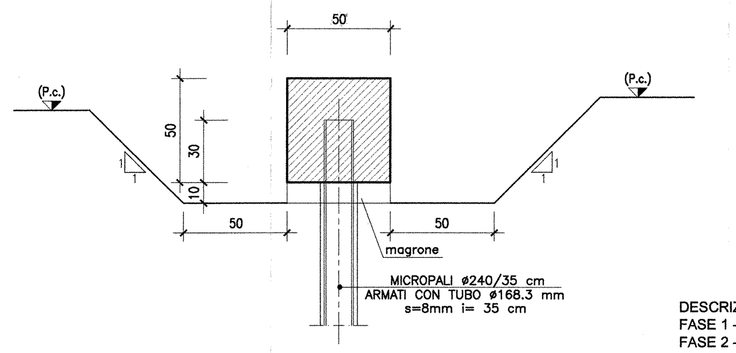

DESCRIZIONE FASI:
FASE 1 - Realizzazione paratia di micropali
FASE 2 - Demolizione muri d'ala esistenti e contemporanea esecuzione tiranti
FASE 3 - Scavi fino a quota intradosso fondazione
FASE 4 - Realizzazione spalle
FASE 5 - Realizzazione impalcato
FASE 6 - Opere di armamento e finiture.

SEZIONE 1–1–Scala 1:200

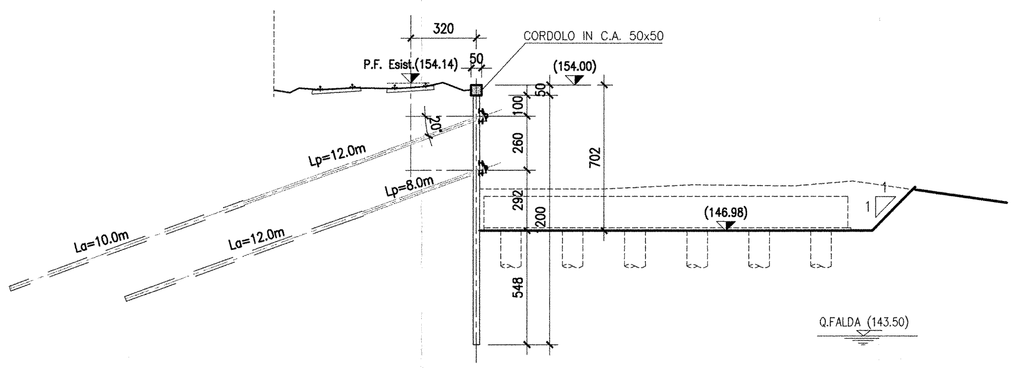

MICROPALI	TRATTO AB	N.6	L. 10m	ARMATI CON TUBO ø168.3	s=8mm	i= 35 cm
		N.15	L. 12m	ARMATI CON TUBO ø168.3	s=8mm	i= 35 cm
	TRATTO CD	N.6	L. 10m	ARMATI CON TUBO ø168.3	s=8mm	i= 35 cm
		N.15	L. 12m	ARMATI CON TUBO ø168.3	s=8mm	i= 35 cm

INCIDENZA ARMATURE:	
CORDOLO TESTA MICROPALI	100 Kg/Mc

NOTA:
IN CORRISPONDENZA DELL'OPERA E' STATA SEGNALATA LA PRESENZA DI ALCUNI SOTTOSERVIZI PER LA LORO INDIVIDUAZIONE SI VEDANO ELABORATI SPECIFICI.

IN FASE DI PROGETTAZIONE ESECUTIVA L'UBICAZIONE E LA TIPOLOGIA DEI SOTTOSERVIZI PRESENTI DOVRA' ESSERE VERIFICATA.

TABELLA MATERIALI

CALCESTRUZZI

Tipo		Rapporto a/c max	Classe di lavorabilità	Tipo di cemento	Classe di resistenza minima C(fck/Rck)m	Classe di esposizione ambientale (UNI EN 206)	Dmax inerti (mm)	Campi di impiego
B	3	0.55	S3–S4	CEM I÷V	C28/35	XA1	--	– Canalette portacavi prefabbricate – Cunette prefabbricate – Elementi prefabbricati senza funzioni strutturali
C	1	0.55	S4–S5	CEM I÷V	C28/35	XC3	20	– Impalcati in c.a. ordinari – Solette in c.a. gettate in opera in elevazione – Predalle
	2	0.55	S3–S4	CEM I÷V	C28/35	XC3	25	– Pile e spalle – Baggioli e pulvini – Strutture in c.a. in elevazione
	E	0.55	S3–S4	CEM III÷V	C28/35	XA1	25	– Scatolari e tombini a sezione non circolare con luce ≤ 5 m – Tombini circolari
G	1	0.55	S3–S4	CEM III÷V	C28/35	XC3	25	– Muri di controripa e sottoscarpa in c.a. (armatura ≥ 30 Kg/mc)
	2	0.60	S3–S4	CEM III÷V	C25/30	XC2	25	– Muri controripa/sottoscarpa debolmente armati (armatura < 30 Kg/mc) o non armati – Solettoni di fondo – Fondazioni armate – Rivestimenti di tubazioni
	4	0.60	S3–S4	CEM III÷V	C25/30	XC2	--	– Cunette gettate in opera, canalette e cordoli
H	1	0.60	S4–S5	CEM III÷V	C25/30	XC2	32	– Pali (di parete o opere di sostegno), diaframmi e relativi cordoli di collegamento gettati in opera
	2	0.60	S4–S5	CEM III÷V	C25/30	XC2	32	– Pali di fondazione gettati in opera
I	---	--		CEM I÷V	C12/15	X0	--	– Magrone di pulizia, riempimento o livellamento

ACCIAIO

ACCIAIO IN BARRE PER GETTI E RETI ELETTROSALDATE	FeB44k Controllato SALDABILE fy/fyk < 1.35; (ft/fy) medio > 1.13 Come da D.M. 9–1–96 dove fy= Singolo valore tensione snerv. fyk= Valore nominale di riferimento ft= Singolo valore tensione rottura
ACCIAIO PER CARPENTERIA METALLICA	FE 430 – FE 510
ACCIAIO ARMONICO DI TIPO STABILIZZATO	fptk 1855 MPa – fp(1)k 1640 MPa
ACCIAIO PER ARMATURA MICROPALI ACCIAIO PER TRAVI DI RIPARTIZIONE	FE 430 FE 510
BULLONI	VITE Classe 8.8; DADO Classe 8
SALDATURE	Classe I; Elettrodi tipo E44/CL.3

PRESCRIZIONI

COPRIFERRO NETTO

– PALI DI FONDAZIONE E PARATIE – STRUTTURE A CONTATTO CON IL TERRENO – PILE E SPALLE	s=6.0 cm s=4.0 cm s=3.5 cm – per le superfici ispezionabili; s=4.0 cm – per i tratti a contatto con il terreno;
– SETTI E SOLETTE IN ELEVAZIONE	s=3.5 cm
– SOLETTE PER IMPALCATO DEI PONTI	s=3.5 cm – estradosso s=3.0 cm – intradosso

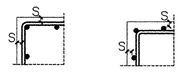

COMMITTENTE:
RFI RETE FERROVIARIA ITALIANA
GRUPPO FERROVIE DELLO STATO

PROGETTAZIONE:
ITALFERR
GRUPPO FERROVIE DELLO STATO

INFRASTRUTTURE FERROVIARIE STRATEGICHE DEFINITE DALLA LEGGE OBIETTIVO N. 443/01

DIREZIONE TECNICA - CENTRO DI PRODUZIONE MILANO

PROGETTO DEFINITIVO PER APPALTO INTEGRATO

POTENZIAMENTO DELLA LINEA RHO-ARONA.
TRATTA RHO-GALLARATE
QUADRUPLICAMENTO RHO-PARABIAGO E RACCORDO Y

OPERE PRINCIPALI - INTERFERENZE VIARIE
Prolungamento sottovia agricolo km 0+771.94 - Pregnana Milanese
Fasi realizzative e opere provvisionali

SCALA : VARIE

COMMESSA	LOTTO	FASE	ENTE	TIPO DOC.	OPERA/DISCIPLINA	PROGR.	REV.
MDL1	12	D	26	BZ	IN0300	002	A

Revis.	Descrizione	Redatto	Data	Verificato	Data	Approvato	Data	Autorizzato / Data
A	Emissione esecutiva	C. Di Serio	08/11/2010			Borelli		

File: MDL1-12-D-26-BZ-IN0300-002-A | n. Elab.: