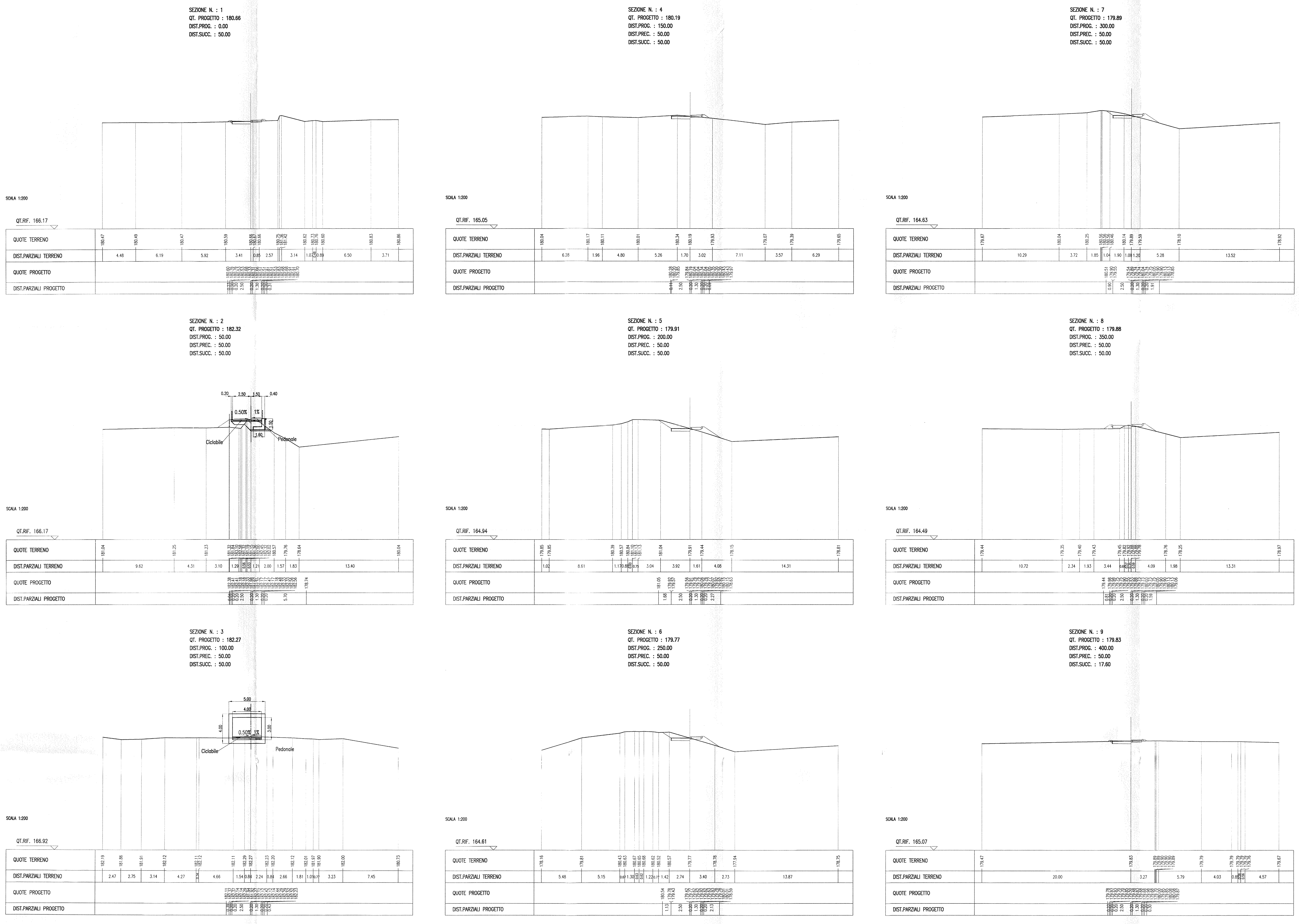

SEZIONE TIPO 1
scala 1:50

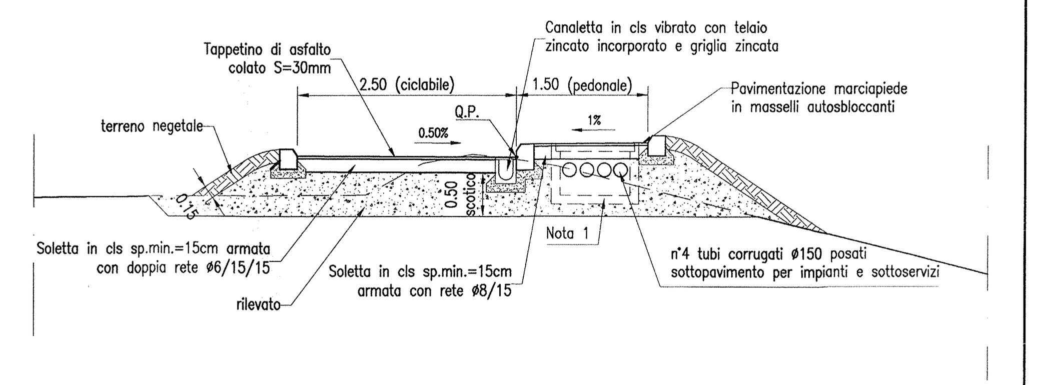

SEZIONE TIPO 2
scala 1:50

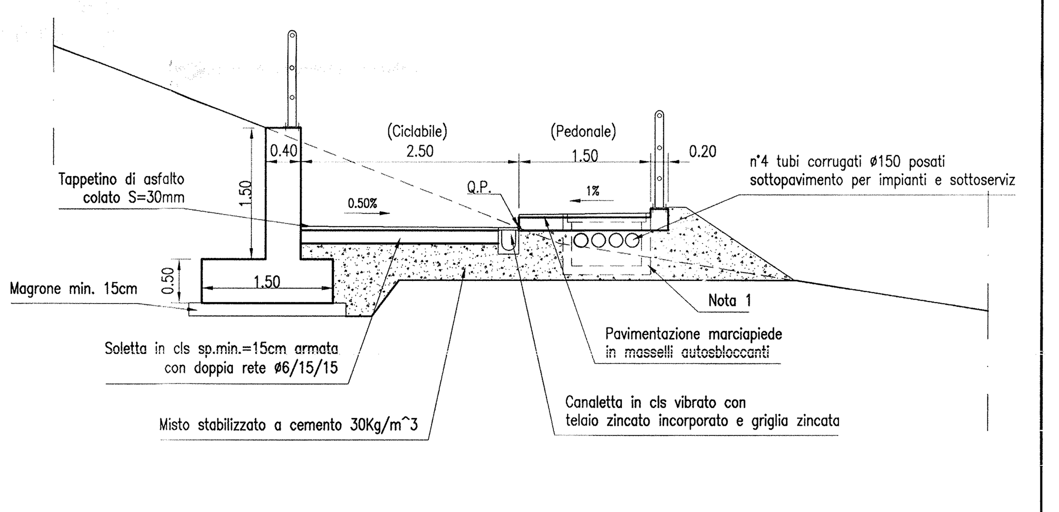

NOTA 1
prevedere un pozzetto d' ispezione 80x50cm ogni 20m

COMMITTENTE:

RFI RETE FERROVIARIA ITALIANA
GRUPPO FERROVIE DELLO STATO

PROGETTAZIONE:

ITALFERR
GRUPPO FERROVIE DELLO STATO

INFRASTRUTTURE FERROVIARIE STRATEGICHE DEFINITE DALLA LEGGE OBIETTIVO N. 443/01

DIREZIONE TECNICA - CENTRO DI PRODUZIONE MILANO

PROGETTO DEFINITIVO PER APPALTO INTEGRATO

POTENZIAMENTO DELLA LINEA RHO-ARONA. TRATTA RHO-GALLARATE QUADRUPLICAMENTO RHO-PARABIAGO E RACCORDO Y

OPERE PRINCIPALI - INTERFERENZE VIARIE

NRX8 - Pista ciclabile lungo Canale Villoresi - Parabiago
(prolungamento a sud dell' SL26)
Sezioni trasversali e dettagli - 1/2

SCALA: varie

COMMESSA	LOTTO	FASE	ENTE	TIPO DOC.	OPERA/DISCIPLINA	PROGR.	REV.
MDL1	12	D	26	W9	NVX800	001	B

Revis.	Descrizione	Redatto	Data	Verificato	Data	Approvato	Data	Autorizzato / Data
A	Emissione Esecutiva	Fieno				S. Borelli		
B	Emissione Esecutiva	A.Inglietti	Gen.2011			Borelli		ITALFERR dott. ing. Donato LAVACCA Ordine Ingegneri di NOVARA

File: MDL112D26W9NVX800001B

n. Elab.: