"DETTAGLI VELETTA IN C.A. FACCIA VISTA"

DETTAGLIO "A" – chiusura dell'impermeabilizzazione della veletta
Scala 1:2

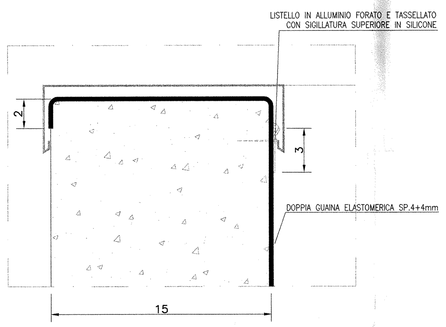

DETTAGLIO "B" – fissaggio della copertura, impermeabilizzazione e ventilazione
Scala 1:10

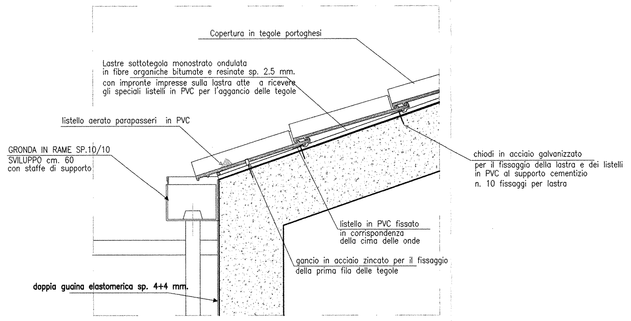

VELETTA IN C.A. FACCIA VISTA
Scala 1:20

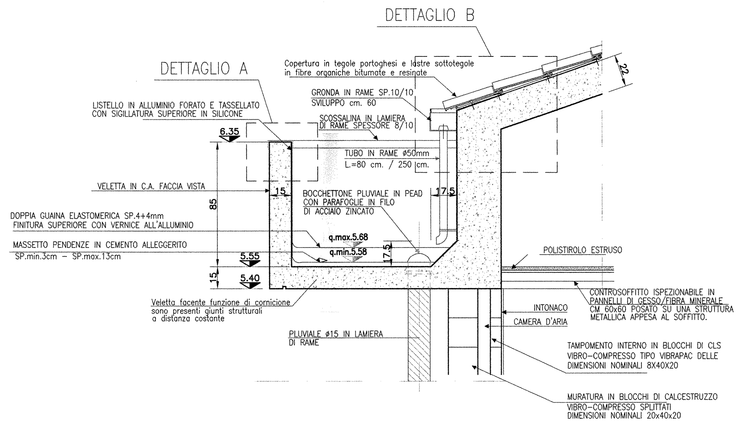

VELETTA IN C.A. FACCIA VISTA (IN CORRISPONDENZA DEL PILASTRO)
Scala 1:20

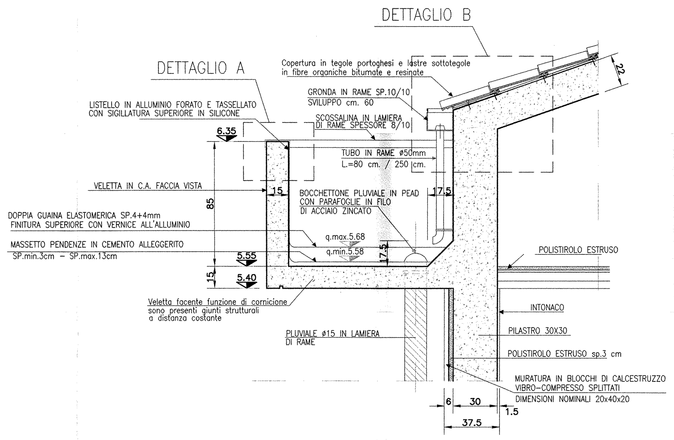

"DETTAGLIO GIUNTI VELETTA IN C.A. FACCIA VISTA"

PIANTA C–C
Scala 1:20

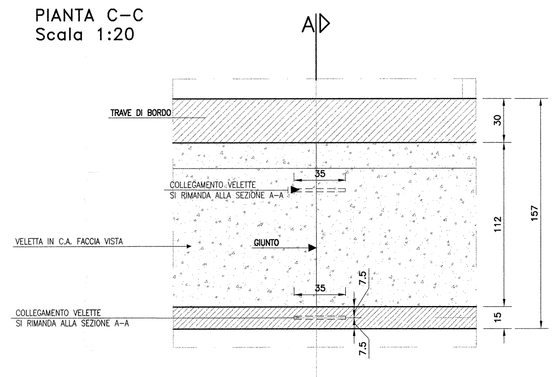

SEZIONE A–A
Scala 1:20

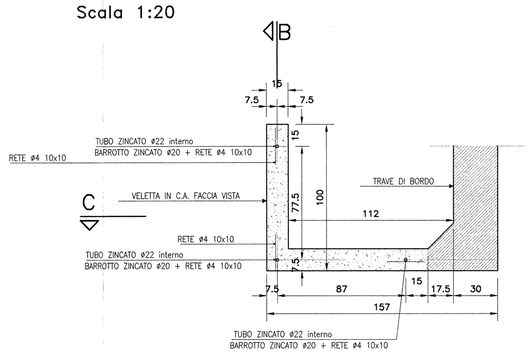

SEZIONE B–B
Scala 1:20

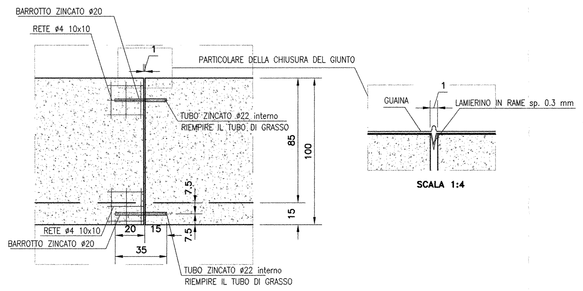

"DETTAGLIO FONDAZIONE"

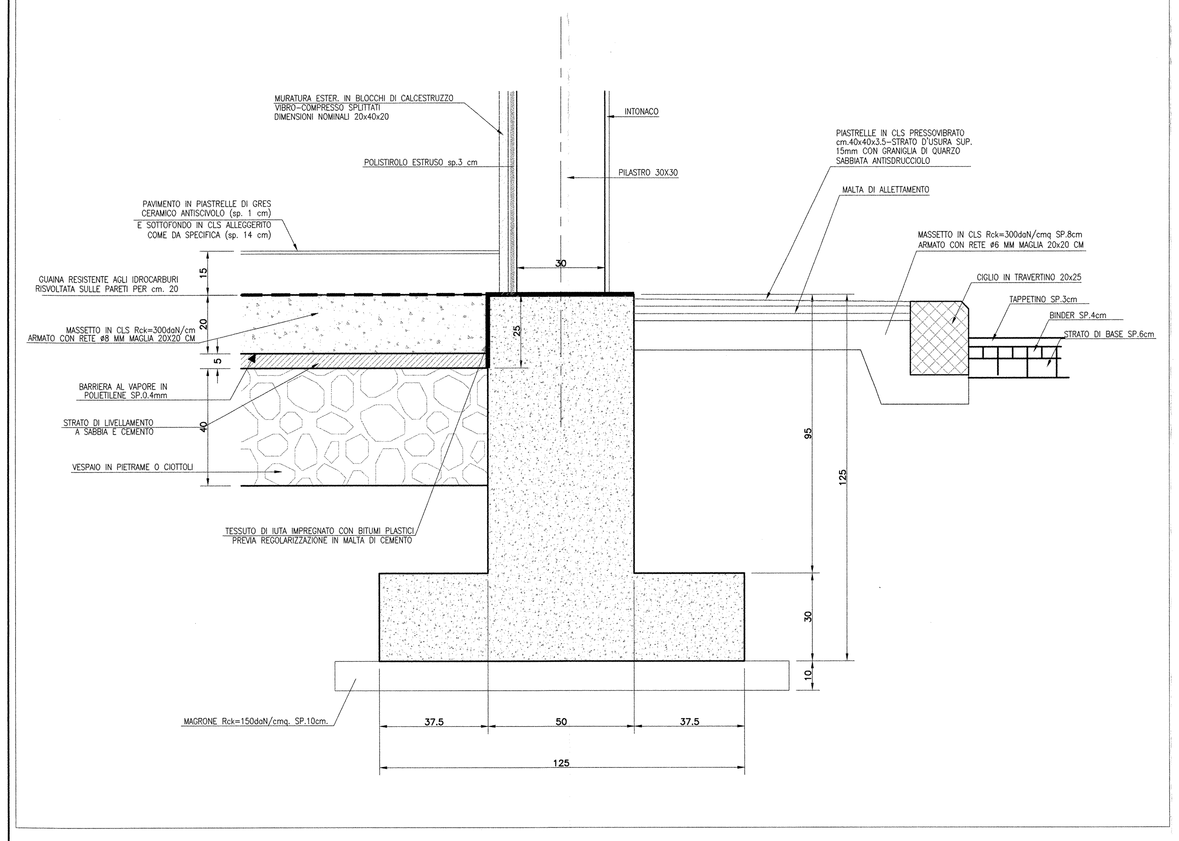

"DETTAGLI DELLE MURATURE"
Scala 1:10

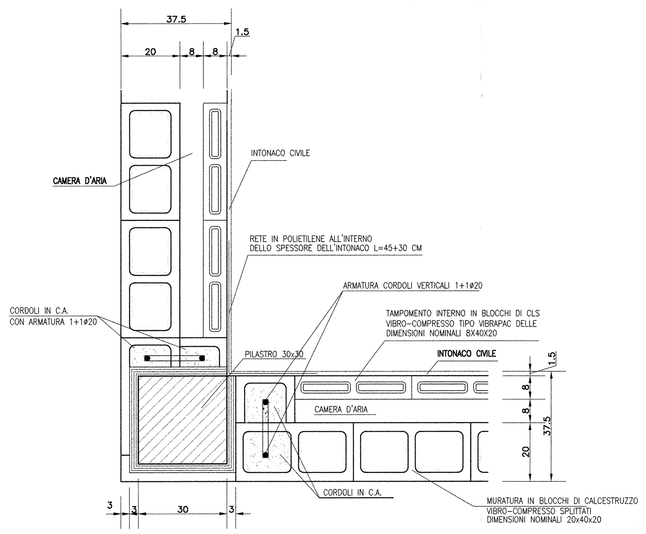

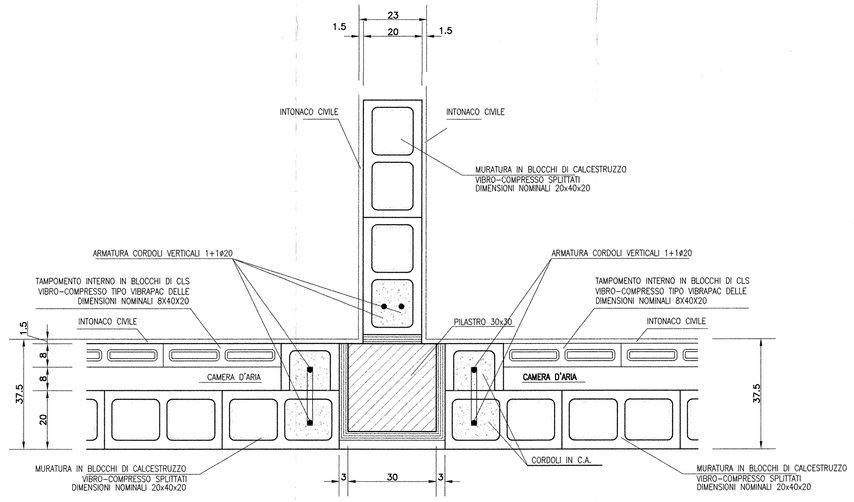

COMMITTENTE:

RFI RETE FERROVIARIA ITALIANA
GRUPPO FERROVIE DELLO STATO

PROGETTAZIONE:

ITALFERR
GRUPPO FERROVIE DELLO STATO

DIREZIONE TECNICA - CENTRO DI PRODUZIONE MILANO

PROGETTO DEFINITIVO PER APPALTO INTEGRATO

POTENZIAMENTO DELLA LINEA RHO-ARONA. TRATTA RHO-GALLARATE QUADRUPLICAMENTO RHO-PARABIAGO E RACCORDO Y

FABBRICATI TECNOLOGICI - OPERE CIVILI

FA02 - Nuova SSE di Legnano

Particolari e finiture

SCALA: 1:20

COMMESSA	LOTTO	FASE	ENTE	TIPO DOC.	OPERA/DISCIPLINA	PROGR.	REV.
MDL1	12	D	26	BC	FA0204	001	A

Revis.	Descrizione	Redatto	Data	Verificato	Data	Approvato	Data	Autorizzato / Data
A	Emissione Esecutiva	Fiano	Ott. 2010			S. Bonfi		Ing. Giuseppe Cicero Ordine Ingegneri Provincia Milano n. 19709

File: MDL112D26BCFA0204001A — n. Elab.: