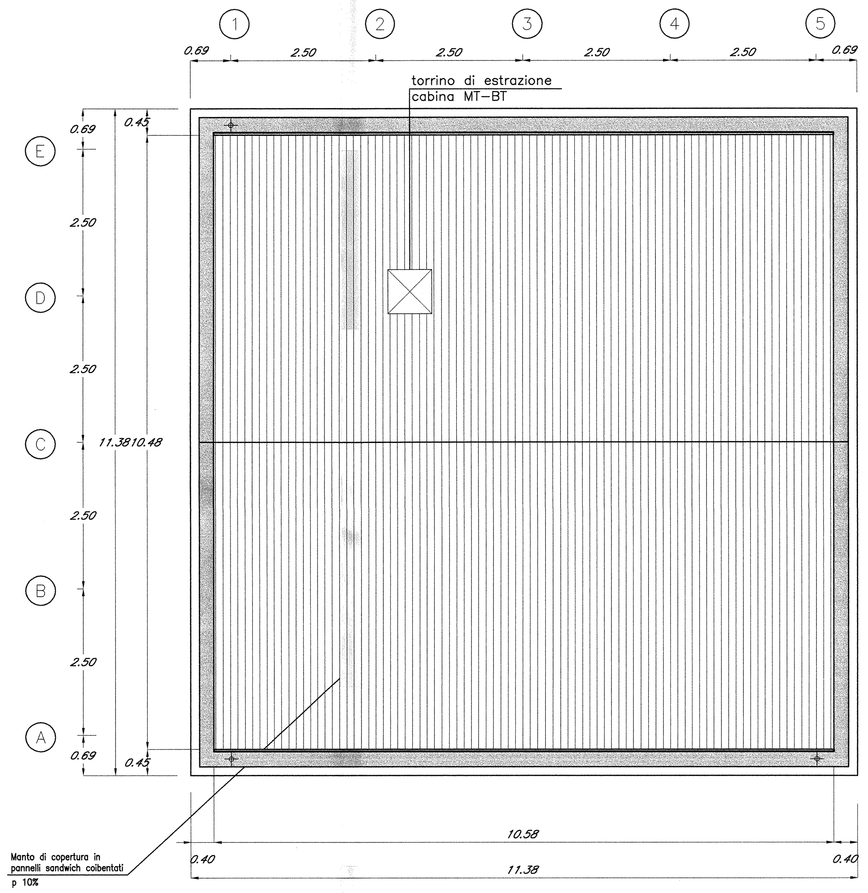

PIANTA COPERTURA
scala 1:50

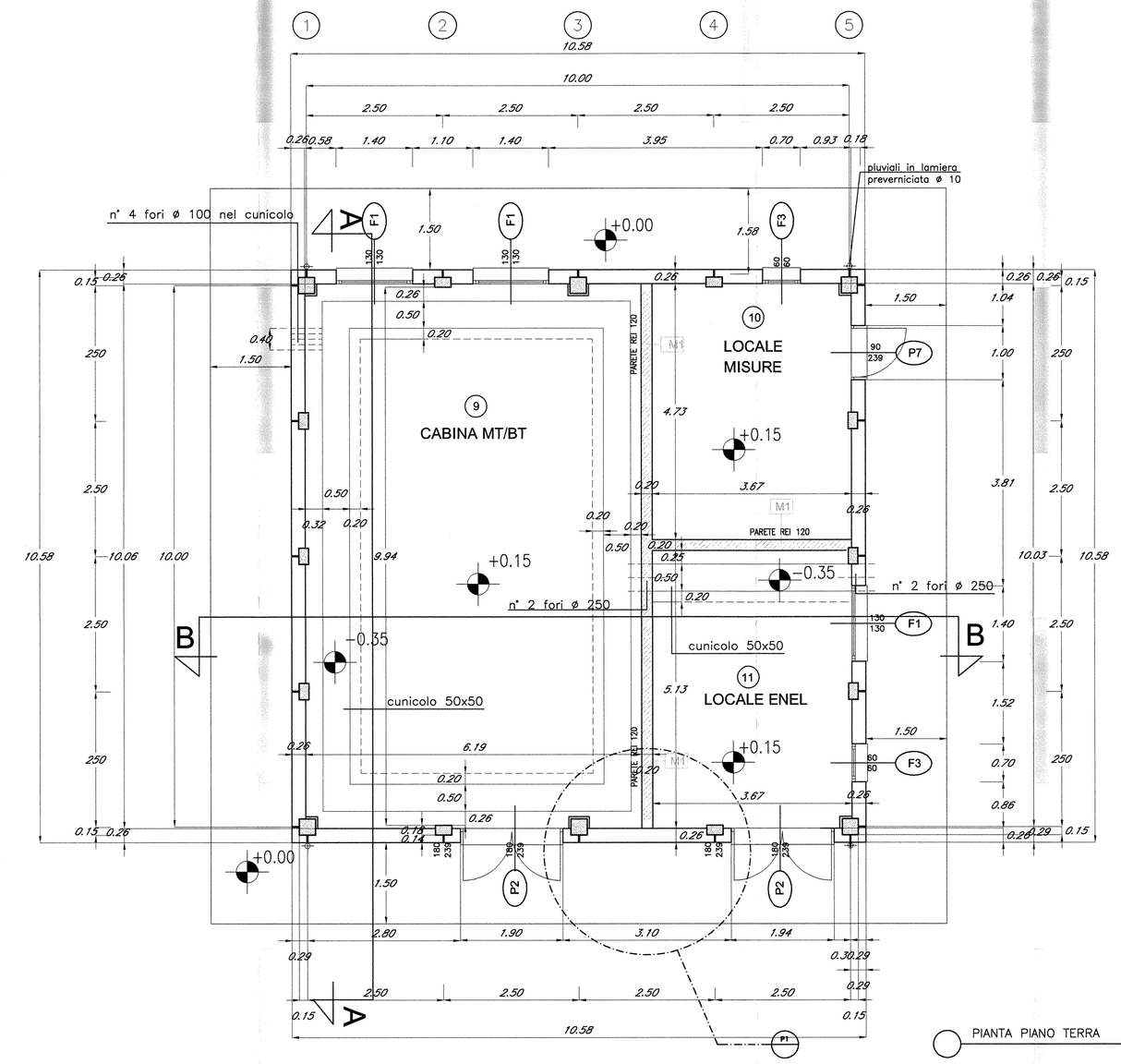

PIANTA PIANO TERRA
scala 1:50

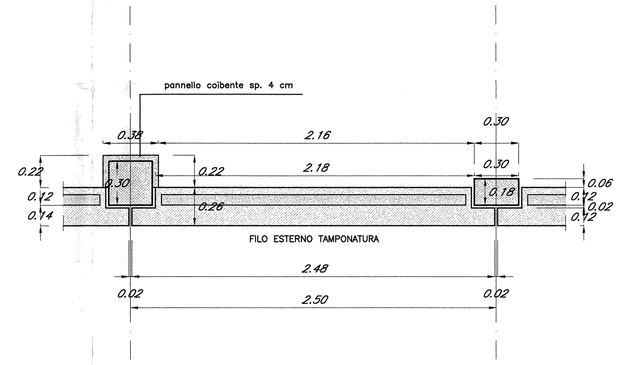

P1 PARTICOLARE PANNELLO TAMPONATURA
scala 1:20

ABACO DEGLI INFISSI

F3	Finestra 60/60,apribile a vasistas, in alluminio anodizzato preverniciato color testa di moro, spessore del profilo mm 55 munito di vetrocamera composto da lastra esterna opaca mm 10-11, intercapedine mm 4, lastra interna mm 4 .
F1	Finestra 130/130 con griglia di areazione, in alluminio anodizzato preverniciato color testa di moro, spessore del profilo mm 55 con specchiatura inferiore cieca formata da pannello coibentato con interposta lastra di acciaio antintrusione e specchiatura superiori munite di vetrocamera composto da lastra esterna opaca mm 10-11, intercapedine mm 4, lastra interna mm 4 .
F2	Finestra 130/130 con griglia di areazione, in alluminio anodizzato preverniciato color testa di moro, spessore del profilo mm 55 con specchiatura inferiore cieca formata da pannello coibentato con interposta lastra di acciaio antintrusione e specchiatura superiori munite di vetrocamera composto da lastra esterna opaca mm 10-11, intercapedine mm 4, lastra interna mm 4 .
P7b	Porta 90/239 in alluminio anodizzato preverniciato color testa di moro, spessore del profilo mm 55 con specchiatura inferiore cieca formata da pannello coibentato con interposta lastra di acciaio antintrusione e specchiatura superiori munite di vetrocamera composto da lastra esterna opaca mm 10-11, intercapedine mm 4, lastra interna mm 4 .
P4	Porta 130/220 con griglia di areazione, in alluminio anodizzato preverniciato color testa di moro, spessore del profilo mm 55 con specchiatura inferiore cieca formata da pannello coibentato con interposta lastra di acciaio antintrusione e specchiatura superiori munite di vetrocamera composto da lastra esterna opaca mm 10-11, intercapedine mm 4, lastra interna mm 4 .
P2b	Porta 180/239 con griglia di areazione, in alluminio anodizzato preverniciato color testa di moro, spessore del profilo mm 55 con specchiatura inferiore cieca formata da pannello coibentato con interposta lastra di acciaio antintrusione e specchiatura superiori munite di vetrocamera composto da lastra esterna opaca mm 10-11, intercapedine mm 4, lastra interna mm 4 .
P2	Porta 200/239 in alluminio anodizzato preverniciato color testa di moro, spessore del profilo mm 55 con specchiatura inferiore cieca formata da pannello coibentato con interposta lastra di acciaio antintrusione e specchiatura superiori munite di vetrocamera composto da lastra esterna opaca mm 10-11, intercapedine mm 4, lastra interna mm 4 .
P4	Porta 130/220 con griglia di areazione, in alluminio anodizzato preverniciato color testa di moro, spessore del profilo mm 55 con specchiatura inferiore cieca formata da pannello coibentato con interposta lastra di acciaio antintrusione e specchiatura superiori munite di vetrocamera composto da lastra esterna opaca mm 10-11, intercapedine mm 4, lastra interna mm 4 .
P7	Porta 90/220, in alluminio anodizzato preverniciato color testa di moro, spessore del profilo mm 55 con specchiatura inferiore cieca formata da pannello coibentato con interposta lastra di acciaio antintrusione e specchiatura superiori munite di vetrocamera composto da lastra esterna opaca mm 10-11, intercapedine mm 4, lastra interna mm 4 .
P8	Porta interna 90/220 in alluminio anodizzato preverniciato color testa di moro, spessore del profilo mm 55 con specchiature ciechee
P10	Porta bagni 80/220, in laminato o alluminio colore bianco con specchiature cieche

WBS	Progressiva	L 1 (m)	locale 9 (mq) Cabina MT/BT	locale 10 (mq) Locale Misure	locale 11 (mq) Locale ENEL
FA05 RHO BIVIO NOVARA	km 0+133.71	10.58	62.00	17.30	18.78

CARATTERISTICHE MATERIALI

CALCESTRUZZO:
Magrone di sottofondazione ..... Rck ≥15 MPa
Fondazione ..... Rck ≥30 MPa
Elevazione ..... Rck ≥35 MPa
Getti di sigillatura ..... Rck ≥30 MPa
Prefabbricato ..... Rck ≥45 MPa
(Dimens. max inerti mm 20 o 15)

ACCIAIO:
Controllato in stabilimento ..... Fe B 44k
Copriferro in fondazione ..... sp = 4cm
Copriferro in elevazione ..... sp = 3.5cm
Copriferro per prefabbricati ..... sp = 3.0cm

FINITURE:
Tramezzature interne in blocchi di cls con finitura "splittata"
Tramezzature dei servizi igienici in laterizio intonacato e rivestito con ceramica fino ad. h. cm. 220
Pavimentazione in grès rosso su massetto nei locali tecnici, pavimento galleggiante nei locali con permanenza di persone
Pluviali e bancali in lamiera zincata e preverniciata s=6/10 mm colore testa di moro
Grondaia in c.a.v. con trattamento idrorepellente esterno e guaina bituminosa
Soglie e gradini in cemento
Serramenti porte e finestre in alluminio verniciato color testa di moro con vetrocamera stratificato10/11-12-4 o vetri satinati 10/11
Rasatura interna dei pannelli prefabbricati e tinteggiatura (vedi tabella delle finiture)
Controsoffitto in pannelli di fibra minerale e lana di vetro imbustata o pannello metallico REI120
Copertura con pannelli sandwich coibentati sp=6 cm

STRUTTURE PORTANTI IN ELEVAZIONE:
Telaio in c.a. e travi prefabbricate in cav
Carichi minimi sopportabili verticali e orizzontali su copertura e pareti secondo DM 16/01/1996 "Criteri generali per la verifica di sicurezza delle costruzioni e dei carichi e sovraccarichi"

NOTA 1
Per la disposizione e la tipologia delle apparecchiature, vedi elaborati specifici impianti tecnologici

LEGENDA

- NUMERO LOCALI
- RIFERIMENTO AD ABACO INFISSI
- RIFERIMENTO AD ABACO MURATURE

ABACO DEI MURI

M1	MURATURA IN BLOCCHI DI CLS ED ARGILLA ESPANSA FACCIA VISTA sp=cm.20 REI 120
M2	MURATURA IN BLOCCHI DI CLS ED ARGILLA ESPANSA FACCIA VISTA sp=cm.15
M3	MURATURA IN BLOCCHI DI CLS ED ARGILLA ESPANSA FACCIA VISTA sp=cm.15 INTONACATA A TUTTA ALTEZZA E RIVESTIMENTO CERAMICO LATO SERVIZI IGIENICI h.220cm
M4	DOPPIA MURATURA IN LATERIZIO sp=cm.12 INTONACATA A TUTTA ALTEZZA CON RIVESTIMENTO CERAMICO DA AMBO LE PARTI h.220cm
M5	MURATURA IN LATERIZIO sp=cm.12 INTONACATA A TUTTA ALTEZZA CON RIVESTIMENTO CERAMICO SU AMBO LE PARTI h.220cm
M6	MURATURA IN LATERIZIO sp=cm.8 INTONACATA A TUTTA ALTEZZA CON RIVESTIMENTO CERAMICO LATO SERVIZI IGIENICI h.220cm
M7	MURATURA IN LATERIZIO sp=cm.8 INTONACATA A TUTTA ALTEZZA CON RIVESTIMENTO CERAMICO DA AMBO I LATI h.220cm

COMMITTENTE:
RFI RETE FERROVIARIA ITALIANA
GRUPPO FERROVIE DELLO STATO

PROGETTAZIONE:
ITALFERR
GRUPPO FERROVIE DELLO STATO

INFRASTRUTTURE FERROVIARIE STRATEGICHE DEFINITE DALLA LEGGE OBIETTIVO N. 443/01

DIREZIONE TECNICA - CENTRO DI PRODUZIONE MILANO

PROGETTO DEFINITIVO PER APPALTO INTEGRATO

POTENZIAMENTO DELLA LINEA RHO-ARONA. TRATTA RHO-GALLARATE QUADRUPLICAMENTO RHO-PARABIAGO E RACCORDO Y

FABBRICATI TECNOLOGICI - OPERE CIVILI
FA05 - Fabbricato Rho Bivio Novara
Piante

SCALA : 1:50

COMMESSA	LOTTO	FASE	ENTE	TIPO DOC.	OPERA/DISCIPLINA	PROGR.	REV.
MDL1	12	D	26	PB	FA0500	001	A

Revis.	Descrizione	Redatto	Data	Verificato	Data	Approvato	Data	Autorizzato / Data
A	Emissione Esecutiva	A.Inglietti	Dic.2010			S. Borelli		

File: MDL112D26PBFA0500001A
n. Elab.: