PIANTA COPERTURA
SCALA 1:50

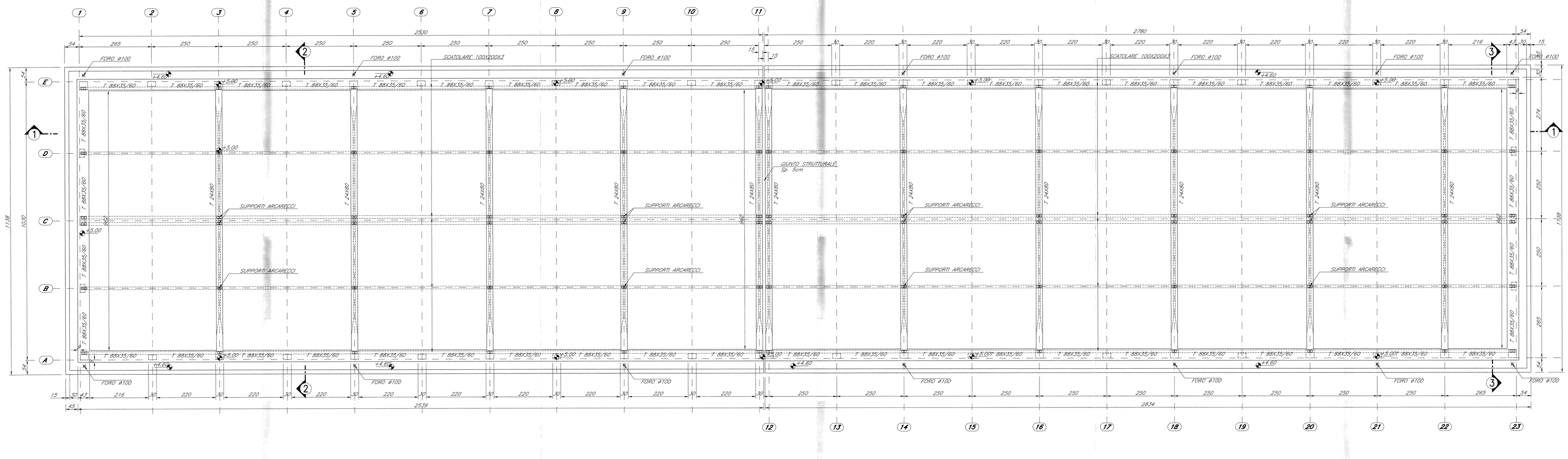

SEZIONE 2
SCALA 1:50

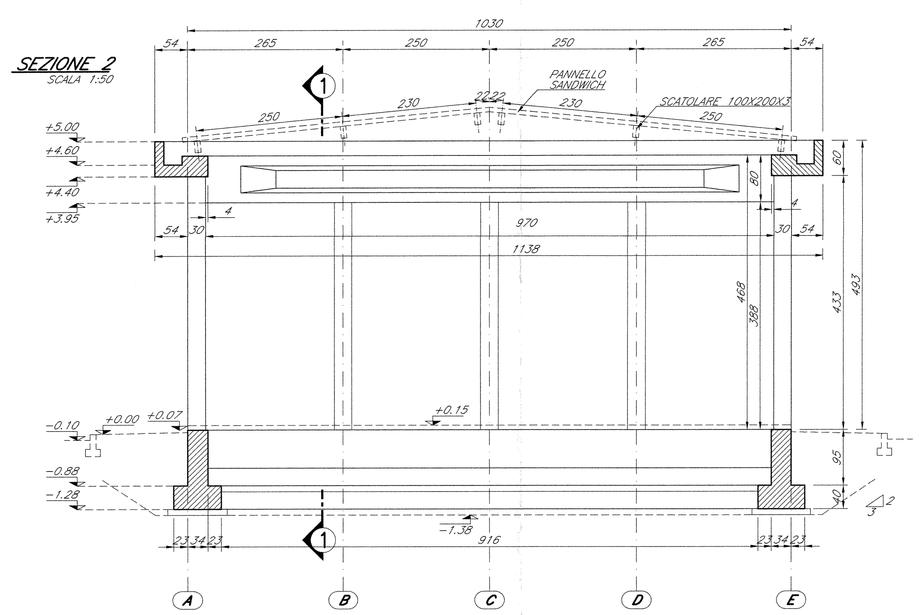

SEZIONE 3
SCALA 1:50

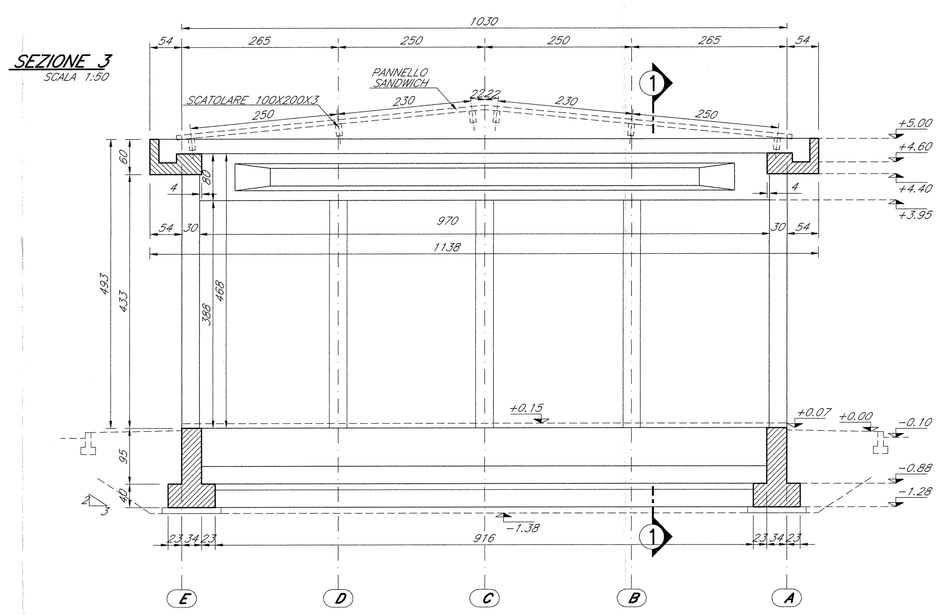

PARTICOLARE 1
SCALA 1:20

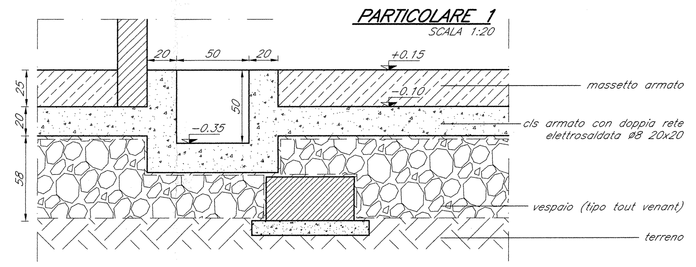

ABACO SEZIONI
SCALA 1:20

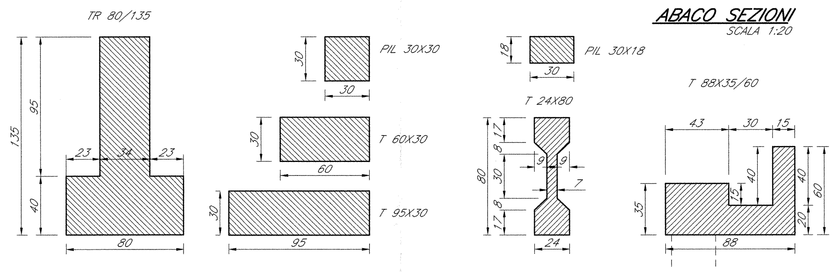

INCIDENZE ARMATURE	
TRAVI DI FONDAZIONE	80 KG/MC
PILASTRI	150 KG/MC
TRAVI IN OPERA	110 KG/MC
TRAVI IN CAV	90 KG/MC

CARATTERISTICHE DEI MATERIALI

CALCESTRUZZO MAGRONE
- RESISTENZA: C12/15 (Rck≥15 MPa)

CALCESTRUZZO FONDAZIONI
- RESISTENZA: C25/30 (Rck≥30 MPa)
- CLASSE DI ESPOSIZIONE: XC2
- RAPPORTO A/C MAX: 0.60
- CONSISTENZA: S3-S4
- DIAMETRO MASSIMO AGGREGATI: 25 mm
- COPRIFERRO: 40 mm

CALCESTRUZZO ELEVAZIONI
- RESISTENZA: C28/35 (Rck≥35 MPa)
- CLASSE DI ESPOSIZIONE: XC3
- RAPPORTO A/C MAX: 0.55
- CONSISTENZA: S3-S4
- DIAMETRO MASSIMO AGGREGATI: 25 mm
- COPRIFERRO: 25 mm

CALCESTRUZZO TRAVI IN C.A.V.
- RESISTENZA: C35/45 (Rck≥45 MPa)
- CLASSE DI ESPOSIZIONE: XC3
- RAPPORTO A/C MAX: 0.45
- CONSISTENZA: S5
- DIAMETRO MASSIMO AGGREGATI: 20 mm
- COPRIFERRO: 25 mm

ACCIAIO PER ARMATURA
- TIPO: B450C
- TENSIONE NOMINALE DI SNERVAMENTO: fynom = 450 MPa
- TENSIONE NOMINALE DI ROTTURA: ftnom = 540 MPa
- TENSIONE CARATT. DI SNERVAMENTO: fyk > fynom
- TENSIONE CARATT. DI ROTTURA: ftk > ftnom
- 1.15 ≤ (ft/fy)k < 1.35 ; (fy/fynom)k ≤ 1.25

ACCIAIO PER CARPENTERIA METALLICA
- TIPO: S235JR (EX Fe360B)
- TENSIONE CARATT. DI ROTTURA: ftk = 360 MPa
- TENSIONE CARATT. DI SNERVAMENTO: fyk = 235 MPa PER t≤40 mm; fyk = 215 MPa PER t>40 mm

COMMITTENTE:

RFI RETE FERROVIARIA ITALIANA
GRUPPO FERROVIE DELLO STATO

PROGETTAZIONE:

ITALFERR
GRUPPO FERROVIE DELLO STATO

INFRASTRUTTURE FERROVIARIE STRATEGICHE DEFINITE DALLA LEGGE OBIETTIVO N. 443/01

DIREZIONE TECNICA - CENTRO DI PRODUZIONE MILANO

PROGETTO DEFINITIVO PER APPALTO INTEGRATO

POTENZIAMENTO DELLA LINEA RHO-ARONA. TRATTA RHO-GALLARATE QUADRUPLICAMENTO RHO-PARABIAGO E RACCORDO Y

FABBRICATI TECNOLOGICI - OPERE CIVILI
FA06 - Fabbricato Parabiago
Carpenteria Fondazioni e Copertura - Tavola 2 di 2

SCALA: 1:50

COMMESSA	LOTTO	FASE	ENTE	TIPO DOC.	OPERA/DISCIPLINA	PROGR.	REV.
MDL1	12	D	26	BB	FA0600	003	A

Revis.	Descrizione	Redatto	Data	Verificato	Data	Approvato	Data	Autorizzato / Data
A	Emissione Esecutiva	A.Ingletti	Dic.2010			S. Bonelli		

File: MDL112D26BBFA0600003A

n. Elab.: -