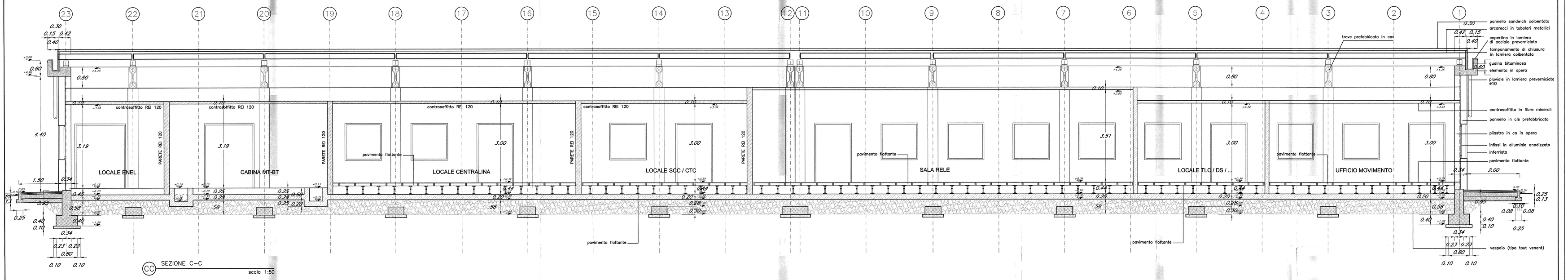

CC SEZIONE C–C
scala 1:50

LEGENDA

- NUMERO LOCALI
- RIFERIMENTO AD ABACO INFISSI
- RIFERIMENTO AD ABACO MURATURE

ABACO DEI MURI

M1	MURATURA IN BLOCCHI DI CLS ED ARGILLA ESPANSA FACCIA VISTA sp=cm.20 REI 120
M2	MURATURA IN BLOCCHI DI CLS ED ARGILLA ESPANSA FACCIA VISTA sp=cm.15
M3	MURATURA IN BLOCCHI DI CLS ED ARGILLA ESPANSA FACCIA VISTA sp=cm.15 INTONACATA A TUTTA ALTEZZA E RIVESTIMENTO CERAMICO LATO SERVIZI IGIENICI h.220cm
M4	DOPPIA MURATURA IN LATERIZIO sp=cm.12 INTONACATA A TUTTA ALTEZZA CON RIVESTIMENTO CERAMICO DA AMBO LE PARTI h.220cm
M5	MURATURA IN LATERIZIO sp=cm.12 INTONACATA A TUTTA ALTEZZA CON RIVESTIMENTO CERAMICO SU AMBO LE PARTI h.220cm
M6	MURATURA IN LATERIZIO sp=cm.8 INTONACATA A TUTTA ALTEZZA CON RIVESTIMENTO CERAMICO LATO SERVIZI IGIENICI h.220cm
M7	MURATURA IN LATERIZIO sp=cm.8 INTONACATA A TUTTA ALTEZZA CON RIVESTIMENTO CERAMICO DA AMBO I LATI h.220cm

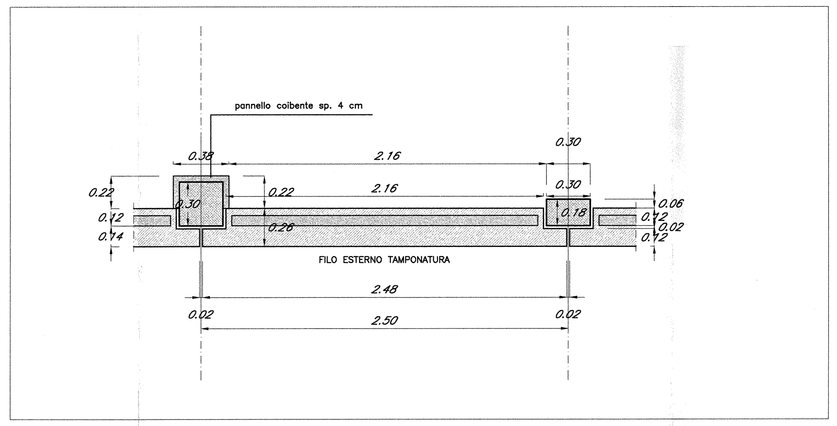

PARTICOLARE PANNELLO TAMPONATURA
PIANTA
scala 1:20

NOTA 1
Per la disposizione e la tipologia delle apparecchiature, vedi elaborati specifici impianti tecnologici

CARATTERISTICHE MATERIALI

CALCESTRUZZO:
Magrone di sottofondazione ..... Rck ≥15 MPa
Fondazione ..... Rck ≥30 MPa
Elevazione ..... Rck ≥35 MPa
Getti di sigillatura ..... Rck ≥30 MPa
Prefabbricato ..... Rck ≥45 MPa
(Dimens. max inerti mm 20 o 15)

ACCIAIO:
Controllato in stabilimento ..... Fe B 44k
Copriferro in fondazione ..... sp = 4cm
Copriferro in elevazione ..... sp = 3.5cm
Copriferro per prefabbricati..... sp = 3.0cm

FINITURE:
Tramezzature interne in blocchi di cls con finitura "spilittata"
Tramezzature dei servizi igienici in laterizio intonacato e rivestito con ceramica fino ad. h. cm. 220
Pavimentazione in grès rosso su massetto nei locali tecnici, pavimento galleggiante nei locali con permanenza di persone
Pluviali e bancali in lamiera zincata e preverniciata s=6/10 mm colore testa di moro
Grondaia in c.a.v. con trattamento idrorepellente esterno e guaina bituminosa
Soglie e gradini in cemento
Serramenti porte e finestre in alluminio verniciato color testa di moro con vetrocamera stratificato10/11–12–4 o vetri satinati 10/11
Rasatura interna dei pannelli prefabbricati e tinteggiatura (vedi tabella delle finiture)
Controsoffitto in pannelli di fibra minerale e lana di vetro imbustata o pannello metallico REI120
Copertura con pannelli sandwich coibentati sp=6 cm

STRUTTURE PORTANTI IN ELEVAZIONE:
Telaio in c.a. e travi prefabbricate in cav
Carichi minimi sopportabili verticali e orizzontali su copertura e pareti secondo DM 16/01/1996 "Criteri generali per la verifica di sicurezza delle costruzioni e dei carichi e sovraccarichi"

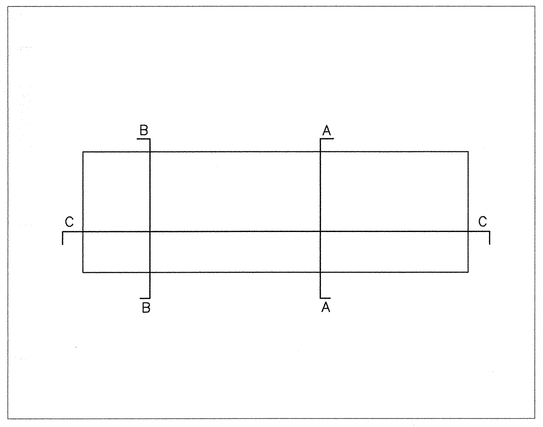

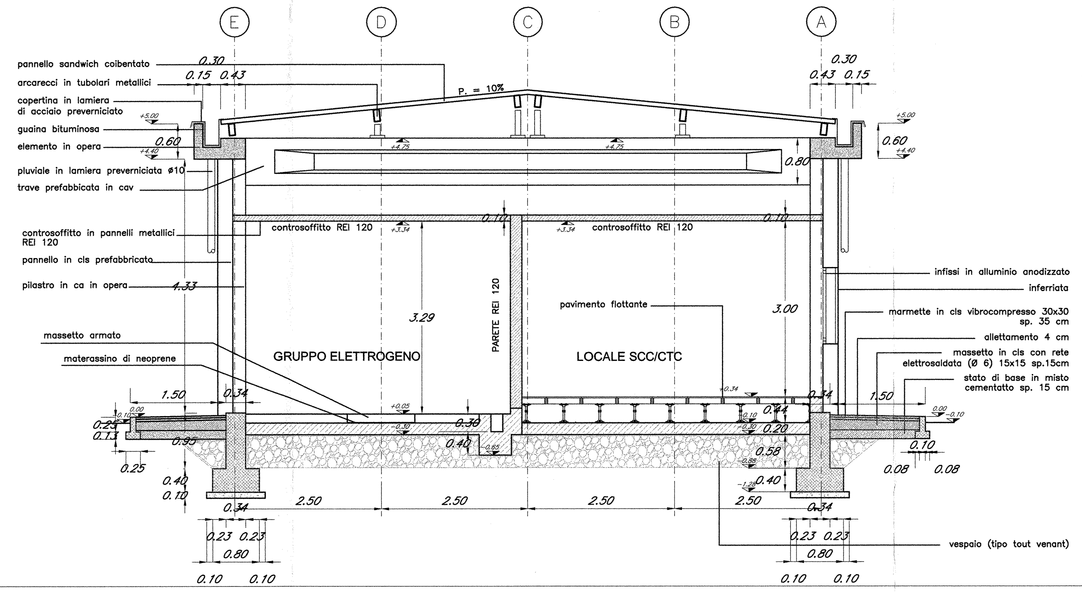

AA SEZIONE A–A
scala 1:50

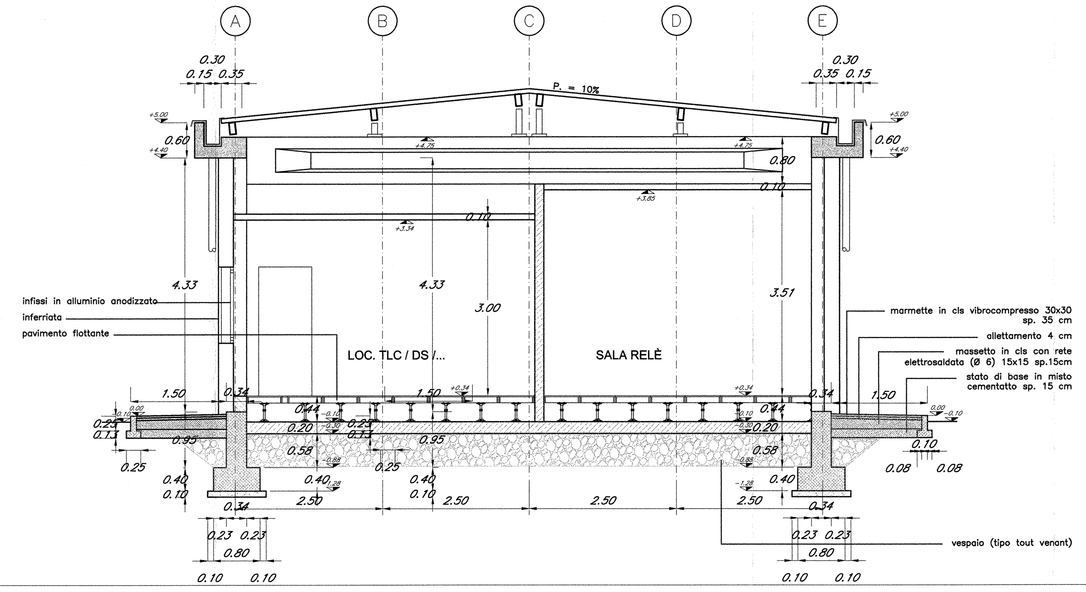

BB SEZIONE B–B
scala 1:50

COMMITTENTE:
RFI RETE FERROVIARIA ITALIANA
GRUPPO FERROVIE DELLO STATO

PROGETTAZIONE:
ITALFERR
GRUPPO FERROVIE DELLO STATO

INFRASTRUTTURE FERROVIARIE STRATEGICHE DEFINITE DALLA LEGGE OBIETTIVO N. 443/01

DIREZIONE TECNICA - CENTRO DI PRODUZIONE MILANO

PROGETTO DEFINITIVO PER APPALTO INTEGRATO

POTENZIAMENTO DELLA LINEA RHO-ARONA. TRATTA RHO-GALLARATE QUADRUPLICAMENTO RHO-PARABIAGO E RACCORDO Y

FABBRICATI TECNOLOGICI - OPERE CIVILI
FA06 - Fabbricato Parabiago
Sezioni trasversali e longitudinali

SCALA : 1:50

COMMESSA	LOTTO	FASE	ENTE	TIPO DOC.	OPERA/DISCIPLINA	PROGR.	REV.
MDL1	12	D	26	WB	FA0600	001	A

Revis.	Descrizione	Redatto	Data	Verificato	Data	Approvato	Data	Autorizzato / Data
A	Emissione Esecutiva	A.Inglesi	Ott.2010		Ott.2010	S. Sorelli		

File: MDL112D26WBFA0600001A
n. Elab.: -