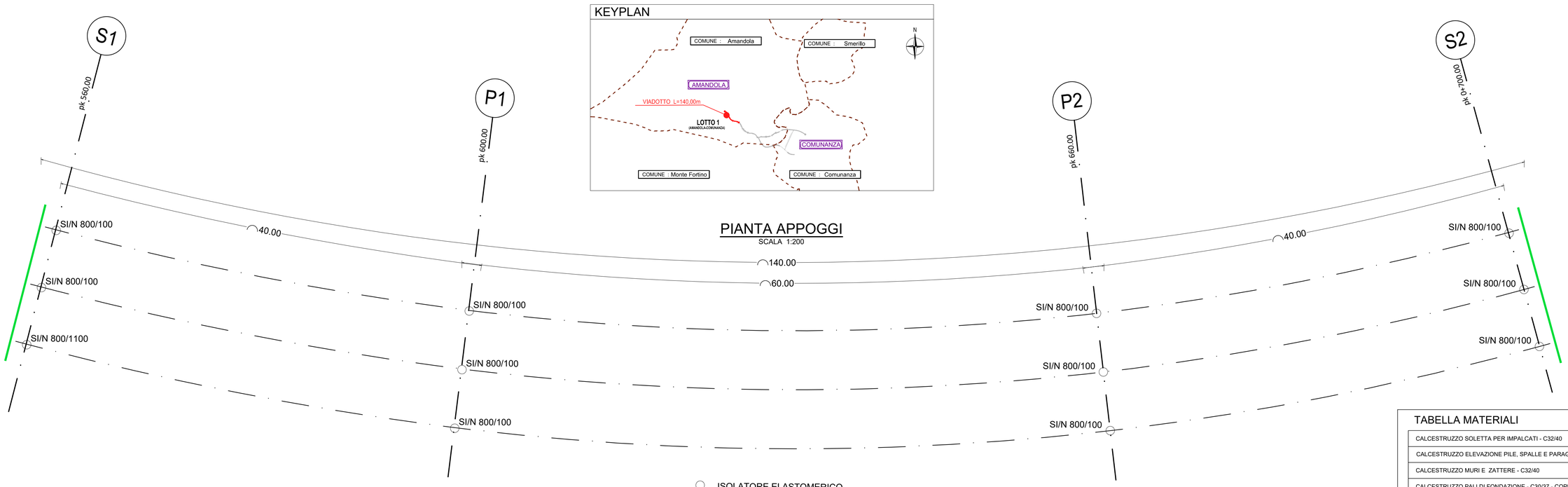

PIANTA APPOGGI

SCALA 1:200

TABELLA MATERIALI

CALCESTRUZZO SOLETTA PER IMPALCATI - C32/40
CALCESTRUZZO ELEVAZIONE PILE, SPALLE E PARAGHIAIA- C32/40
CALCESTRUZZO MURI E ZATTERE - C32/40
CALCESTRUZZO PALI DI FONDAZIONE - C30/37 - COPRIFERRO 7.5cm
ACCIAIO PER ARMATURE - B450C TRAFILATO IN BARRE TONDE 5 <= Ø <= 40 AD ADERENZA MIGLIORATA (CONFORME D.M. 14.01.2018)
ACCIAIO PER CARPENTERIE METALLICHE ACCIAIO S355 CONFORME UNI EN 10025 (PROFILI TIPO IPE-HEA-HEB-TUBOLARI-SALDATI)

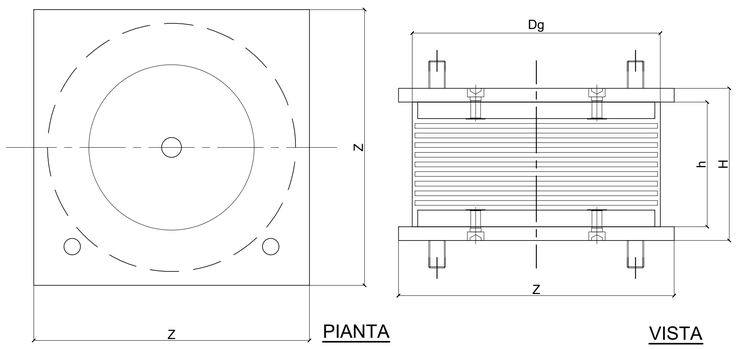

APPOGGIO TIPO	V (kN)	F_{zd} (kN)	Ke (kNmm)	Kv (kNmm)	Dg (mm)	te (mm)	h (mm)	H (mm)	Z (mm)	W (kg)
SI-N 800/100	10090	14990	4.02	3934	800	100	177	237	850	694

LEGENDA	
V (kN)	Carico verticale massimo agente sull'isolatore in presenza di sisma corrispondente alle SLC
F_{zd} (kN)	Carico verticale massimo agente sull'isolatore in assenza di sisma (SLU) concomitantecon rotazione 0 e spostamento orizzontale 12 mm
Ke (kNmm)	Rigidezza orizzontale equivalente
Kv (kNmm)	Rigidezza verticale
Dg (mm)	Diametro elastomero
te (mm)	Spessore totale gomma
h (mm)	Altezza escluse piastre di ancoraggio
H (mm)	Altezza totale incluse piastre di ancoraggio
Z (mm)	Lato piastre di ancoraggio
W (kg)	Peso isolatore escluse zanche

ISOLATORE ELASTOMERICO

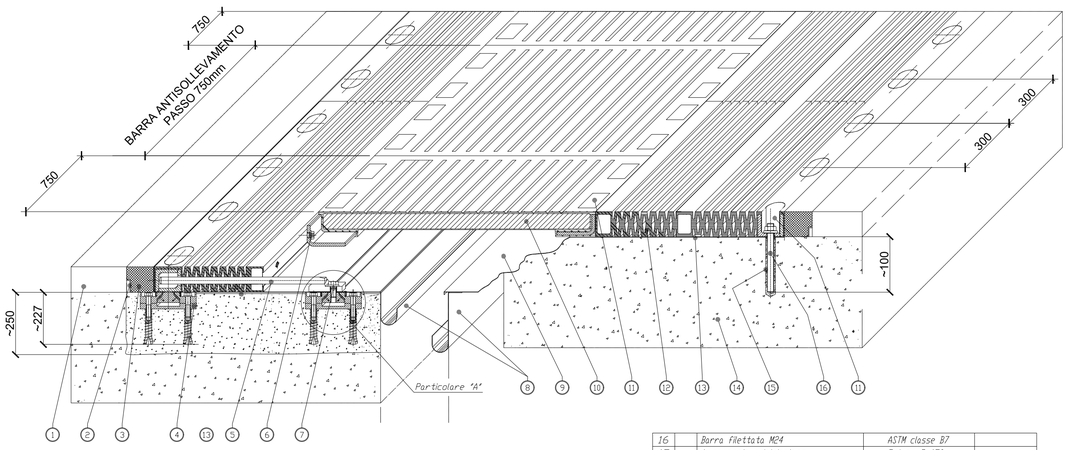

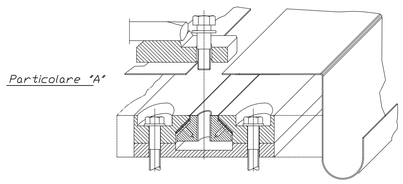

ANCORAGGIO CON GUIDA PER MOVIMENTO TRASVERSALE

POS.	PEZZI	DESCRIZIONE - DIMENSIONI	MATERIALE	CODICE
16		Barra filettata M24	ASTM classe B7	
15		Ancoraggio ad iniezione	Primer P 150	
14		Testata soletta		
13		Stucco	S FIP 180	
12		Elemento di dilatazione	EN 10025-S235JR- Gomma vulc. 70±5 Sh/A	
11		Sigillatura	EPDBLOCK ME sigillante	
10		Piastra Ponte	EN 10025-S355J2G3- Gomma vulc. 70±5 Sh/A	
9		Lamiera di scorrimento	X5 CrNi 1810	
8		Scossalina	X5 CrNi 1810	
7		Vite di ancoraggio	classe 8.8	
6		Vite di unione M20	classe 8.8	
5		Barra antisollevamento	X5 CrNi 1810	
4		Ancoraggio con guida	S355JR EN 10025	
3		Massetto in malta di resina epossidica	EPDBLOCK ME	
2		Profilo per drenaggio acque in acciaio	X5 CrNi 1810	
1		Pavimentazione		

IL GIUNTO SARA' COSTITUITO DA MODULI IN GOMMA ARMATA A NORME CNR 10018 REALIZZATIMEDIANTE UNA PIASTRA PONTE CENTRALE E DUE ELEMENTI LATERALI A SOFFIETTO DOTATI DI BARRA ANTISOLLEVAMENTO, LIBERI DI MUOVERSI SU LAMIERE IN ACCIAIO INOX, ASSEMBLATI IN OPERA

IL GIUNTO SARA' INOLTRE COSTITUITO DA :
sistema di ancoraggio meccanico realizzato mediante barre filettate da un lato e guida meccanica per il movimento trasversale, a mezzo di acciaio inox ptfe, dall'altro;
doppia scossalina di raccolta acque in acciaio inox;
profilo a "T" in acciaio inox per drenaggio acque di sottopavimentazione;
masselli di malta epossidica di raccordo fra gli elementi di giunto e la pavimentazione bituminosa.

GIUNTO IN MODULI DI GOMMA ARMATA TIPO GPE 400

anas GRUPPO FS ITALIANE

SOGGETTO ATTUATORE - Art.7 D.L. 11 novembre 2016, n. 205 (già art.15 ter del D.L. 17 ottobre 2016, n.189, convertito dalla L. 15 dicembre 2016, n.229)

ex OCDPC 408 / 2016 - art.4

OCDPC 475 / 2017 - art.3

PNC – PNRR: Piano Nazionale Complementare al Piano Nazionale di Ripresa e Resilienza nei territori colpiti dal sisma 2009–2016, Sub–misura A4,"Investimenti sulla rete stradale statale"

S.S. 78 Amandola – Mozzano Lavori di adeguamento e/o miglioramento tecnico funzionale – da Comunanza ad Amandola – 1° Stralcio
CUP F21B23000120001

PROGETTO DI FATTIBILITA' TECNICO ECONOMICA

COORDINATORE PER LA SICUREZZA IN FASE DI PROGETTAZIONE
Ing. Luigi Iovine
Ordine Ingegneri Provincia di Perugia n. A1537

IL GEOLOGO
Dott. Geol. Adriano Loffredo
Ordine dei geologi della Regione Lazio n. 2040

VISTO: IL RESP. DEL PROCEDIMENTO
Ing. Marco Mancina

I PROGETTISTI SPECIALISTICI
Ing. Moreno Panfili
Ordine Ingegneri Provincia di Perugia n. A2657

Ing. Isidoro Guerrini
Ordine Ingegneri Provincia di Roma n. 15764

Ing. Marco Rasmelli
Ordine Ingegneri Provincia di Perugia n. A637
INGEGNERI DELLA PROVINCIA DI PERUGIA Sezione A N. A637 MARCO RASMELLI SETTORE CIVILE E AMBIENTALE SETTORE INDUSTRIALE SETTORE DELL'INFORMAZIONE

PROGETTAZIONE ATI:
(Mandataria) cooprogetti
(Mandante) GPI INGEGNERIA GESTIONE PROGETTI INGEGNERIA srl
(Mandante) rpa

IL PROGETTISTA E RESPONSABILE DELL'INTEGRAZIONE DELLE PRESTAZIONI SPECIALISTICHE. (DPR207/10 ART 15 COMMA 2)
Dott. Ing. GIORGIO GUIDUCCI
Ordine Ingegneri Provincia di Roma n. 14035
Dott. Ing. GIORGIO GUIDUCCI ORDINE INGEGNERI ROMA N° 14035

PROTOCOLLO	DATA

OPERE D'ARTE MAGGIORI

Viadotto N°01 – Dispositivi di appoggio e giunti di dilatazione

CODICE PROGETTO	NOME FILE	REVISIONE	SCALA
PROGETTO / LIV.PROG. / ANNO	T01VI01STRDI01B CODICE ELAB. T01VI01STRDI01	B	Varie

REV.	DESCRIZIONE	DATA	REDATTO	VERIFICATO	APPROVATO
D					
C					
B	Aggiornamento a seguito CdS	Dic.'23	D.Capannelli	M.Rasimelli	G.Guiducci
A	Emissione	Ottobre '23	D.Capannelli	M.Rasimelli	G.Guiducci