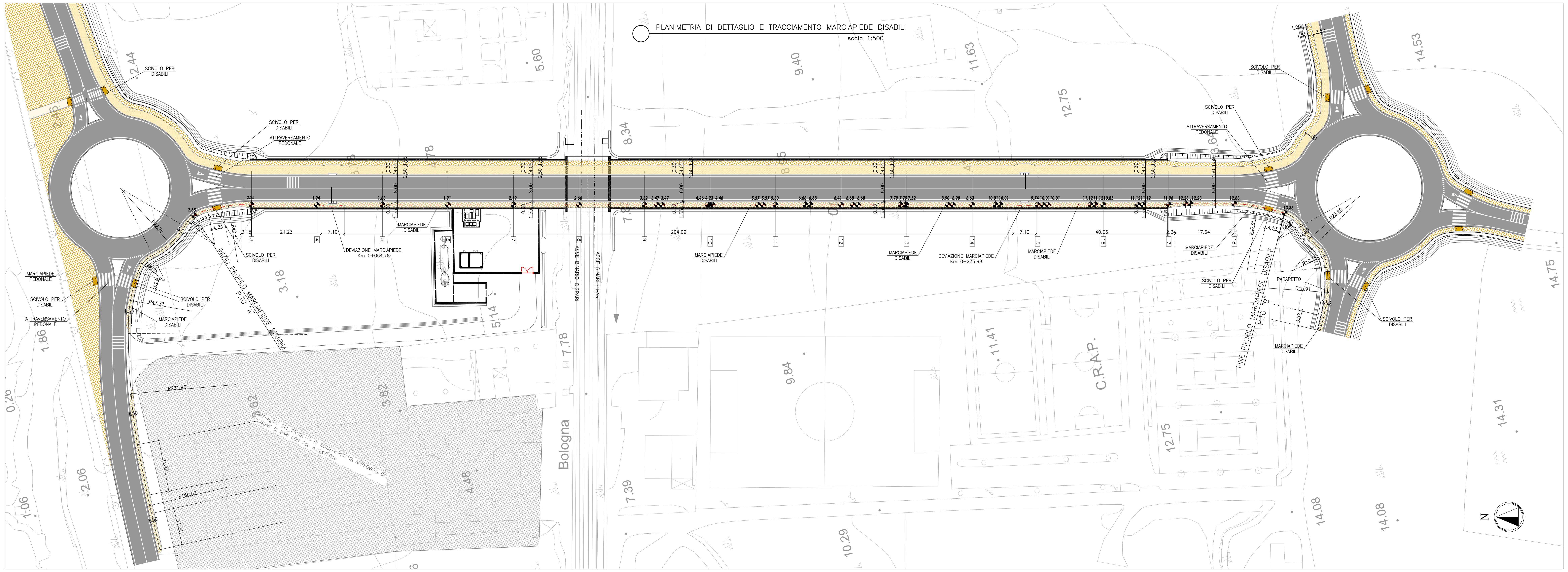

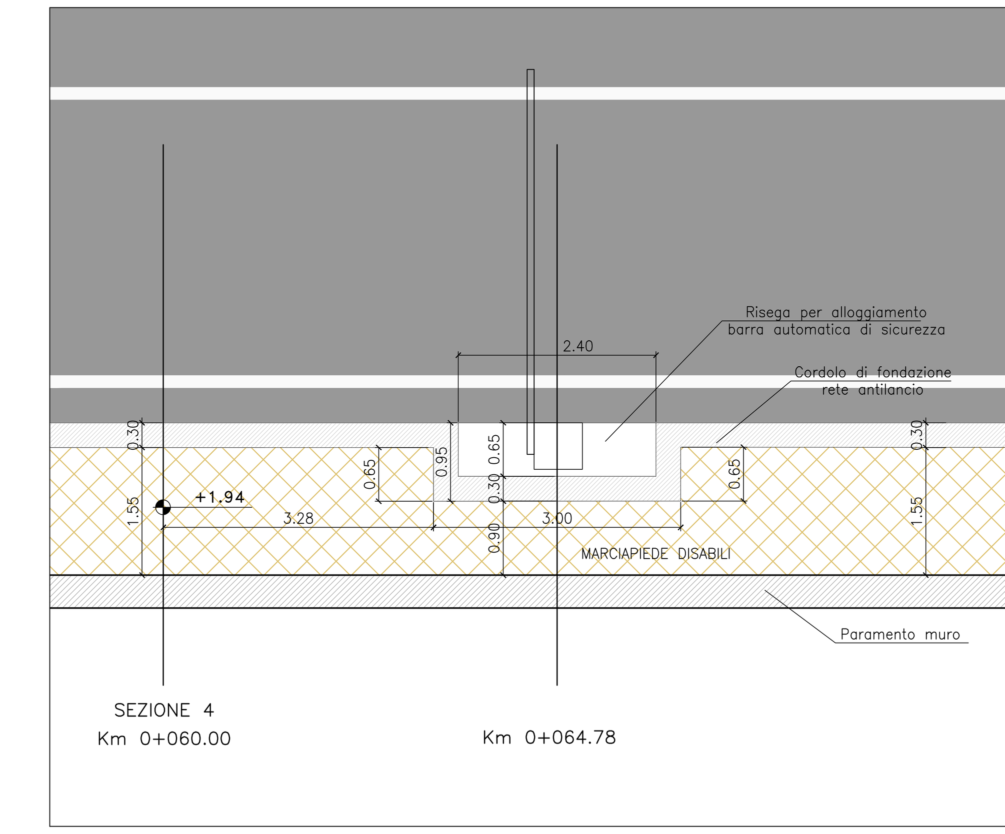

DETTAGLIO PLANIMETRICO DEVIAZIONE – Km 0+064.78
scala 1:50

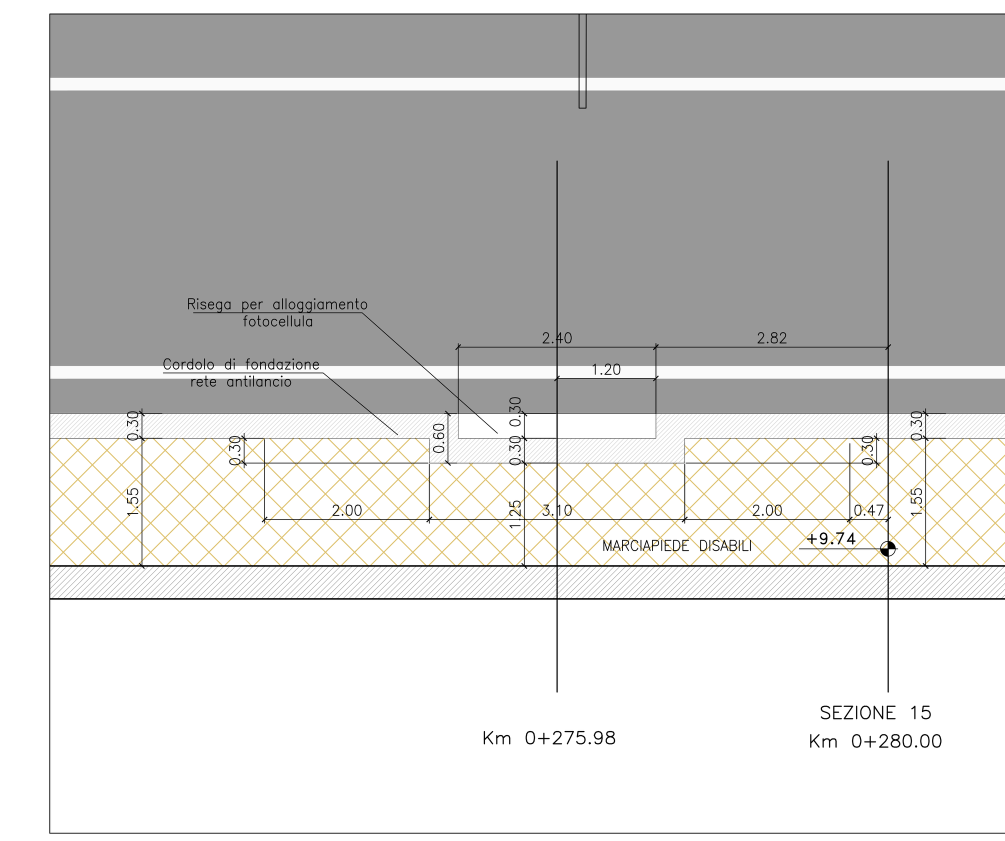

DETTAGLIO PLANIMETRICO DEVIAZIONE – Km 0+275.98
scala 1:50

LIVELLETTE (DIFF. DI QUOTA / DISTANZA / PENDENZA)																								
h = -0.211 L = 8.440 i = -2.50%	h = -16.680 L = 66.710 i = -2.50%	h = 26.740 L = 66.680 i = 4.01%	h = 0.000 L = 1.500 i = 0.00%	h = 0.769 L = 14.000 i = 5.60%	h = 0.000 L = 1.500 i = 0.00%	h = 7.870 L = 13.800 i = 5.70%	h = 0.000 L = 1.500 i = 0.00%	h = 0.806 L = 13.000 i = 6.20%	h = 0.000 L = 1.500 i = 0.00%	h = 0.806 L = 13.000 i = 6.20%	h = 0.000 L = 1.500 i = 0.00%	h = 0.806 L = 13.000 i = 6.20%	h = 0.000 L = 1.500 i = 0.00%	h = 0.806 L = 13.000 i = 6.20%	h = 0.000 L = 1.500 i = 0.00%	h = 0.806 L = 13.000 i = 6.20%	h = 0.000 L = 1.500 i = 0.00%	h = 0.806 L = 13.000 i = 6.20%	h = 0.000 L = 1.500 i = 0.00%	h = 0.806 L = 13.000 i = 6.20%	h = 0.000 L = 1.500 i = 0.00%	h = 0.806 L = 13.000 i = 6.20%	h = 0.000 L = 1.500 i = 0.00%	h = 0.781 L = 12.700 i = 6.00%

h = 0.000 L = 1.500 i = 0.00%	h = 0.696 L = 14.270 i = 4.88%
h = 0.371 L = 14.820 i = 2.50%	

R	2050.000
T	66.733
Fr	1.085
Pr	97.152
Qt	0.799

R	1250.000
T	14.828
Fr	-0.088
Pr	340.894
Qt	12.955

PROFILO LONGITUDINALE MARCIAPIEDE DISABILI
scala 1:500/1:50

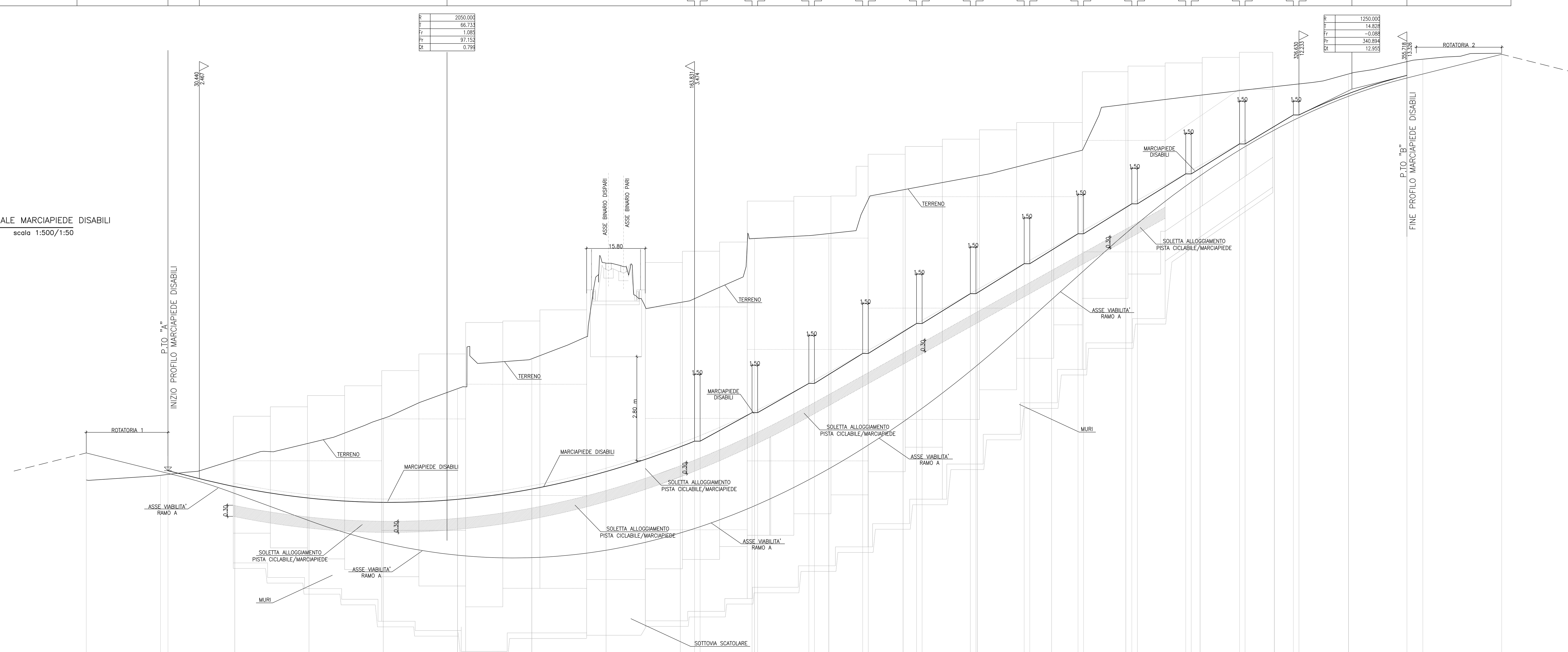

SCALA QUOTE 1:50
SCALA DISTANZE 1:500

QT.RIF. -4.000

NUMERO SEZIONI VIABILITA'	DISTANZE PARZIALI	DISTANZE PROGRESSIVE	QUOTE MARCIAPIEDE DISABILI	QUOTE PROGETTO VIABILITA'
1	20.00	0.00	-	3.16
2	2.00	20.00	-	2.66
	20.00	22.00	2.68	
3	20.00	40.00	2.25	2.07
4	20.00	60.00	1.94	1.33
5	20.00	80.00	1.83	0.74
6	20.00	100.00	1.91	0.40
7	20.00	120.00	2.19	0.34
8	20.00	140.00	2.66	0.54
9	3.82	160.00	3.32	1.00
	1.50	163.82	3.47	1.00
	14.00	165.32	3.47	1.00
	0.68	179.32	4.24	1.70
10	0.82	180.00	4.23	1.73
	13.80	180.82	4.24	1.77
– –	1.50	194.63	5.03	2.44
	3.88	196.13	5.03	2.52
11	9.13	200.00	5.30	2.73
– –	1.50	209.13	5.84	3.27
	9.38	210.63	5.84	3.37
12	3.63	220.00	6.41	3.99
– –	1.50	223.63	6.64	4.25
	13.00	225.13	6.64	4.36
– 13	1.50	238.13	7.45	5.37
		239.63	7.45	5.52
	12.63	240.00	7.52	5.49
– –	1.50	252.63	8.25	6.62
	5.88	254.13	8.25	6.76
14	7.13	260.00	8.63	7.28
– –	1.50	267.13	9.06	7.93
	11.38	268.63	9.06	8.06
15 – –	1.63	280.00	9.74	9.07
	1.50	281.63	9.87	9.21
	13.00	283.13	9.87	9.35
– –	1.50	296.13	10.67	10.35
	2.38	297.63	10.67	10.45
16	10.63	300.00	10.82	10.62
– –	1.50	310.63	11.48	11.31
	7.88	312.13	11.48	11.41
17	5.13	320.00	11.96	11.86
– –	1.50	325.13	12.26	12.12
	13.37	326.63	12.26	12.19
18	15.72	340.00	12.83	12.76
	4.28	355.72	13.33	
–	21.25	360.00	-	13.36
–		381.25		13.89

ETTOMETRICHE (Viabilità): 0 – 1 – 2 – 3

LEGENDA:

- Marciapiede lato ovest fruibile da persone affette da disabilità motoria
- Marciapiede pedonale lato est
- Pista ciclabile
- Pavimentazione viabilità

PARTICOLARE MARCIAPIEDE
Scala 1:20

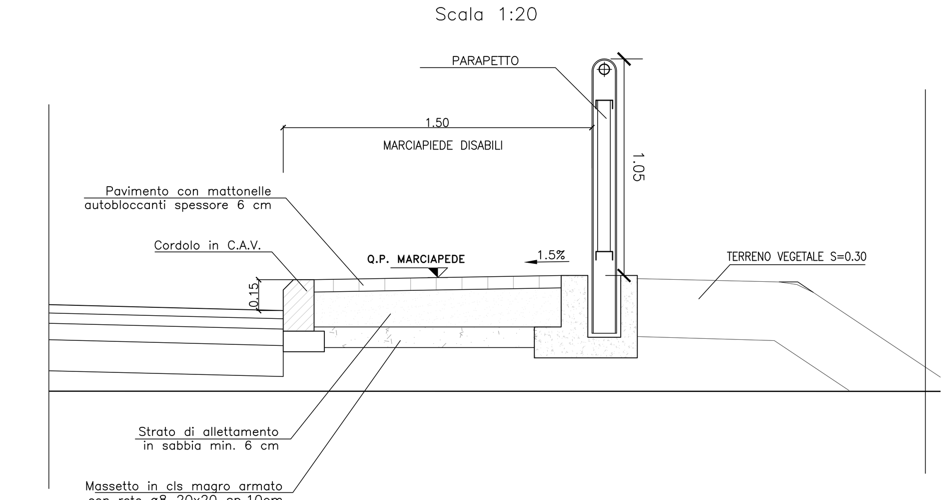

COMMITTENTE:

RFI RETE FERROVIARIA ITALIANA
GRUPPO FERROVIE DELLO STATO ITALIANE
DIREZIONE INVESTIMENTI
DIREZIONE PROGRAMMI INVESTIMENTI
DIRETTRICE SUD - PROGETTO ADRIATICA

PROGETTAZIONE:

ITALFERR
GRUPPO FERROVIE DELLO STATO ITALIANE

DIREZIONE TECNICA
S.O. COORDINAMENTO TERRITORIALE SUD

PROGETTO ESECUTIVO

RIASSETTO NODO DI BARI
TRATTA A SUD DI BARI: VARIANTE DI TRACCIATO TRA BARI C.LE E BARI TORRE A MARE
Opere oggetto di prescrizione della Delibera CIPE n. 1 del 28 gennaio 2015

Sottovia carrabile e ciclopedonale S. Anna

NUOVA VIABILITA' - ELABORATI GENERALI
Planimetria e profilo marciapiede lato ovest

SCALA: 1:500

COMMESSA	LOTTO	FASE	ENTE	TIPO DOC.	OPERA/DISCIPLINA	PROGR.	REV.
IA1U	04	E	78	P8	NV0100	408	A

Rev.	Descrizione	Redatto	Data	Verificato	Data	Approvato	Data	Autorizzato Data
A	EMISSIONE ESECUTIVA	INTEGRA	GIUGNO 2021	A.ESPOSITO	GIUGNO 2021	G. DIMAGGIO	GIUGNO 2021	D. TIBERTI GIUGNO 2021

File: IA1U04E78P8NV0100408A.dwg
n. Elab.: