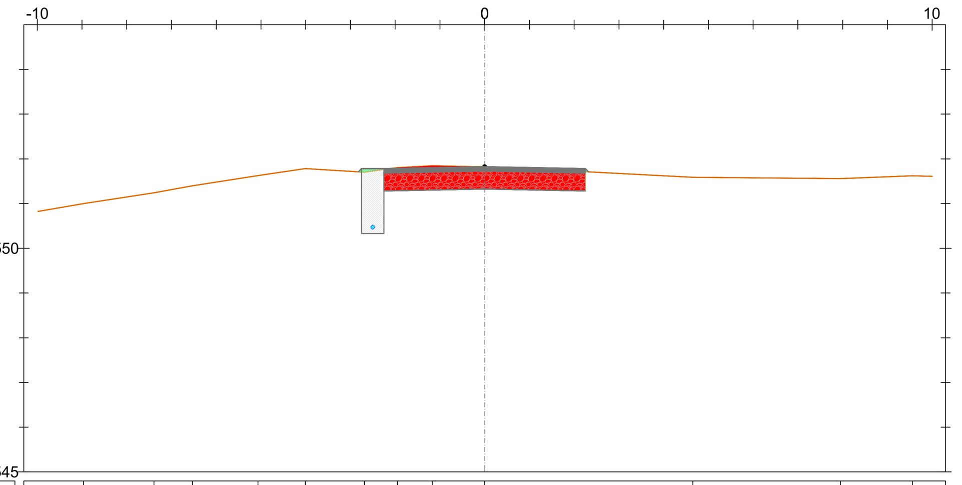

Sezione 1
Progressiva: 0+000.00
Scala: 1:100
Quota di Riferimento: 545.00

PROGRESSIVE TERRENO	-8.96 -7.39 -6.53 -5.07 -4.01 -2.69 -1.95 -1.17 0.00 4.65 7.95 9.56
QUOTE TERRENO	551.00 551.24 551.40 551.63 551.78 551.70 551.81 551.85 551.83 551.59 551.56 551.62
DISTANZE PARZIALI TERRENO	5.07 1.57 0.86 1.47 1.06 1.32 0.74 0.78 1.17 4.55 3.29 1.62 1.30
QUOTE FONDO SCAVO	551.71 551.78 551.28 551.33 551.28 551.71
PROGRESSIVE PROGETTO	-2.82 -2.75 -2.25 0.00 2.25 2.32
QUOTE PROGETTO	551.71 551.78 551.78 551.83 551.78 551.71
DISTANZE PARZIALI PROGETTO	0.50 2.25 2.25

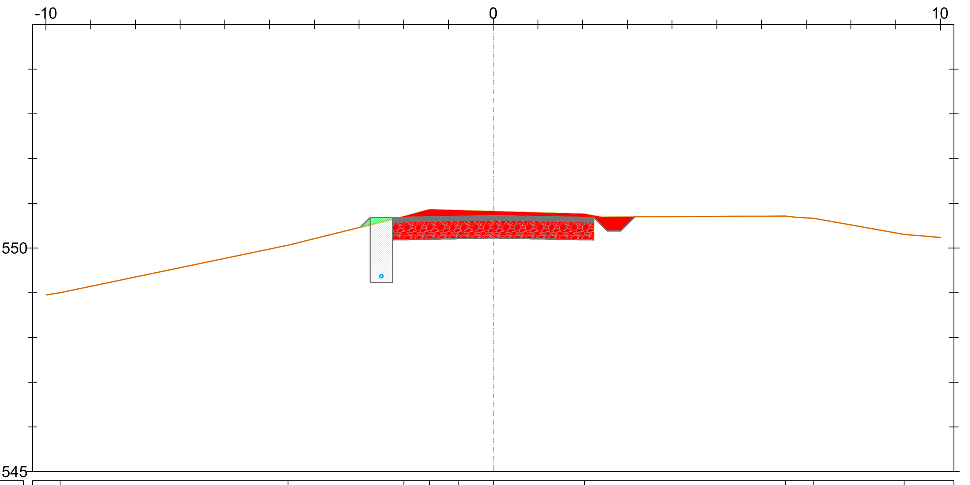

Sezione 2
Progressiva: 0+010.00
Scala: 1:100
Quota di Riferimento: 545.00

PROGRESSIVE TERRENO	-9.68 -4.59 -2.00 -1.42 -0.77 0.00 2.04 6.53 7.17 9.19
QUOTE TERRENO	549.00 550.06 550.71 550.87 550.84 550.82 550.76 550.72 550.67 550.30
DISTANZE PARZIALI TERRENO	1.68 5.10 2.59 0.57 0.65 0.77 2.04 4.11 2.02 2.04
QUOTE FONDO SCAVO	550.47 550.68 550.18 550.23 550.18 550.38 550.70
PROGRESSIVE PROGETTO	-2.96 -2.75 -2.25 2.25 2.55 2.85 3.17
QUOTE PROGETTO	550.47 550.68 550.68 550.73 550.68 550.38 550.38 550.70
DISTANZE PARZIALI PROGETTO	0.21 0.50 2.25 2.25 0.30 0.30 0.32

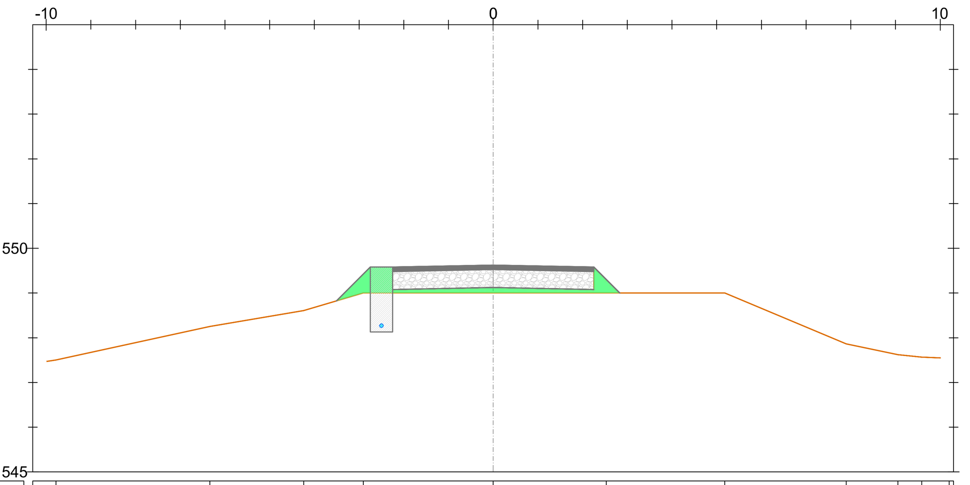

Sezione 3
Progressiva: 0+020.00
Scala: 1:100
Quota di Riferimento: 545.00

PROGRESSIVE TERRENO	-9.78 -6.34 -4.24 -2.90 0.00 2.53 5.18 7.90 9.05 9.59 10.20
QUOTE TERRENO	547.50 548.25 548.61 549.00 549.00 549.00 549.00 547.86 547.62 547.57 547.54
DISTANZE PARZIALI TERRENO	1.41 3.44 2.10 1.34 2.90 2.53 2.65 2.72 1.16 0.53 0.62
QUOTE FONDO SCAVO	548.82 549.58 549.08 549.12 549.08 549.00
PROGRESSIVE PROGETTO	-3.51 -2.75 -2.25 0.00 2.25 2.83
QUOTE PROGETTO	548.82 549.58 549.58 549.62 549.58 549.00
DISTANZE PARZIALI PROGETTO	0.76 0.50 2.25 2.25 0.58

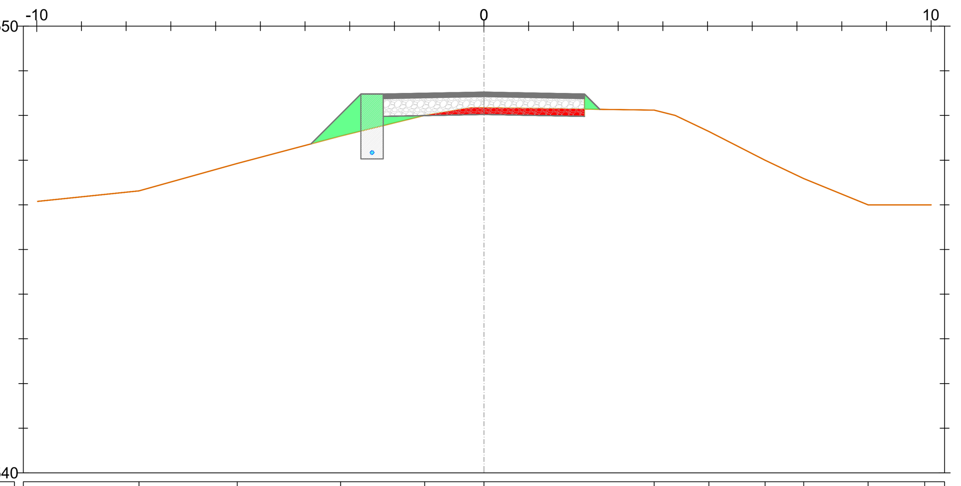

Sezione 4
Progressiva: 0+030.00
Scala: 1:100
Quota di Riferimento: 540.00

PROGRESSIVE TERRENO	-7.71 -5.52 -3.21 -1.33 0.00 3.81 5.03 6.29 7.15 8.59 9.85
QUOTE TERRENO	546.31 546.93 547.54 548.00 548.17 548.12 547.64 547.00 546.59 546.00 546.00
DISTANZE PARZIALI TERRENO	3.04 2.20 2.31 1.88 1.05 3.81 0.75 1.26 0.86 1.44 1.26 2.98
QUOTE FONDO SCAVO	547.37 548.48 547.98 548.02 547.98 548.14
PROGRESSIVE PROGETTO	-3.86 -2.75 -2.25 2.25 2.59
QUOTE PROGETTO	547.37 548.48 548.48 548.52 548.48 548.14
DISTANZE PARZIALI PROGETTO	1.11 0.50 2.25 2.25 0.34

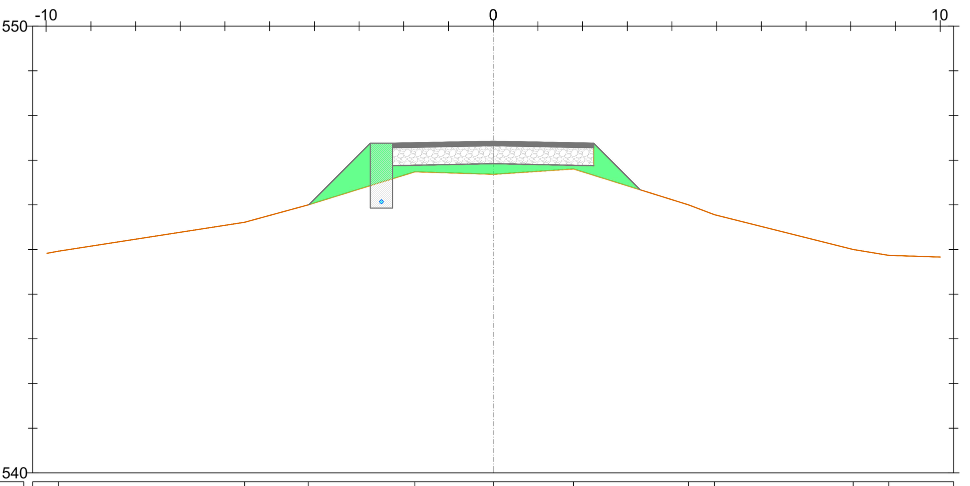

Sezione 5
Progressiva: 0+040.00
Scala: 1:100
Quota di Riferimento: 540.00

PROGRESSIVE TERRENO	-9.72 -5.56 -4.14 -1.75 0.00 1.80 4.37 4.95 8.05 8.85
QUOTE TERRENO	544.96 545.61 546.00 546.74 546.68 546.81 546.00 545.78 545.00 544.87
DISTANZE PARZIALI TERRENO	3.11 4.16 1.42 2.39 1.75 1.78 2.57 0.58 3.10 0.79 1.53
QUOTE FONDO SCAVO	546.01 547.38 546.88 546.92 546.88 546.34
PROGRESSIVE PROGETTO	-4.12 -2.75 -2.25 0.00 2.25 3.29
QUOTE PROGETTO	546.01 547.38 547.38 547.42 547.38 546.34
DISTANZE PARZIALI PROGETTO	1.37 0.50 2.25 2.25 1.04

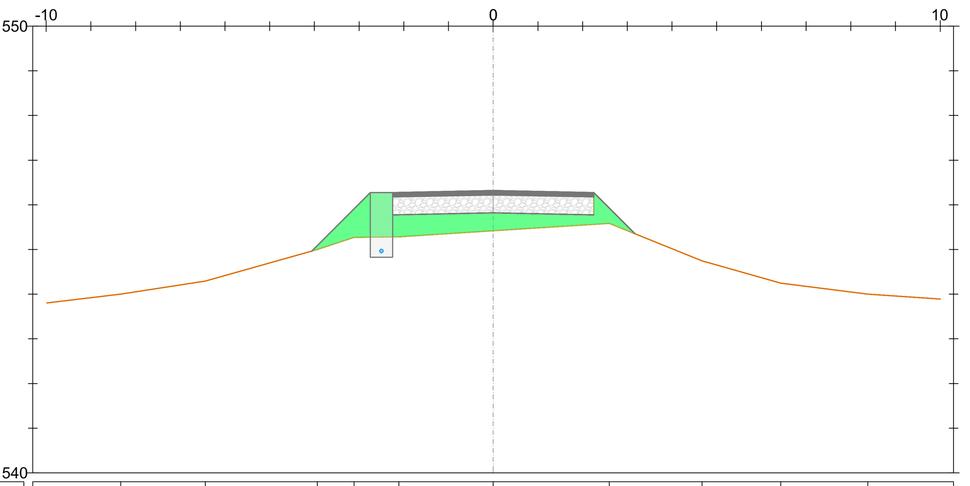

Sezione 6
Progressiva: 0+050.00
Scala: 1:100
Quota di Riferimento: 540.00

PROGRESSIVE TERRENO	-8.33 -6.44 -3.93 -3.11 -2.11 0.00 2.60 4.67 6.43 8.38
QUOTE TERRENO	544.00 544.29 545.00 545.27 545.28 545.42 545.59 544.75 544.25 544.00
DISTANZE PARZIALI TERRENO	7.00 1.89 2.51 0.82 1.00 2.11 2.60 2.07 1.76 1.95 2.11
QUOTE FONDO SCAVO	544.96 546.28 545.78 545.82 545.78 545.35
PROGRESSIVE PROGETTO	-4.06 -2.75 -2.25 0.00 2.25 3.17
QUOTE PROGETTO	544.96 546.28 546.28 546.32 546.28 545.35
DISTANZE PARZIALI PROGETTO	1.31 0.50 2.25 2.25 0.92

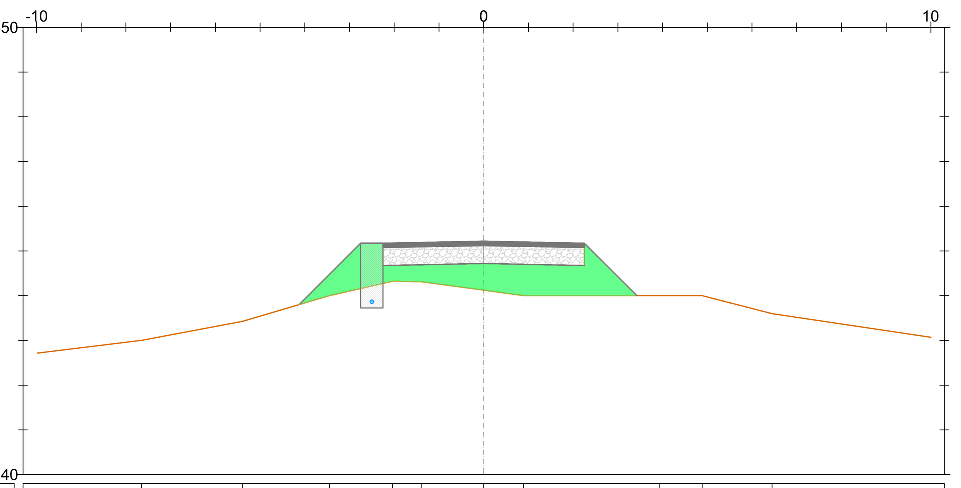

Sezione 7
Progressiva: 0+060.00
Scala: 1:100
Quota di Riferimento: 540.00

PROGRESSIVE TERRENO	-7.65 -5.40 -3.45 -2.04 -1.38 0.00 0.89 3.92 4.88 6.45
QUOTE TERRENO	543.00 543.42 544.00 544.32 544.31 544.12 544.00 544.00 544.00 543.60
DISTANZE PARZIALI TERRENO	2.81 2.25 1.95 1.41 0.66 1.38 0.89 3.03 0.96 1.56 4.01
QUOTE FONDO SCAVO	543.80 545.17 544.67 544.72 544.67 544.00
PROGRESSIVE PROGETTO	-4.12 -2.75 -2.25 0.00 2.25 3.42
QUOTE PROGETTO	543.80 545.17 545.17 545.22 545.17 544.00
DISTANZE PARZIALI PROGETTO	1.37 0.50 2.25 2.25 1.17

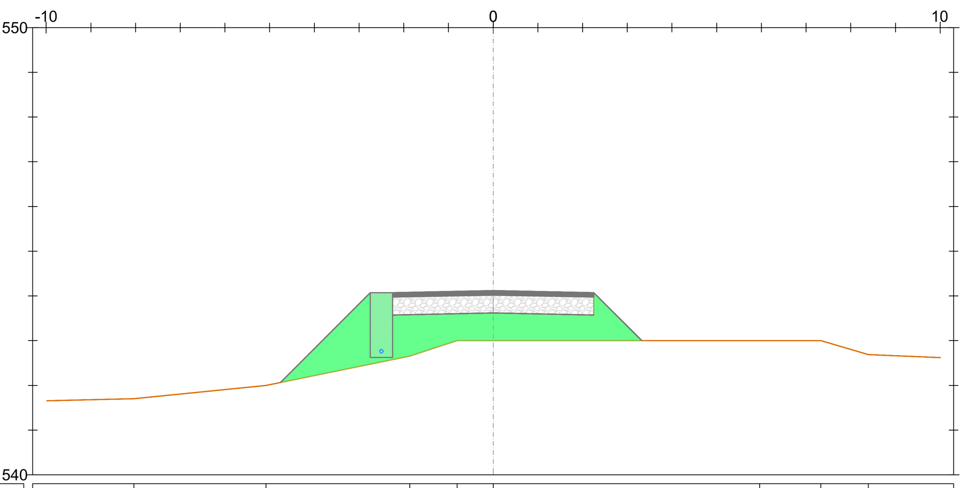

Sezione 8
Progressiva: 0+070.00
Scala: 1:100
Quota di Riferimento: 540.00

PROGRESSIVE TERRENO	-8.04 -5.08 -1.86 -0.81 0.00 5.96 7.33 8.39
QUOTE TERRENO	541.70 542.00 542.66 543.00 543.00 543.00 543.00 542.69
DISTANZE PARZIALI TERRENO	3.51 2.95 3.22 1.05 0.81 5.83 1.37 1.06 7.89
QUOTE FONDO SCAVO	542.07 544.07 543.57 543.62 543.57 543.00
PROGRESSIVE PROGETTO	-4.76 -2.75 -2.25 0.00 2.25 3.32
QUOTE PROGETTO	542.07 544.07 544.07 544.12 544.07 543.00
DISTANZE PARZIALI PROGETTO	2.01 0.50 2.25 2.25 1.07

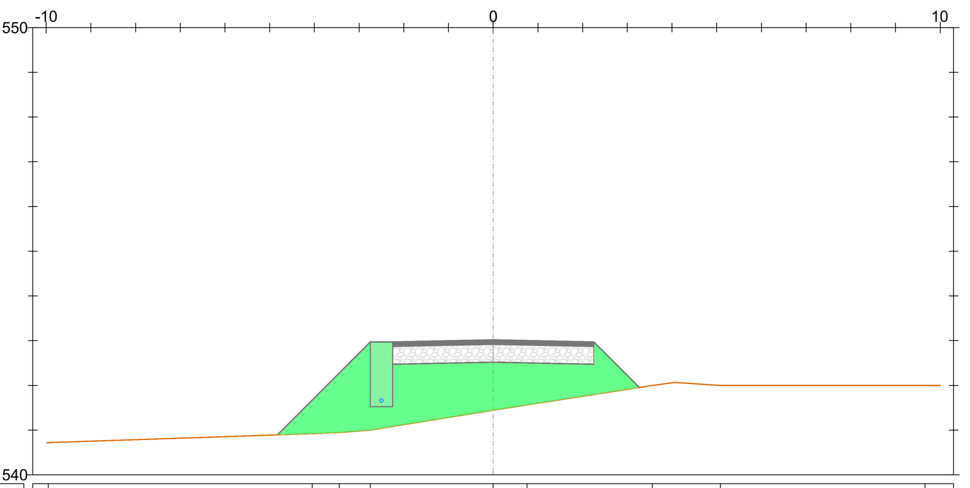

Sezione 9
Progressiva: 0+080.00
Scala: 1:100
Quota di Riferimento: 540.00

PROGRESSIVE TERRENO	-9.95 -4.05 -3.44 -2.75 0.00 0.75 3.56 5.08 9.66
QUOTE TERRENO	540.72 540.92 540.95 541.00 541.44 541.56 542.00 542.00 542.00
DISTANZE PARZIALI TERRENO	0.90 5.90 0.61 0.69 2.75 0.75 2.81 0.50 1.02 4.58 1.93
QUOTE FONDO SCAVO	540.89 542.97 542.47 542.52 542.47 541.95
PROGRESSIVE PROGETTO	-4.83 -2.75 -2.25 0.00 2.25 3.27
QUOTE PROGETTO	540.89 542.97 542.97 543.02 542.97 541.95
DISTANZE PARZIALI PROGETTO	2.08 0.50 2.25 2.25 1.02

LEGENDA

- Misto stabilizzato
- Inerte
- Sterro
- Rinterro
- Terreno esistente
- Sezione Cavidotto

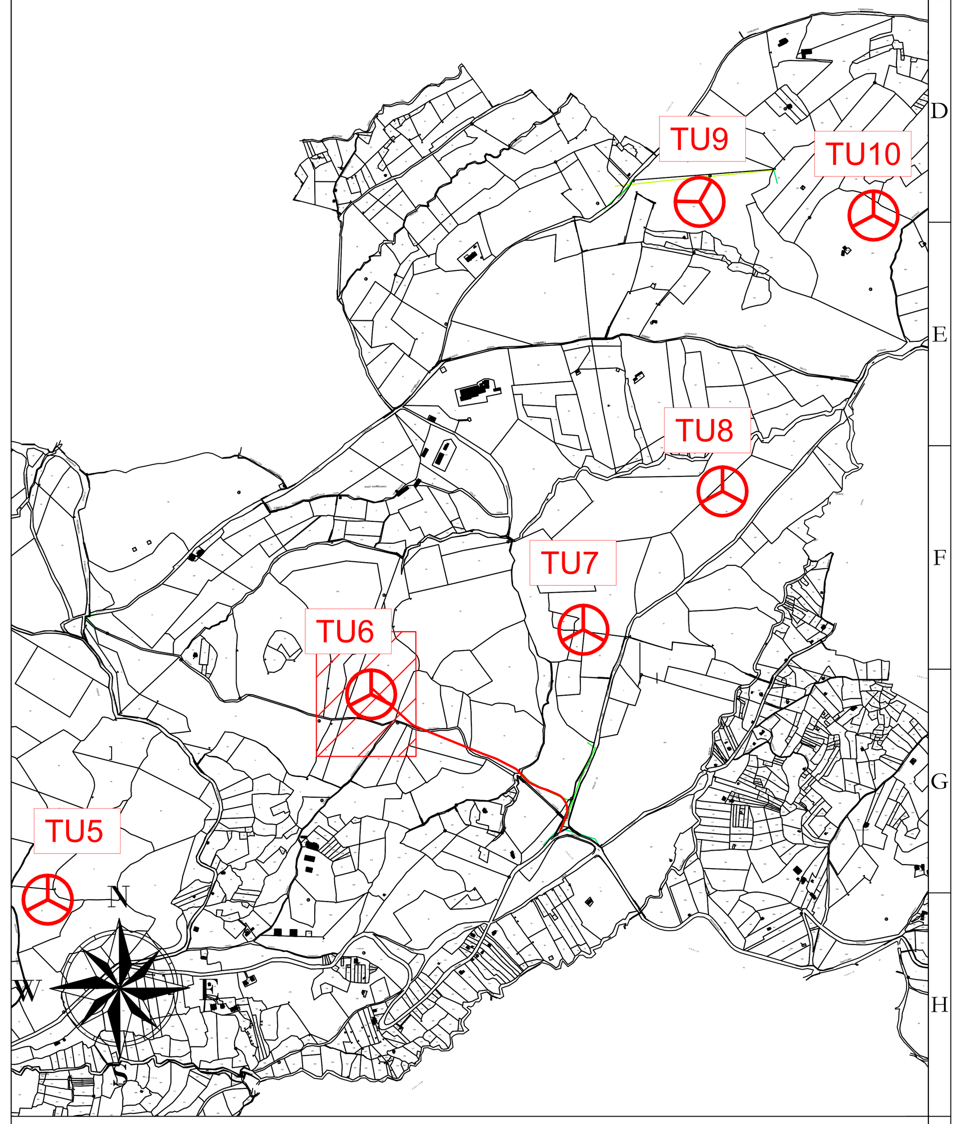

AREN Green S.r.l.

Società soggetta alla direzione e coordinamento di AREN Electric Power S.p.A.
Sede legale e amministrativa: Via dell'Arrigoni n. 308 | 47522 Cesena (FC) | Ph. +39 0547 415245
Iscritta nel Registro delle Imprese della Romagna - Forlì-Cesena e Rimini | REA 326908 | C.F./P.Iva 04032170401

COMUNI DI FORENZA, PALAZZO SAN GERVASIO (PZ)
LOCALITA' "TUFAROLI"

PROGETTO PER LA REALIZZAZIONE DI

IMPIANTO EOLICO "TUFAROLI"

REDAZIONE /PROGETTISTA:
Aren Electric Power Spa
Società per Azioni con Unico Socio
Via dell'Arrigoni 308 - 47522 Cesena (FC)
Ph. +39 0547 415245 - Fax +39 0547 415274
P.Iva 03803880404
Registro delle Imprese di Forlì Cesena R.E.A. 317048

TIMBRO E FIRMA PROGETTISTA:
Ing. Samuele Ulivi
Ordine degli Ingegneri di Forlì-Cesena
Matr. 2866

TITOLO ELABORATO: Sezioni trasversali - TU6 (1/11)

CODICE ELABORATO	FORMATO	SCALA	FASE
TUFDCS06T012 05 00	A0	1:100	PROGETTO DEFINITIVO

REV.	DESCRIZIONE	DATA	REDATTO	VERIFICATO	APPROVATO
00	Prima emissione	09/11/2023	E.Teodorani	D.Zampa	S.Ulivi
01					
02					
03					
04					

FILE TU6_Definitivo_int_pun_2.dwg

LA DIFFUSIONE E RIPRODUZIONE, ANCHE PARZIALE, DI QUESTA TAVOLA E' VIETATA A TERMINI DI LEGGE