Sezione 46
Progressiva: 0+450.00
Scala: 1:100
Quota di Riferimento: 545.00

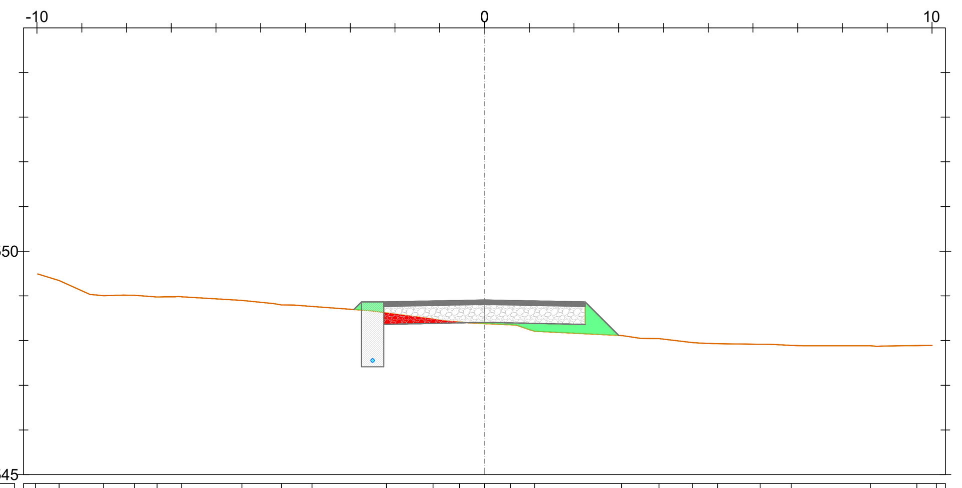

PROGRESSIVE TERRENO	-10.03 -9.51 -8.51 -7.82 -7.32 -6.77 -5.42 -4.54 -3.85 -2.19 -1.15 -0.56 0.00 0.58 1.13 3.06 3.90 4.64 5.21 6.16 6.86 8.62 9.66 10.10
QUOTE TERRENO	549.51 549.34 549.00 549.01 548.98 548.98 548.90 548.80 548.76 548.62 548.48 548.42 548.38 548.35 548.21 548.11 548.05 547.95 547.93 547.92 547.89 547.88 547.89 547.89
DISTANZE PARZIALI TERRENO	0.53 0.70 0.50 1.35 0.71 1.33 0.75 0.58 1.94 0.74 0.95 1.42 0.68
QUOTE FONDO SCAVO	548.69 548.86 548.36 548.41 548.36 548.12
PROGRESSIVE PROGETTO	-2.92 -2.75 -2.25 2.25 3.00
QUOTE PROGETTO	548.69 548.86 548.86 548.91 548.86 548.12
DISTANZE PARZIALI PROGETTO	0.50 2.25 2.25 0.75

Sezione 47
Progressiva: 0+460.00
Scala: 1:100
Quota di Riferimento: 545.00

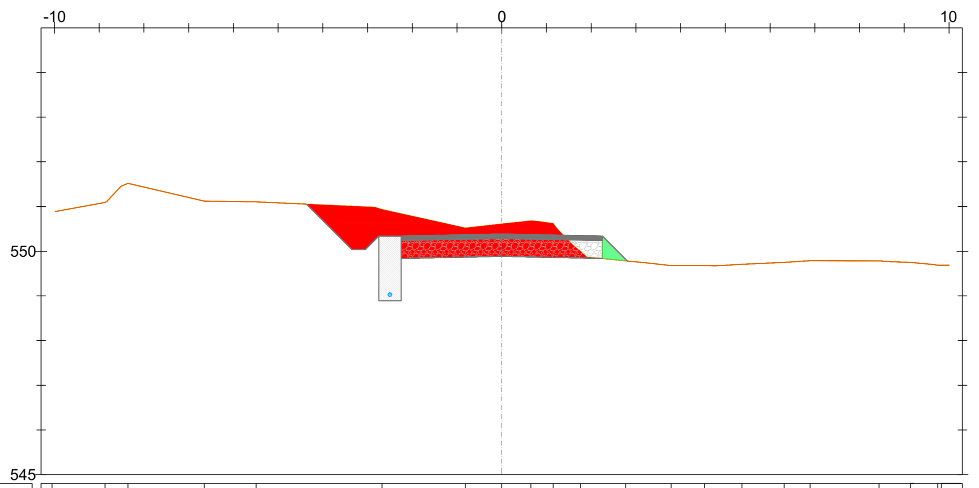

PROGRESSIVE TERRENO	-10.06 -8.87 -8.36 -6.65 -5.49 -2.68 -0.81 0.00 0.65 1.15 1.76 2.77 3.79 4.53 5.37 6.32 6.89 8.44 9.14 9.75 9.83
QUOTE TERRENO	550.87 551.09 551.52 551.12 551.10 550.93 550.52 550.61 550.68 550.62 550.00 549.78 549.68 549.68 549.71 549.75 549.79 549.78 549.75 549.68 549.68
DISTANZE PARZIALI TERRENO	1.18 1.70 1.16 2.65 1.86 0.81 0.65 0.87 0.57 0.75 0.95 0.58 1.54 0.84
QUOTE FONDO SCAVO	551.05 550.04 550.34 549.84 549.88 549.84 549.78
PROGRESSIVE PROGETTO	-4.36 -3.35 -3.05 -2.75 -2.25 2.25 2.81
QUOTE PROGETTO	551.05 550.04 550.04 550.34 550.34 550.38 550.34 549.78
DISTANZE PARZIALI PROGETTO	1.01 0.30 0.30 0.50 2.25 2.25 0.56

Sezione 48
Progressiva: 0+470.00
Scala: 1:100
Quota di Riferimento: 550.00

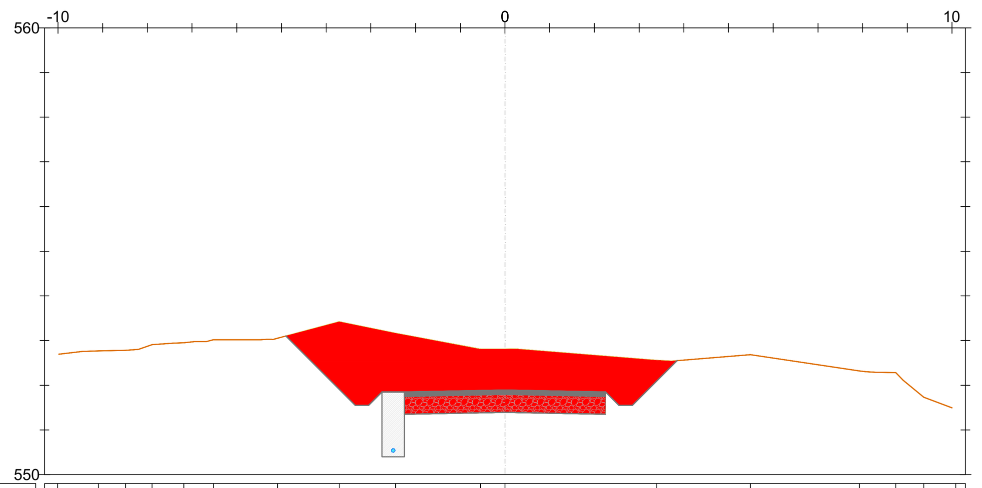

PROGRESSIVE TERRENO	-10.01 -9.10 -8.49 -7.89 -7.19 -6.52 -5.09 -3.71 -2.45 -0.54 0.00 3.39 5.49 7.93 8.74 9.37 10.08
QUOTE TERRENO	552.69 552.77 552.78 552.91 552.95 553.02 553.05 553.42 553.16 552.81 552.81 552.56 552.68 552.32 552.28 551.73 551.46
DISTANZE PARZIALI TERRENO	0.55 0.61 1.05 1.38 1.26 1.90 0.54 3.15 1.77 2.44 0.46 0.71
QUOTE FONDO SCAVO	553.10 551.55 551.85 551.35 551.39 551.35 551.55 552.55
PROGRESSIVE PROGETTO	-4.90 -3.35 -3.05 -2.75 -2.25 2.25 2.55 2.85 3.85
QUOTE PROGETTO	553.10 551.55 551.55 551.85 551.85 551.89 551.85 551.55 551.55 552.55
DISTANZE PARZIALI PROGETTO	1.55 0.30 0.30 0.50 2.25 2.25 0.30 0.30 1.00

Sezione 49
Progressiva: 0+480.00
Scala: 1:100
Quota di Riferimento: 550.00

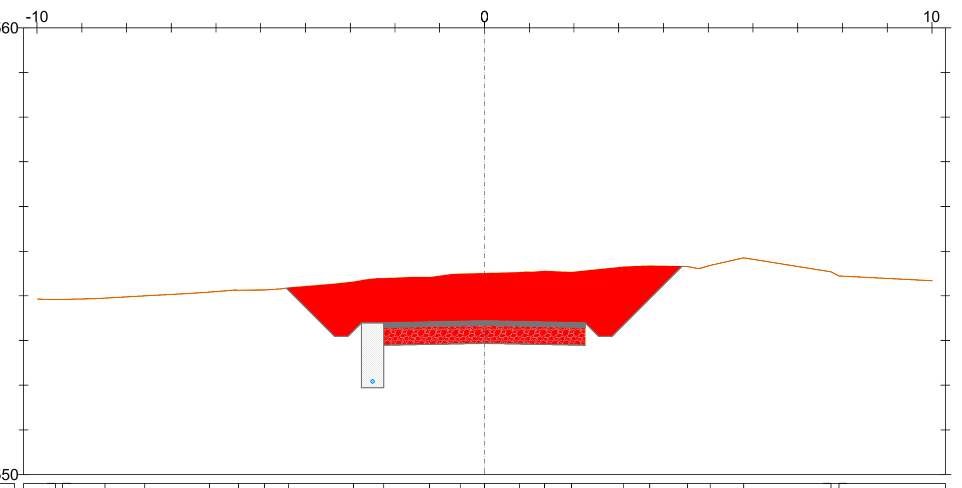

PROGRESSIVE TERRENO	-9.59 -9.43 -8.48 -7.59 -6.15 -5.50 -4.92 -4.37 -2.93 -2.25 -1.23 -0.54 0.00 0.77 1.34 1.94 3.10 3.69 4.54 5.04 5.79 7.75 7.92
QUOTE TERRENO	553.92 553.92 553.95 554.00 554.08 554.13 554.13 554.18 554.31 554.39 554.42 554.49 554.50 554.52 554.55 554.53 554.65 554.67 554.66 554.68 554.85 554.54 554.44
DISTANZE PARZIALI TERRENO	1.83 0.68 0.89 1.02 0.58 0.97 0.60 0.77 0.60 0.75 0.59 0.84 0.75 1.95 3.17
QUOTE FONDO SCAVO	554.17 553.09 553.39 552.89 552.94 552.89 553.09 554.66
PROGRESSIVE PROGETTO	-4.43 -3.35 -3.05 -2.75 -2.25 2.25 2.55 2.85 4.41
QUOTE PROGETTO	554.17 553.09 553.09 553.39 553.39 553.44 553.39 553.09 553.09 554.66
DISTANZE PARZIALI PROGETTO	1.08 0.30 0.30 0.50 2.25 2.25 0.30 0.30 1.56

Sezione 50
Progressiva: 0+490.00
Scala: 1:100
Quota di Riferimento: 550.00

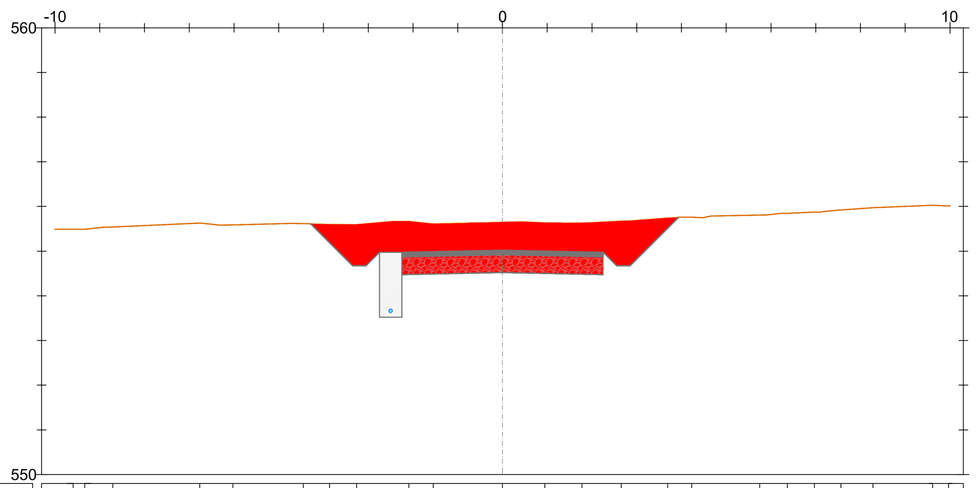

PROGRESSIVE TERRENO	-9.59 -9.33 -8.71 -6.77 -6.03 -4.45 -3.87 -3.26 -2.09 -1.55 0.00 0.95 1.78 2.65 3.69 4.23 5.75 6.37 6.97 7.56 8.28 9.61 9.97
QUOTE TERRENO	555.49 555.49 555.54 555.63 555.59 555.62 555.60 555.60 555.67 555.61 555.65 555.64 555.63 555.68 555.74 555.76 555.81 555.84 555.87 555.92 555.97 556.03 556.01
DISTANZE PARZIALI TERRENO	0.96 1.87 1.31 0.58 0.61 0.81 0.55 1.55 0.53 0.72 0.57 1.08 0.61 0.71 1.33
QUOTE FONDO SCAVO	555.61 554.67 554.97 554.47 554.52 554.47 554.67 555.76
PROGRESSIVE PROGETTO	-4.29 -3.35 -3.05 -2.75 -2.25 2.25 2.55 2.85 3.93
QUOTE PROGETTO	555.61 554.67 554.67 554.97 554.97 555.02 554.97 554.67 554.67 555.76
DISTANZE PARZIALI PROGETTO	0.94 0.30 0.30 0.50 2.25 2.25 0.30 0.30 1.08

Sezione 51
Progressiva: 0+500.00
Scala: 1:100
Quota di Riferimento: 550.00

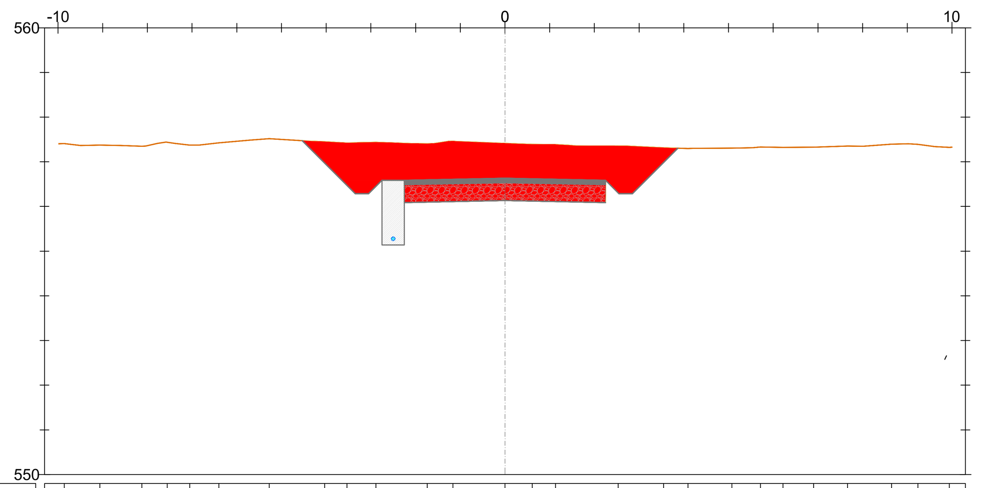

PROGRESSIVE TERRENO	-9.86 -9.06 -8.12 -7.56 -7.05 -6.40 -5.28 -4.03 -3.53 -2.89 -1.74 -1.16 0.00 0.61 1.13 2.53 3.55 4.09 5.07 5.72 6.22 6.90 7.66 8.65 9.24 9.94
QUOTE TERRENO	557.41 557.37 557.35 557.44 557.37 557.42 557.52 557.45 557.42 557.44 557.40 557.46 557.41 557.39 557.38 557.35 557.31 557.30 557.31 557.33 557.32 557.33 557.35 557.39 557.39 557.32
DISTANZE PARZIALI TERRENO	0.88 0.73 0.84 0.50 0.82 1.16 0.52 0.94 0.81 0.54 0.86 0.69 0.76 0.63
QUOTE FONDO SCAVO	557.47 556.29 556.59 556.09 556.13 556.09 556.29 557.30
PROGRESSIVE PROGETTO	-4.54 -3.35 -3.05 -2.75 -2.25 2.25 2.55 2.85 3.87
QUOTE PROGETTO	557.47 556.29 556.29 556.59 556.59 556.63 556.59 556.29 556.29 557.30
DISTANZE PARZIALI PROGETTO	1.19 0.30 0.30 0.50 2.25 2.25 0.30 0.30 1.02

Sezione 52
Progressiva: 0+510.00
Scala: 1:100
Quota di Riferimento: 552.00

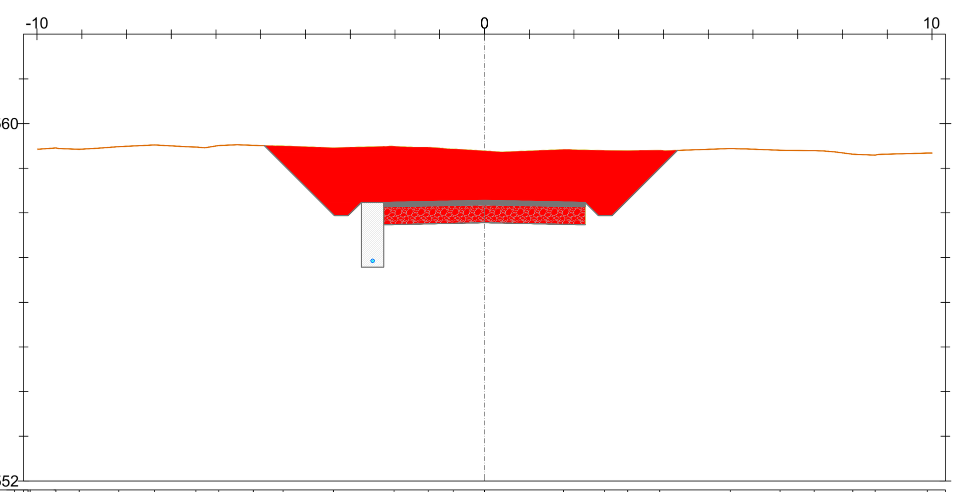

PROGRESSIVE TERRENO	-10.20 -10.15 -9.58 -9.06 -8.17 -7.37 -6.45 -5.94 -5.17 -4.50 -3.37 -2.02 -1.26 -0.70 0.00 1.76 2.68 3.20 3.92 5.49 6.61 7.37 8.23 8.73 9.90
QUOTE TERRENO	559.41 559.41 559.45 559.43 559.48 559.52 559.47 559.51 559.51 559.50 559.45 559.49 559.46 559.43 559.38 559.41 559.39 559.39 559.40 559.44 559.40 559.39 559.31 559.29 559.34
DISTANZE PARZIALI TERRENO	0.58 0.80 0.77 1.13 1.12 0.70 1.38 0.73 0.52 0.71 1.45 0.76 0.76 0.50 1.10 0.61
QUOTE FONDO SCAVO	559.51 557.94 558.24 557.74 557.78 557.74 557.94 559.40
PROGRESSIVE PROGETTO	-4.92 -3.35 -3.05 -2.75 -2.25 2.25 2.55 2.85 4.31
QUOTE PROGETTO	559.51 557.94 557.94 558.24 558.24 558.28 558.24 557.94 557.94 559.40
DISTANZE PARZIALI PROGETTO	1.57 0.30 0.30 0.50 2.25 2.25 0.30 0.30 1.46

Sezione 53
Progressiva: 0+520.00
Scala: 1:100
Quota di Riferimento: 555.00

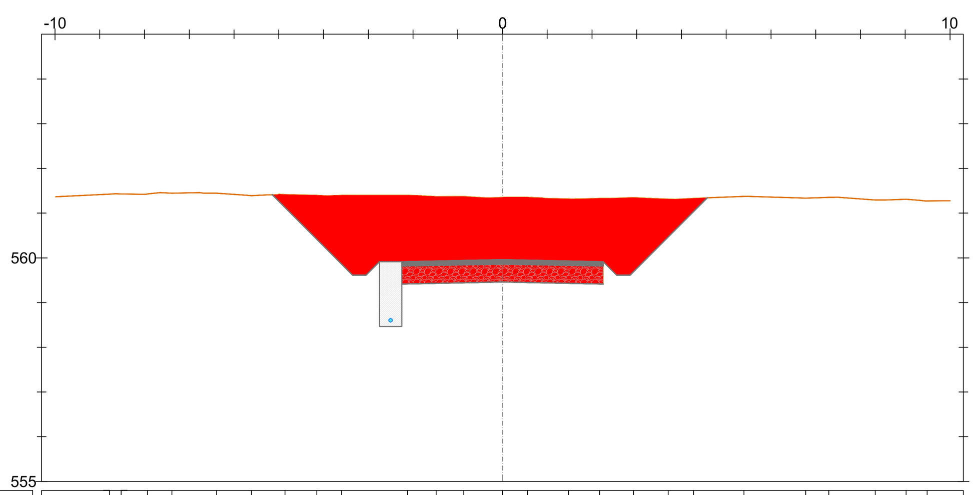

PROGRESSIVE TERRENO	-8.78 -8.52 -7.94 -7.39 -6.39 -5.61 -4.86 -4.15 -3.60 -2.12 -1.48 -0.87 0.00 0.56 1.48 2.17 2.93 3.70 4.27 5.40 6.78 7.29 8.33 9.02 9.49
QUOTE TERRENO	561.43 561.43 561.43 561.44 561.45 561.39 561.42 561.40 561.40 561.40 561.37 561.37 561.35 561.36 561.32 561.33 561.35 561.32 561.33 561.37 561.34 561.35 561.30 561.31 561.27
DISTANZE PARZIALI TERRENO	1.53 0.55 0.62 0.68 0.71 1.47 0.62 0.54 0.52 0.51 0.77 1.13 1.27 0.86 0.83
QUOTE FONDO SCAVO	561.41 559.61 559.91 559.41 559.46 559.41 559.61 561.34
PROGRESSIVE PROGETTO	-5.15 -3.35 -3.05 -2.75 -2.25 2.25 2.55 2.85 4.58
QUOTE PROGETTO	561.41 559.61 559.61 559.91 559.91 559.96 559.91 559.61 559.61 561.34
DISTANZE PARZIALI PROGETTO	1.80 0.30 0.30 0.50 2.25 2.25 0.30 0.30 1.73

Sezione 54
Progressiva: 0+530.00
Scala: 1:100
Quota di Riferimento: 560.00

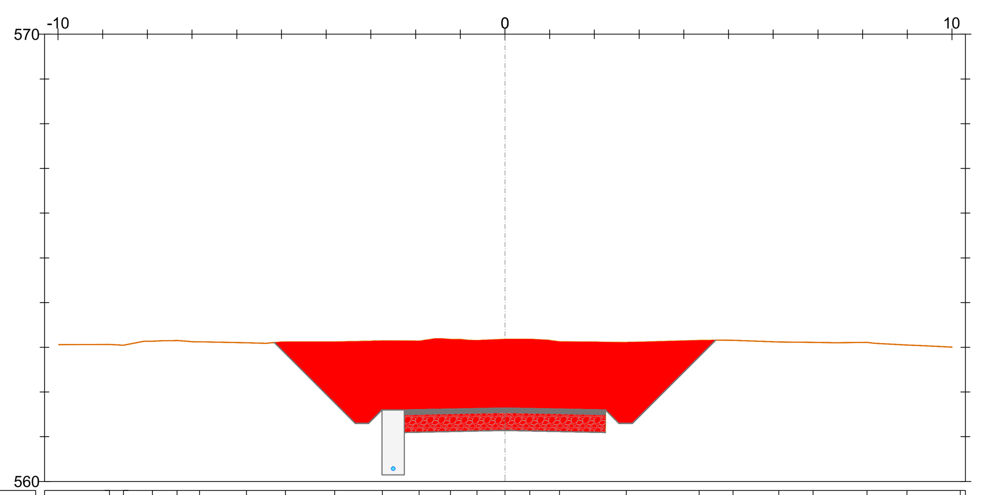

PROGRESSIVE TERRENO	-8.85 -8.53 -7.89 -7.34 -6.83 -5.78 -4.91 -3.81 -2.74 -1.92 -1.22 -0.63 0.00 0.56 1.22 2.71 4.34 5.10 6.13 6.89 8.10 8.99 10.18
QUOTE TERRENO	563.06 563.05 563.14 563.15 563.12 563.10 563.12 563.12 563.15 563.14 563.18 563.15 563.18 563.18 563.13 563.11 563.16 563.16 563.12 563.11 563.11 563.05 563.00
DISTANZE PARZIALI TERRENO	1.47 1.05 0.99 1.07 0.72 0.63 0.50 1.49 1.49 1.03 0.71 0.73 0.72 0.88
QUOTE FONDO SCAVO	563.11 561.30 561.60 561.10 561.14 561.10 561.30 563.16
PROGRESSIVE PROGETTO	-5.16 -3.35 -3.05 -2.75 -2.25 2.25 2.55 2.85 4.71
QUOTE PROGETTO	563.11 561.30 561.30 561.60 561.60 561.64 561.60 561.30 561.30 563.16
DISTANZE PARZIALI PROGETTO	1.81 0.30 0.30 0.50 2.25 2.25 0.30 0.30 1.86

LEGENDA

- Misto stabilizzato
- Inerte
- Sterro
- Rinterro
- Terreno esistente
- Sezione Cavidotto

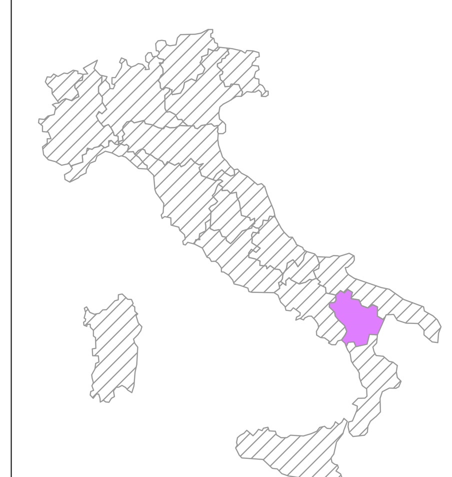

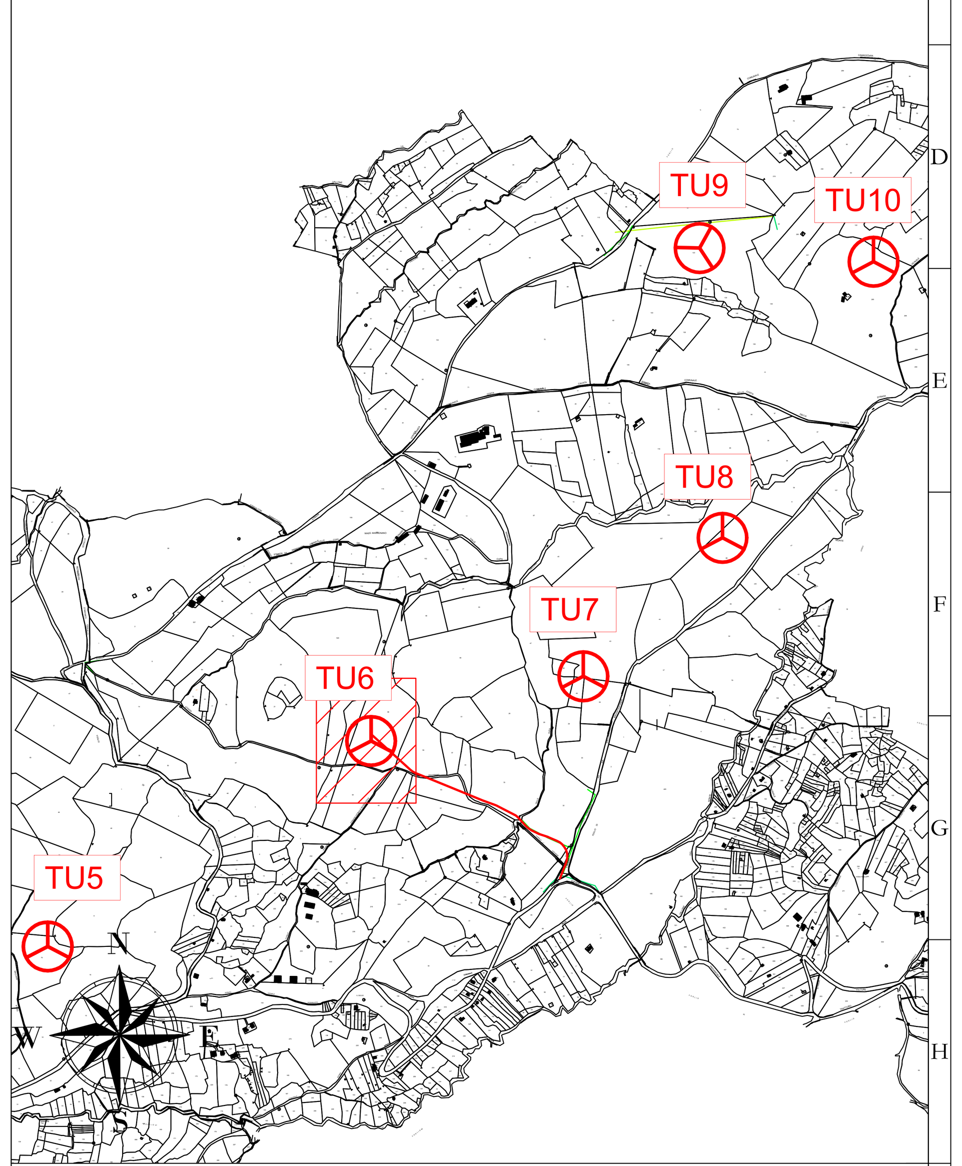

AREN Green S.r.l.
Società soggetta alla direzione e coordinamento di AREN Electric Power S.p.A.
Sede legale e amministrativa: Via dell'Arrigoni n. 308 | 47522 Cesena (FC) | Ph. +39 0547 415245
Iscritta nel Registro delle Imprese della Romagna - Forlì-Cesena e Rimini | REA 326908 | C.F./P.Iva 04032170401

COMUNI DI FORENZA, PALAZZO SAN GERVASIO (PZ)
LOCALITA' "TUFAROLI"

PROGETTO PER LA REALIZZAZIONE DI

IMPIANTO EOLICO "TUFAROLI"

REDAZIONE /PROGETTISTA:
Aren Electric Power Spa
Società per Azioni con Unico Socio
Via dell'Arrigoni 308 - 47522 Cesena (FC)
Ph. +39 0547 415245 - Fax +39 0547 415274
P.Iva 03803880404
Registro delle Imprese di Forlì Cesena R.E.A. 317048

TIMBRO E FIRMA PROGETTISTA:
Ing. Samuele Ulivi
Ordine degli Ingegneri di Forlì-Cesena
Matr. 2866

TITOLO ELABORATO:
Sezioni trasversali - TU6 (6/11)

CODICE ELABORATO:	FORMATO:	SCALA:	FASE:
TUFDC S 0 6 T 0 1 2 1 0 0 0	A0	1:100	PROGETTO DEFINITIVO

REV.	DESCRIZIONE	DATA	REDATTO	VERIFICATO	APPROVATO
00	Prima emissione	09/11/2023	E.Teodorani	D.Zampa	S.Ulivi
01					
02					
03					
04					

FILE TU6_Definitivo_int_pun_2.dwg

LA DIFFUSIONE E RIPRODUZIONE, ANCHE PARZIALE, DI QUESTA TAVOLA E' VIETATA A TERMINI DI LEGGE