Sezione 64
Progressiva: 0+630.00
Scala: 1:100
Quota di Riferimento: 565.00

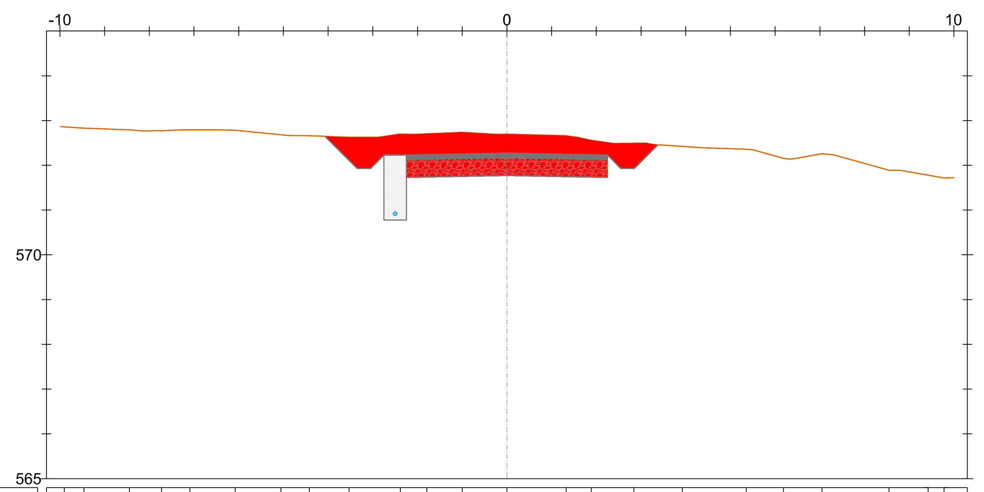

PROGRESSIVE TERRENO	-9.90 -9.46 -8.45 -7.72 -7.09 -6.08 -5.06 -4.42 -3.53 -2.38 -1.79 -1.00 0.00 1.32 1.89 2.84 3.93 5.36 6.18 7.05 8.55 9.42 9.78
QUOTE TERRENO	572.86 572.83 572.79 572.77 572.79 572.78 572.68 572.66 572.63 572.70 572.71 572.74 572.70 572.66 572.56 572.49 572.43 572.36 572.15 572.26 571.89 571.78 571.72
DISTANZE PARZIALI TERRENO	0.57 1.02 0.68 1.02 0.89 0.65 0.79 0.82 1.32 0.59 1.00 0.68 0.63 1.08 0.64 0.62
QUOTE FONDO SCAVO	572.65 571.93 572.23 571.73 571.77 571.73 571.93 572.46
PROGRESSIVE PROGETTO	-4.07 -3.35 -3.05 -2.75 -2.25 2.25 2.55 2.85 3.38
QUOTE PROGETTO	572.65 571.93 571.93 572.23 572.23 572.27 572.23 571.93 571.93 572.46
DISTANZE PARZIALI PROGETTO	0.72 0.30 0.30 0.50 2.25 2.25 0.30 0.30 0.53

Sezione 65
Progressiva: 0+640.00
Scala: 1:100
Quota di Riferimento: 570.00

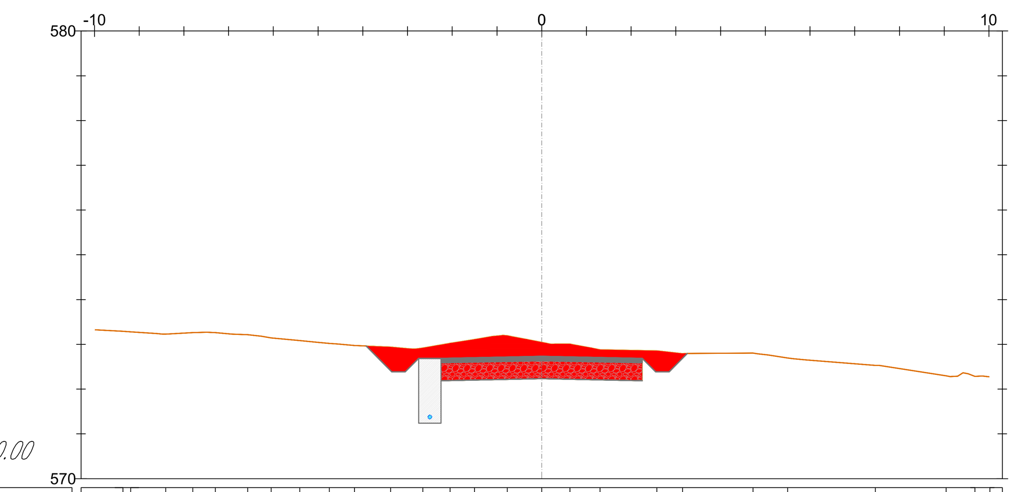

PROGRESSIVE TERRENO	-9.36 -9.19 -8.40 -7.80 -7.30 -6.57 -6.05 -5.41 -4.75 -4.19 -3.38 -2.66 -2.05 -1.50 -0.77 0.00 0.63 1.30 2.58 3.15 4.73 5.50 7.46 9.04 9.69 10.02
QUOTE TERRENO	573.29 573.28 573.23 573.26 573.26 573.21 573.14 573.08 573.02 572.97 572.94 572.92 573.03 573.11 573.19 573.05 573.01 572.88 572.86 572.79 572.81 572.70 572.53 572.30 572.29 572.28
DISTANZE PARZIALI TERRENO	1.88 0.59 0.60 0.64 0.81 0.55 0.77 0.67 1.27 1.48 1.56 1.50
QUOTE FONDO SCAVO	572.96 572.39 572.69 572.19 572.23 572.19 572.39 572.80
PROGRESSIVE PROGETTO	-3.92 -3.35 -3.05 -2.75 -2.25 0.00 2.25 2.55 2.85 3.26
QUOTE PROGETTO	572.96 572.39 572.39 572.69 572.69 572.73 572.69 572.39 572.39 572.80
DISTANZE PARZIALI PROGETTO	0.57 0.30 0.30 0.50 2.25 2.25 0.30 0.30 0.41

Sezione 66
Progressiva: 0+650.00
Scala: 1:100
Quota di Riferimento: 570.00

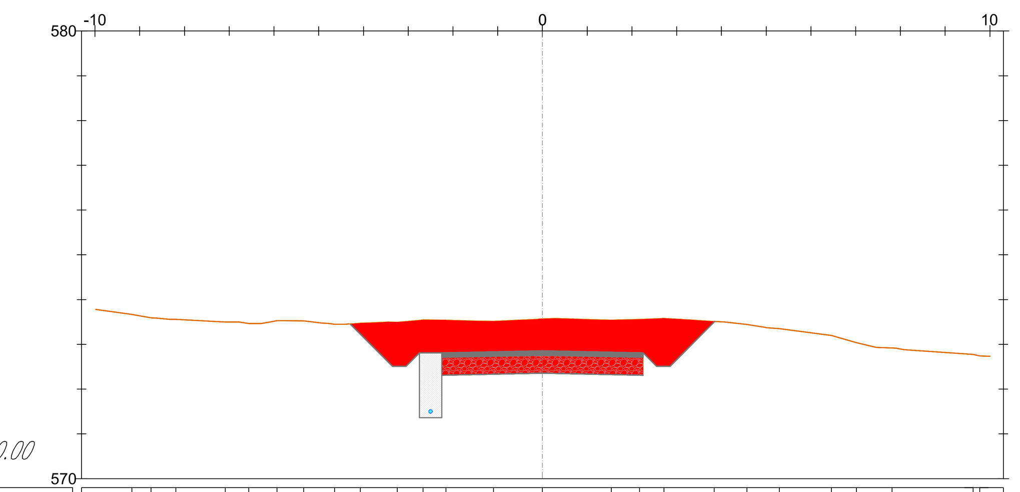

PROGRESSIVE TERRENO	-9.17 -8.75 -8.19 -7.09 -6.56 -5.93 -5.34 -4.64 -4.07 -3.24 -2.67 -2.16 -1.09 0.00 1.54 2.17 2.72 3.84 4.57 5.29 6.46 7.02 7.81 9.62 9.77
QUOTE TERRENO	573.67 573.59 573.56 573.50 573.47 573.53 573.52 573.45 573.47 573.50 573.55 573.54 573.52 573.57 573.54 573.56 573.58 573.51 573.44 573.35 573.20 573.04 572.92 572.78 572.74
DISTANZE PARZIALI TERRENO	1.55 1.01 0.60 0.61 0.58 0.57 0.93 1.25 0.55 0.73 1.17 0.56 1.54 1.16
QUOTE FONDO SCAVO	573.46 572.51 572.81 572.31 572.36 572.31 572.51 573.51
PROGRESSIVE PROGETTO	-4.30 -3.35 -3.05 -2.75 -2.25 0.00 2.25 2.55 2.85 3.85
QUOTE PROGETTO	573.46 572.51 572.51 572.81 572.81 572.86 572.81 572.51 572.51 573.51
DISTANZE PARZIALI PROGETTO	0.95 0.30 0.30 0.50 2.25 2.25 0.30 0.30 1.00

Sezione 67
Progressiva: 0+660.00
Scala: 1:100
Quota di Riferimento: 570.00

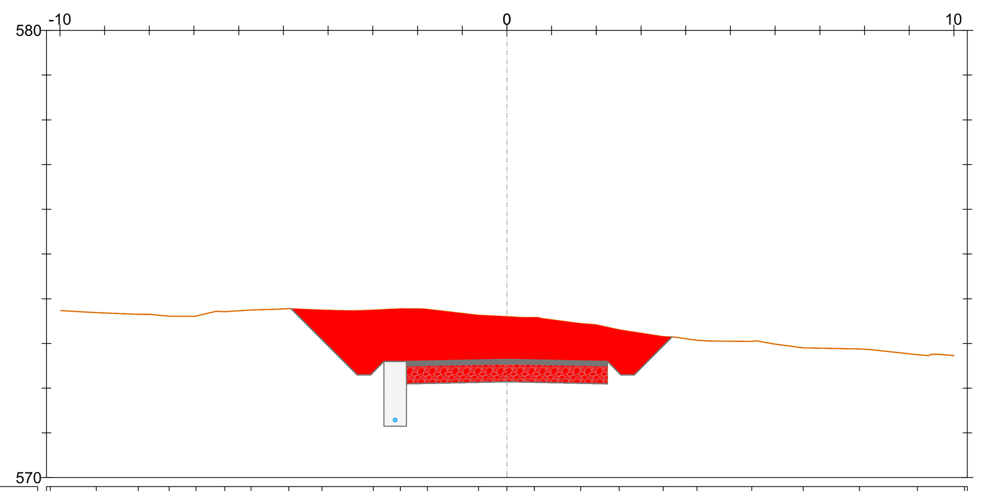

PROGRESSIVE TERRENO	-10.22 -9.19 -8.25 -7.56 -6.96 -6.31 -5.72 -4.88 -4.13 -2.99 -2.38 -1.78 -0.63 0.00 0.61 1.65 2.51 3.50 4.25 5.48 6.63 7.89 9.18 10.24
QUOTE TERRENO	573.75 573.69 573.65 573.61 573.61 573.71 573.75 573.78 573.75 573.75 573.78 573.77 573.64 573.60 573.58 573.45 573.31 573.15 573.07 573.04 572.90 572.88 572.75 572.71
DISTANZE PARZIALI TERRENO	1.03 0.94 0.52 0.59 0.56 0.74 0.68 0.61 1.14 0.53 0.58 0.53 0.99 0.51 0.94 0.67 1.26 1.06 0.59
QUOTE FONDO SCAVO	573.78 572.30 572.60 572.10 572.14 572.10 572.30 573.15
PROGRESSIVE PROGETTO	-4.83 -3.35 -3.05 -2.75 -2.25 0.00 2.25 2.55 2.85 3.70
QUOTE PROGETTO	573.78 572.30 572.30 572.60 572.60 572.64 572.60 572.30 572.30 573.15
DISTANZE PARZIALI PROGETTO	1.48 0.30 0.30 0.50 2.25 2.25 0.30 0.30 0.85

Sezione 68
Progressiva: 0+670.00
Scala: 1:100
Quota di Riferimento: 570.00

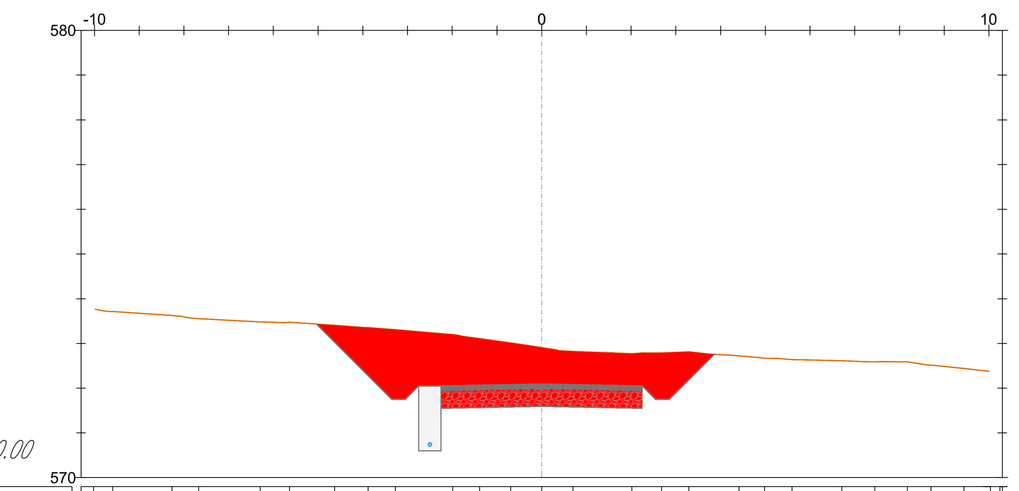

PROGRESSIVE TERRENO	-10.02 -9.59 -8.27 -7.67 -6.29 -5.64 -4.63 -3.88 -3.27 -1.99 -1.39 -0.69 0.00 0.70 2.02 2.68 3.29 4.41 4.99 5.60 6.71 7.45 8.18 8.71 9.44 10.04 10.25
QUOTE TERRENO	573.77 573.71 573.62 573.55 573.48 573.47 573.41 573.36 573.31 573.20 573.11 573.02 572.91 572.83 572.77 572.79 572.82 572.72 572.67 572.64 572.62 572.59 572.59 572.51 572.44 572.37 572.36
DISTANZE PARZIALI TERRENO	1.32 1.38 0.52 1.01 0.61 0.61 1.28 0.70 1.32 0.61 0.67 1.11 0.60 0.73 0.60
QUOTE FONDO SCAVO	573.43 571.75 572.05 571.55 571.59 571.55 571.75 572.76
PROGRESSIVE PROGETTO	-5.03 -3.35 -3.05 -2.75 -2.25 0.00 2.25 2.55 2.85 3.86
QUOTE PROGETTO	573.43 571.75 571.75 572.05 572.05 572.09 572.05 571.75 571.75 572.76
DISTANZE PARZIALI PROGETTO	1.68 0.30 0.30 0.50 2.25 2.25 0.30 0.30 1.01

Sezione 69
Progressiva: 0+680.00
Scala: 1:100
Quota di Riferimento: 570.00

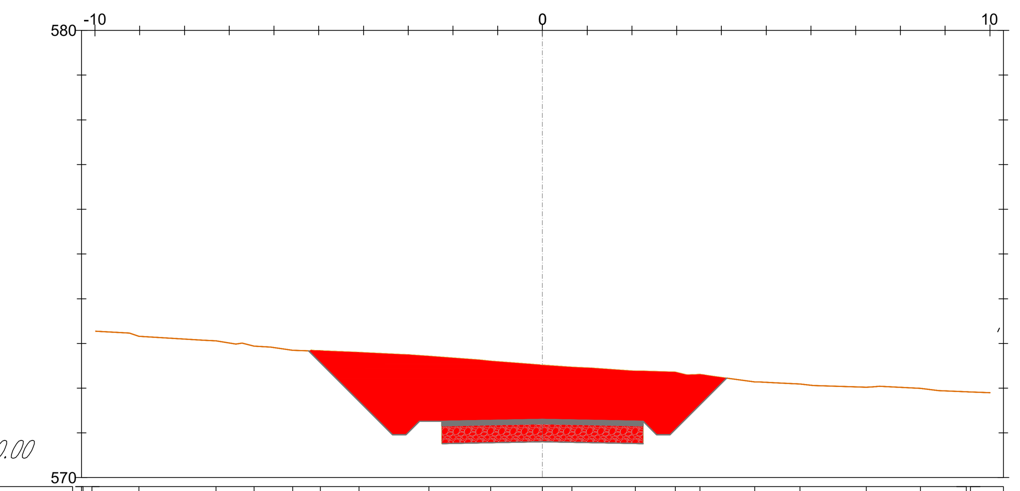

PROGRESSIVE TERRENO	-10.27 -10.07 -9.02 -7.29 -6.45 -5.58 -4.96 -4.10 -2.54 -1.16 0.00 0.66 2.07 2.97 3.52 4.74 5.76 7.24 8.45 9.47 9.57
QUOTE TERRENO	573.30 573.28 573.16 573.06 572.94 572.85 572.84 572.80 572.71 572.61 572.52 572.47 572.38 572.36 572.31 572.14 572.09 572.02 571.99 571.92 571.92
DISTANZE PARZIALI TERRENO	0.84 1.46 0.50 0.86 1.13 1.14 0.89 0.66 0.96 0.69 0.97 0.53 1.19 0.91 0.62 0.94
QUOTE FONDO SCAVO	572.84 570.96 571.26 570.76 570.80 570.76 570.96 572.22
PROGRESSIVE PROGETTO	-5.23 -3.35 -3.05 -2.75 -2.25 2.25 2.55 2.85 4.12
QUOTE PROGETTO	572.84 570.96 570.96 571.26 571.26 571.30 571.26 570.96 570.96 572.22
DISTANZE PARZIALI PROGETTO	1.88 0.30 0.30 0.50 2.25 2.25 0.30 0.30 1.27

Sezione 70
Progressiva: 0+690.00
Scala: 1:100
Quota di Riferimento: 568.00

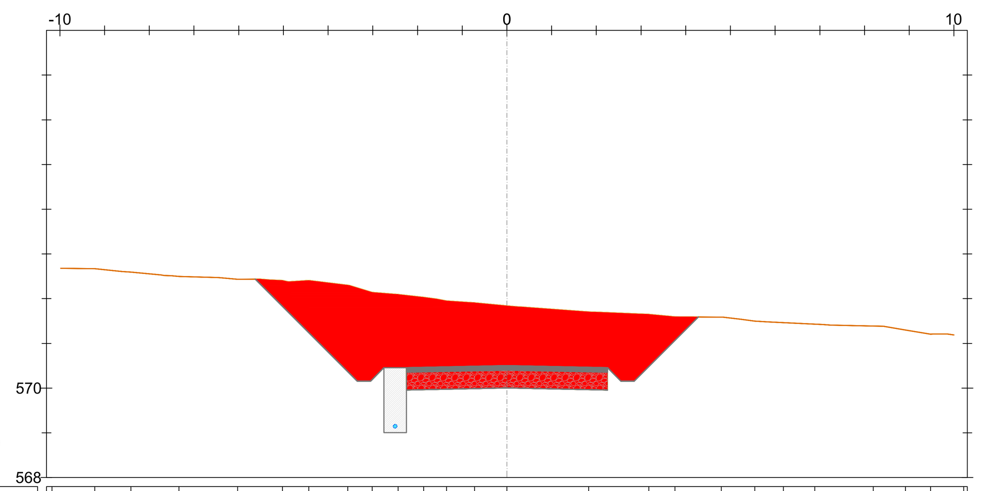

PROGRESSIVE TERRENO	-10.18 -9.22 -8.41 -7.34 -6.02 -5.02 -4.43 -3.56 -3.02 -2.43 -1.86 -1.35 -0.72 0.00 1.83 3.18 3.76 4.80 5.55 6.18 6.89 8.20 8.91 9.48 10.22
QUOTE TERRENO	572.68 572.67 572.59 572.50 572.43 572.41 572.41 572.30 572.14 572.09 572.03 571.95 571.91 571.84 571.70 571.65 571.59 571.59 571.50 571.47 571.43 571.39 571.30 571.21 571.16
DISTANZE PARZIALI TERRENO	0.96 0.61 0.67 0.89 0.50 0.87 0.50 0.58 0.57 0.62 0.72 1.45 1.20 0.61 0.70 0.96 0.50 0.56
QUOTE FONDO SCAVO	572.44 570.16 570.46 569.96 570.00 569.96 570.16 571.59
PROGRESSIVE PROGETTO	-5.63 -3.35 -3.05 -2.75 -2.25 0.00 2.25 2.55 2.85 4.28
QUOTE PROGETTO	572.44 570.16 570.16 570.46 570.46 570.50 570.46 570.16 570.16 571.59
DISTANZE PARZIALI PROGETTO	2.28 0.30 0.30 0.50 2.25 2.25 0.30 0.30 1.43

Sezione 71
Progressiva: 0+700.00
Scala: 1:100
Quota di Riferimento: 565.00

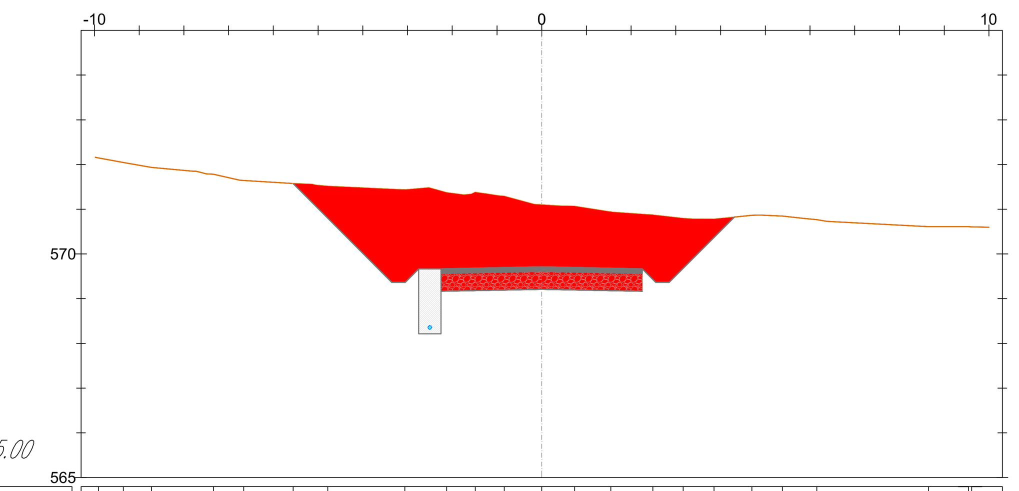

PROGRESSIVE TERRENO	-9.91 -9.36 -8.72 -7.34 -6.66 -5.56 -4.78 -3.06 -2.12 -1.49 -0.84 0.00 0.74 1.55 2.48 3.16 3.85 4.70 5.38 6.15 8.65 9.54 9.62
QUOTE TERRENO	572.15 572.05 571.94 571.78 571.64 571.57 571.52 571.44 571.37 571.38 571.29 571.10 571.07 570.94 570.87 570.80 570.78 570.86 570.85 570.77 570.61 570.61 570.61
DISTANZE PARZIALI TERRENO	0.86 0.55 0.63 0.92 0.52 1.10 1.72 0.54 0.54 0.67 0.81 0.91 0.68 0.85 2.27 0.82 0.76
QUOTE FONDO SCAVO	571.57 569.37 569.67 569.17 569.21 569.17 569.37 570.82
PROGRESSIVE PROGETTO	-5.56 -3.35 -3.05 -2.75 -2.25 0.00 2.25 2.55 2.85 4.31
QUOTE PROGETTO	571.57 569.37 569.37 569.67 569.67 569.71 569.67 569.37 569.37 570.82
DISTANZE PARZIALI PROGETTO	2.21 0.30 0.30 0.50 2.25 2.25 0.30 0.30 1.46

Sezione 72
Progressiva: 0+710.00
Scala: 1:100
Quota di Riferimento: 565.00

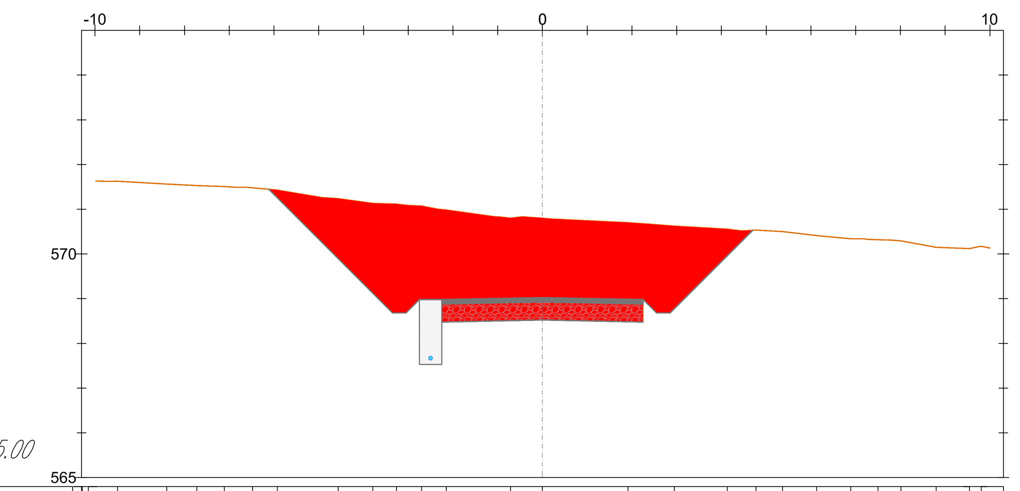

PROGRESSIVE TERRENO	-10.28 -10.15 -9.50 -8.40 -7.72 -7.11 -6.48 -5.93 -4.56 -3.79 -3.26 -2.70 -2.15 -0.71 0.00 1.91 2.95 4.13 4.77 5.36 6.13 6.89 7.50 8.01 8.80 9.54 9.80
QUOTE TERRENO	571.65 571.64 571.62 571.56 571.53 571.51 571.48 571.43 571.24 571.14 571.12 571.08 570.99 570.80 570.80 570.70 570.63 570.56 570.53 570.50 570.41 570.34 570.32 570.29 570.15 570.12 570.17
DISTANZE PARZIALI TERRENO	1.10 0.67 0.61 0.55 0.94 0.77 0.53 1.07 1.49 0.55 1.18 0.59 0.76 0.76 0.54 0.75 0.53
QUOTE FONDO SCAVO	571.45 568.68 568.98 568.48 568.52 568.48 568.68 570.53
PROGRESSIVE PROGETTO	-6.12 -3.35 -3.05 -2.75 -2.25 0.00 2.25 2.55 2.85 4.70
QUOTE PROGETTO	571.45 568.68 568.68 568.98 568.98 569.02 568.98 568.68 568.68 570.53
DISTANZE PARZIALI PROGETTO	2.77 0.30 0.30 0.50 2.25 2.25 0.30 0.30 1.85

LEGENDA

- Misto stabilizzato
- Inerte
- Sterro
- Rinterro
- Terreno esistente
- Sezione Cavidotto

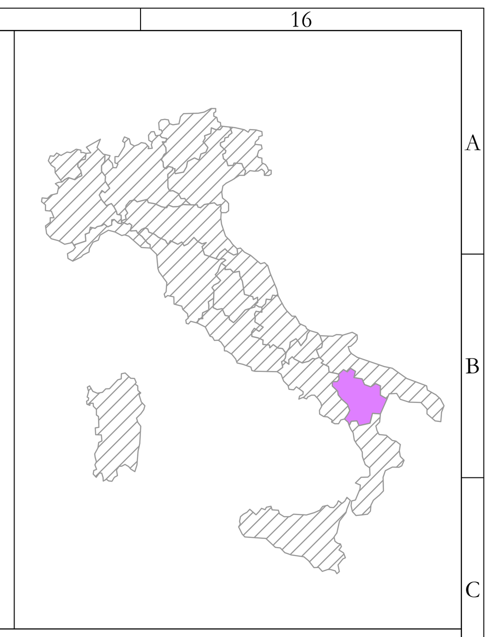

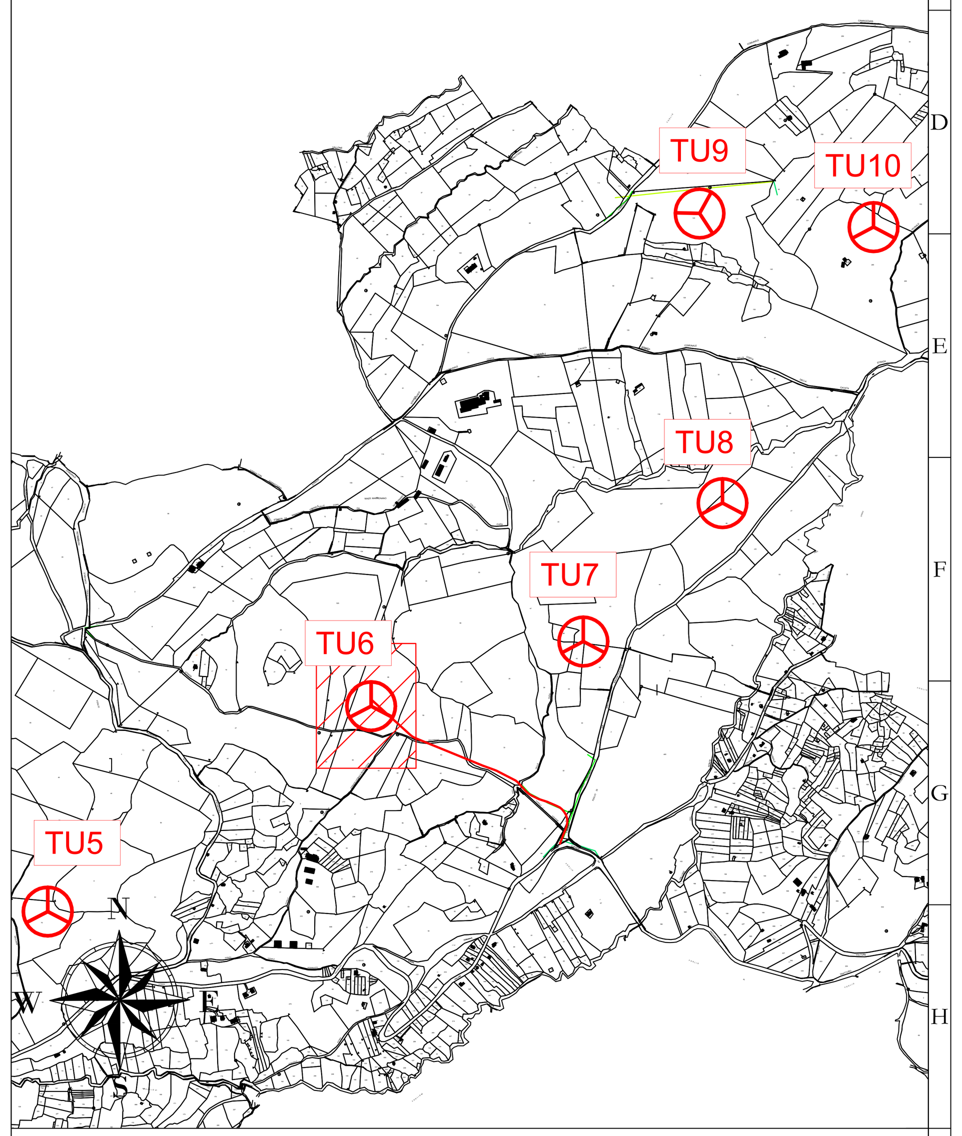

AREN Green S.r.l.
Società soggetta alla direzione e coordinamento di AREN Electric Power S.p.A.
Sede legale e amministrativa: Via dell'Arrigoni n. 308 | 47522 Cesena (FC) | Ph. +39 0547 415245
Iscritta nel Registro delle Imprese della Romagna - Forlì-Cesena e Rimini | REA 326908 | C.F./P.Iva 04032170401

COMUNI DI FORENZA, PALAZZO SAN GERVASIO (PZ)
LOCALITA' "TUFAROLI"

PROGETTO PER LA REALIZZAZIONE DI

IMPIANTO EOLICO "TUFAROLI"

REDAZIONE /PROGETTISTA:
Aren Electric Power Spa
Società per Azioni con Unico Socio
Via dell'Arrigoni 308 - 47522 Cesena (FC)
Ph. +39 0547 415245 - Fax +39 0547 415274
P.Iva 03803880404
Registro delle Imprese di Forlì Cesena R.E.A. 317048

TIMBRO E FIRMA PROGETTISTA:
Ing. Samuele Ulivi
Ordine degli Ingegneri di Forlì-Cesena
Matr. 2866

TITOLO ELABORATO: Sezioni trasversali - TU6 (8/11)

CODICE ELABORATO	FORMATO	SCALA	FASE
TUFDC S 0 6 T 0 1 2 1 2 0 0	A0	1:100	PROGETTO DEFINITIVO

REV.	DESCRIZIONE	DATA	REDATTO	VERIFICATO	APPROVATO
00	Prima emissione	09/11/2023	E.Teodorani	D.Zampa	S.Ulivi
01					
02					
03					
04					

FILE: TU6_Definitivo_int_pun_2.dwg

LA DIFFUSIONE E RIPRODUZIONE, ANCHE PARZIALE, DI QUESTA TAVOLA E' VIETATA A TERMINI DI LEGGE