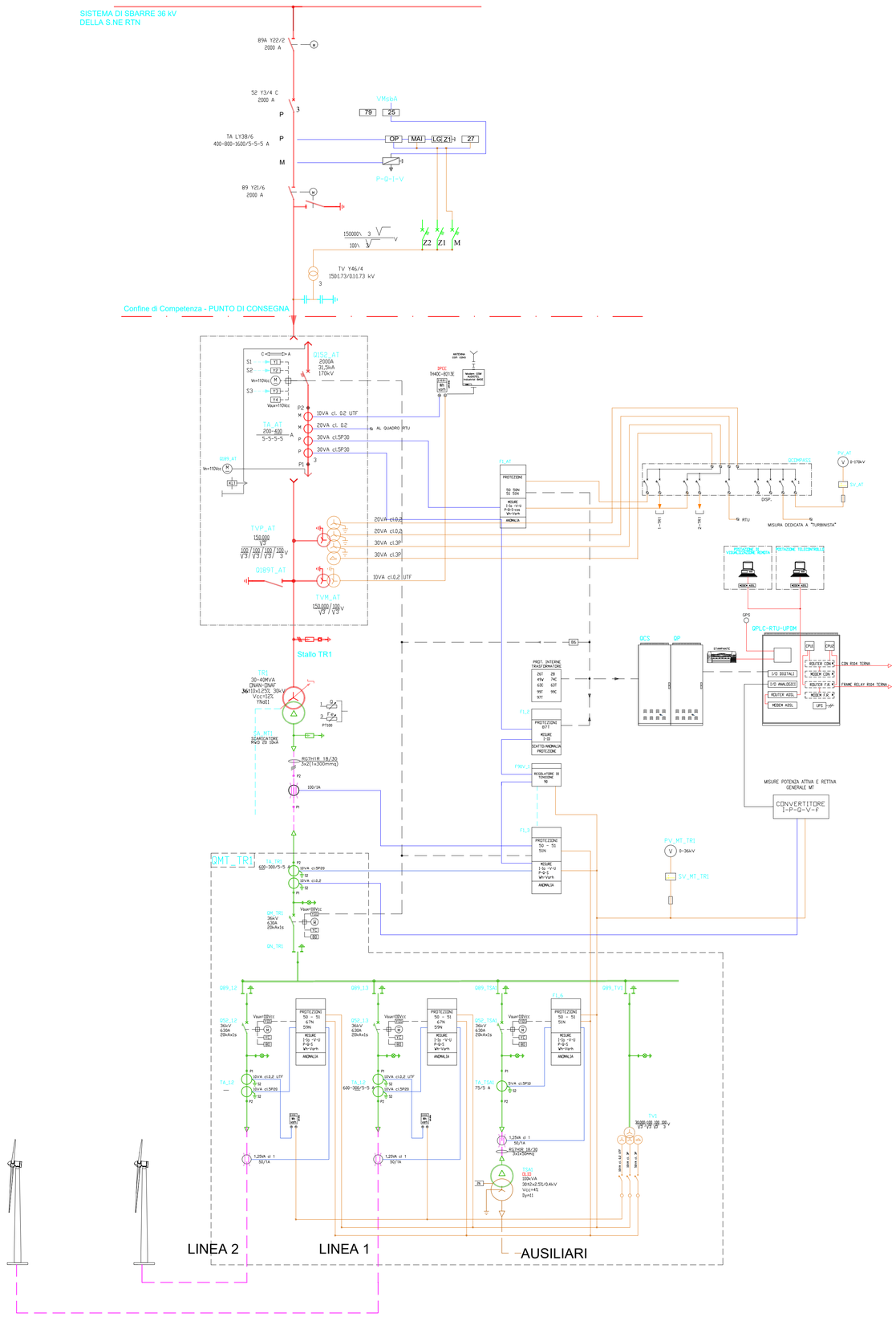

PARCO EOLICO

LEGENDA

	IEC	ANSI	DESCRIZIONE	IEC	ANSI	DESCRIZIONE	IEC	ANSI	DESCRIZIONE
TRASFORMATORE DI POTENZA CON COMMUTATORE SOTTO CARICO									
TRASFORMATORE A PIU' PRESTAZIONI	θ	26	RILEVATORE DI SOVRATEMPERATURA	⊓	87T	RELAY DIFFERENZIALE TRASFORMATORE		Vo	TENSIONE OMOPOLARE
MOTORE DI COMANDO	< >	27	RELAY DI MINIMA TENSIONE	90	90	REGOLATORE DI TENSIONE		cosfi	FATTORE DI POTENZA
SEZIONATORE SOTTO CARICO		28A	TERMORESISTENZE OLIO		99	RELAY LIVELLO OLIO		Wh/VARh	MISURA DI ENERGIA ATTIVA/REATTIVA
INTERRUTTORE AUTOMATICO	dT	49	IMMAGINE TERMICA		79	RELAY RICHIUSURA			SEGNALAZIONI SCATTI/ALLARMI
SEZIONATORE A VUOTO	I >	50	RELAY CORRENTE DI CORTO CIRCUITO		97	RELAY BUCHHOLZ			SISTEMA AT 150kV
TRASFORMATORE DI CORRENTE	N >	50N	RELAY DI SOVRACORRENTE NEL NEUTRO		86	RELAY DI BLOCCO			SISTEMA MT 30kV
TRASFORMATORE DI TENSIONE	I >	51	RELAY CORRENTE DI SOVRACCARICO			CHIAVE LIBERA AD APPARECCHIATURA CHIUSA			CAVO DI MEDIA TENSIONE
CONNETTORI A SPINA	N >	51N	RELAY DI SOVRACORRENTE NEL NEUTRO			CHIAVE LIBERA AD APPARECCHIATURA APERTA			SEGNALE DI MISURA AL GRTN
LAMPADE PRESENZA TENSIONE	V >	59	RELAY DI SOVRATENSIONE			FUSIBILE			SISTEMA BT SERVIZI AUSILIARI
CABLE SEALING END	VN >	59N	SOVRATENSIONE PER GUASTO A TERRA			P POTENZA ATTIVA			VOLTMETRICHE
MORSETTIERA DI PROVA	a >	63	VALVOLA DI SICUREZZA RILIEVO PRESSIONE			Q POTENZA REATTIVA			AMPEROMETRICHE
CONNESSIONE TRA CAVI	N	67N	RELAY DIREZIONALE DI TERRA			S POTENZA APPARENTE			INTERVENTO PROTEZIONI
CONTATORE DI ENERGIA ATTIVA		74C	RELAY FLUSSO OLIO			I CORRENTE			
CONTATORE DI ENERGIA REATTIVA	f >	81HF	RELAY DI SOVRAFREQUENZA			Io CORRENTE OMOPOLARE			
CONNESSIONE A TERRA	f <	81LF	RELAY BASSA FREQUENZA			V TENSIONE			

Regione Molise | Comune di San Giovanni in Galdo | Comune di Campolieto | Comune di Morrone del Sannio | Provincia di Campobasso

PROGETTO PER LA REALIZZAZIONE
DI UN PARCO EOLICO PER LA PRODUZIONE DI ENERGIA ELETTRICA
della potenza di 33 MW alla località Fiego dei Comuni di San Giovanni in Galdo e Campolieto (aerogeneratori)
e DELLE OPERE CONNESSE E DELLE INFRASTRUTTURE INDISPENSABILI
nei Comuni di San Giovanni in Galdo, Campolieto e Morrone del Sannio.

PROGETTO DEFINITIVO

GAL_UNIF.01
Schema elettrico unifilare

Proponente
Rinnovabili Sud Tre srl
Via Della Chimica, 103 - 85100 Potenza (PZ)

Formato: A1
Scala: -

Progettista
Ing. Gaetano Cirone

Revisione	Descrizione	Data	Preparato	Controllato	Approvato
00	Prima emissione	10/11/2023	Ing. Gaetano Cirone	Ing. Gaetano Cirone	Ing. Gaetano Cirone

FORMATO A1