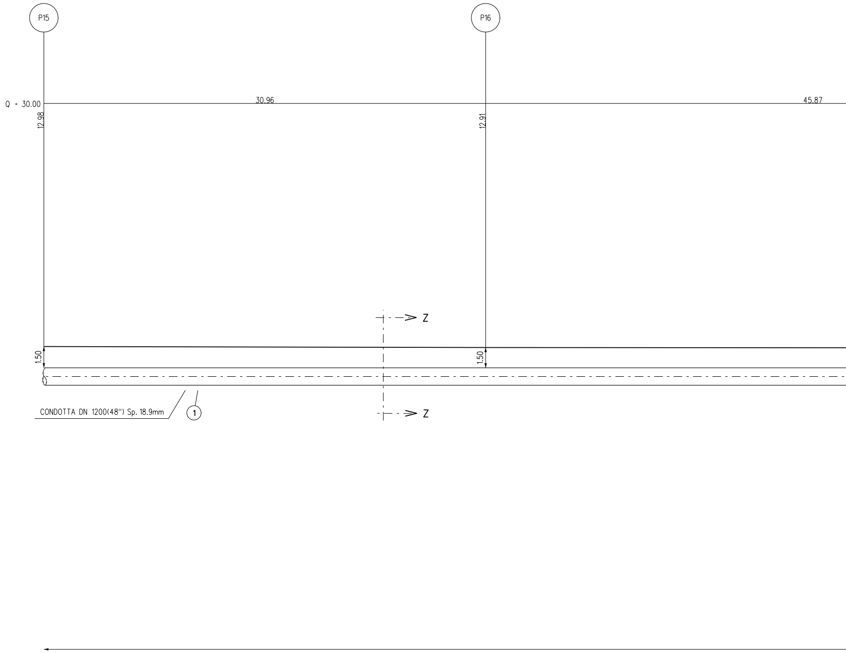
P15
P16
Q = 30.00
30.96
45.87
12.98
12.91
1.50
1.50
Z
Z
CONDOTTA DN 1200(48") Sp. 18.9mm
1

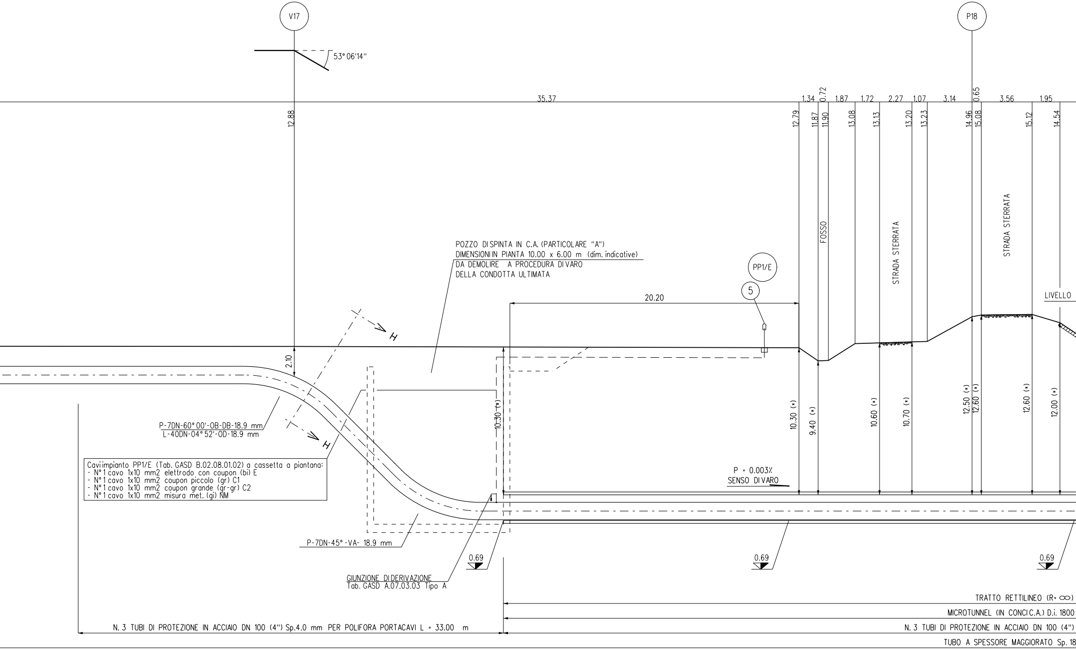
V17
53° 06'14"
P18
35.37
12.88
1.34
0.72
1.87
1.72
2.27
1.07
3.14
0.65
3.56
1.95
12.79
11.87
11.90
13.08
13.13
13.20
13.23
14.96
15.08
15.12
14.54
FOSSO
STRADA STERRATA
STRADA STERRATA
LIVELLO
POZZO DI SPINTA IN C.A. (PARTICOLARE "A")
DIMENSIONI IN PIANTA 10.00 x 6.00 m (dim. indicative)
DA DEMOLIRE A PROCEDURA DI VARO
DELLA CONDOTTA ULTIMATA
PP1/E
5
20.20
H
H
2.10
10.30 (*)
10.30 (*)
9.40 (*)
10.60 (*)
10.70 (*)
12.50 (*)
12.60 (*)
12.60 (*)
12.00 (*)
P-7DN-60° 00'-OB-DB-18.9 mm
L-40DN-04° 52'-OD-18.9 mm
Caviimpianto PP1/E (Tab. GASD B.02.08.01.02) a cassetta a piantana:
- N°1 cavo 1x10 mm2 elettrodo con coupon (bi) E
- N°1 cavo 1x10 mm2 coupon piccolo (gr) C1
- N°1 cavo 1x10 mm2 coupon grande (gr-gr) C2
- N°1 cavo 1x10 mm2 misura met. (gi) NM
P = 0.003%
SENSO DI VARO
P-7DN-45°-VA- 18.9 mm
0.69
0.69
0.69
GIUNZIONE DI DERIVAZIONE
Tab. GASD A.07.03.03 Tipo A
TRATTO RETTILINEO (R= ∞)
MICROTUNNEL (IN CONCI C.A.) D.i. 1800
N. 3 TUBI DI PROTEZIONE IN ACCIAIO DN 100 (4")
TUBO A SPESSORE MAGGIORATO Sp. 18
N. 3 TUBI DI PROTEZIONE IN ACCIAIO DN 100 (4") Sp.4.0 mm PER POLIFORA PORTACAVI L = 33.00 m

SEZIONE A - B scala

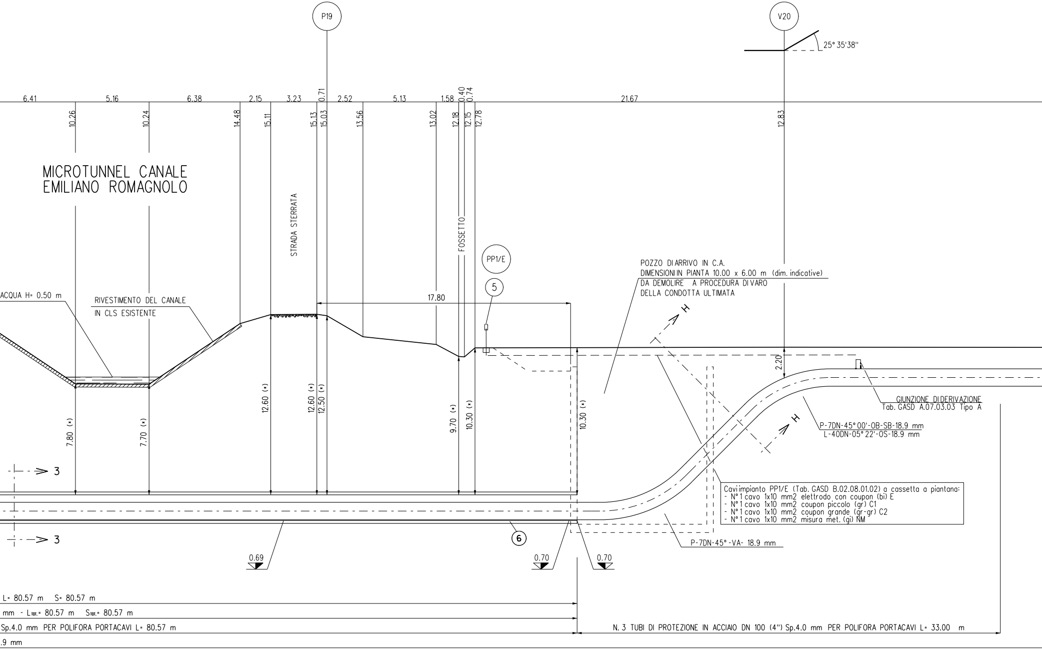

P19
V20
25° 35'38''
6.41
5.16
6.38
2.15
3.23
0.71
2.52
5.13
1.58
0.40
0.74
21.67
10.26
10.24
14.48
15.11
15.13
15.03
13.56
13.02
12.18
12.15
12.78
12.83
MICROTUNNEL CANALE
EMILIANO ROMAGNOLO
STRADA STERRATA
FOSSETTO
PP1/E
5
ACQUA H= 0.50 m
RIVESTIMENTO DEL CANALE
IN CLS ESISTENTE
17.80
POZZO DI ARRIVO IN C.A.
DIMENSIONI IN PIANTA 10.00 x 6.00 m (dim. indicative)
DA DEMOLIRE A PROCEDURA DI VARO
DELLA CONDOTTA ULTIMATA
H
2.20
GIUNZIONE DI DERIVAZIONE
Tab. GASD A.07.03.03 Tipo A
P-7DN-45° 00'-OB-SB-18.9 mm
L-40DN-05° 22'-OS-18.9 mm
7.80 (*)
7.70 (*)
12.60 (*)
12.60 (*)
12.50 (*)
9.70 (*)
10.30 (*)
10.30 (*)
Caviimpianto PP1/E (Tab. GASD B.02.08.01.02) a cassetta a piantana:
- N°1 cavo 1x10 mm2 elettrodo con coupon (bi) E
- N°1 cavo 1x10 mm2 coupon piccolo (gr) C1
- N°1 cavo 1x10 mm2 coupon grande (gr-gr) C2
- N°1 cavo 1x10 mm2 misura met. (gi) NM
3
3
6
P-7DN-45°-VA- 18.9 mm
0.69
0.70
0.70

L= 80.57 m S= 80.57 m

mm - $L_{TOT.}$= 80.57 m $S_{TOT.}$= 80.57 m

Sp.4.0 mm PER POLIFORA PORTACAVI L= 80.57 m

N. 3 TUBI DI PROTEZIONE IN ACCIAIO DN 100 (4") Sp.4.0 mm PER POLIFORA PORTACAVI L= 33.00 m

.9 mm

1:200

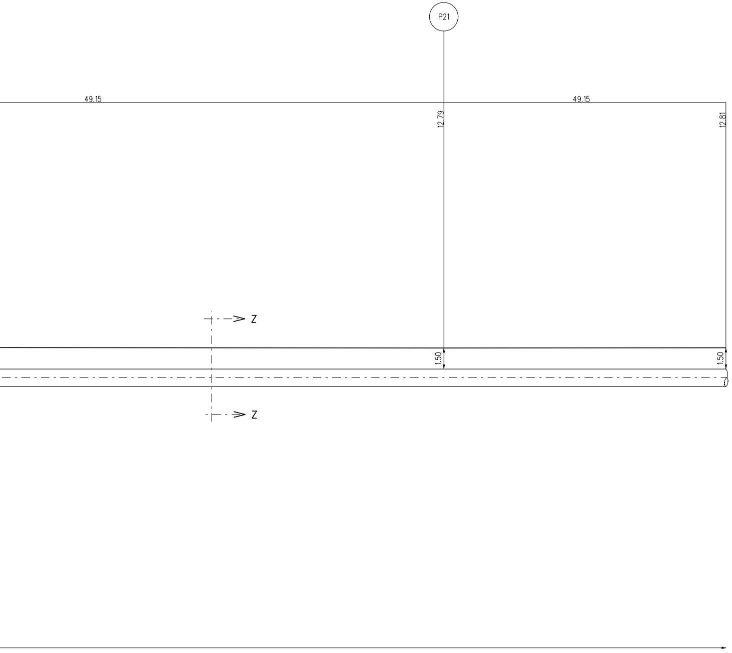
P21
49.15
49.15
12.79
12.81
Z
Z
1.50
1.50

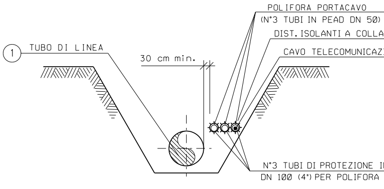
POLIFORA PORTACAVO
(N°3 TUBI IN PEAD DN 50)
DIST. ISOLANTI A COLLA
CAVO TELECOMUNICAZ
1
TUBO DI LINEA
30 cm min.
N°3 TUBI DI PROTEZIONE I
DN 100 (4") PER POLIFORA

SEZIONE H-H (SCAVO A CIELO APERTO)

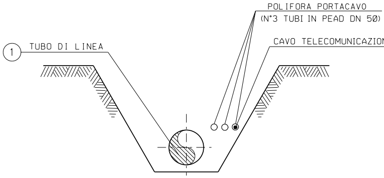
POLIFORA PORTACAVO
(N°3 TUBI IN PEAD DN 50)
CAVO TELECOMUNICAZIO
1
TUBO DI LINEA

SEZIONE Z-Z (SCAVO A CIELO APERTO)

N.B.:

PRIMA DI PROCEDERE CON L'ESECUZIONE DEGLI SCAVI DEL METANODOTTO E' NECESSARIO ACCERTARE L'ESATTA UBICAZIONE PLANO-ALTIMETRICA DI TUTTI I SERVIZI INTERRATI INTERFERENTI

L'INDAGINE ANDRA' SVOLTA MEDIANTE L'ESECUZIONE DI SAGGI A MANO ED ALLA PRESENZA DI RAPPRESENTANTI DELL'ENTE PROPRIETARIO

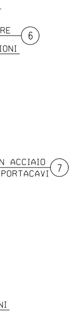
RE (6)
IONI
N ACCIAIO (7)
PORTACAVI
NI

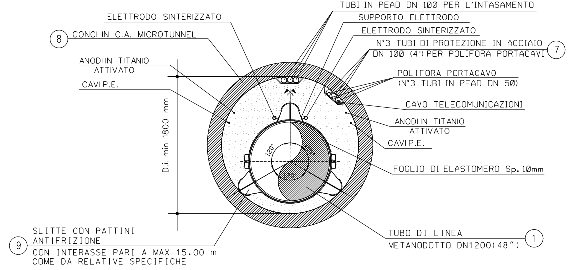
TUBI IN PEAD DN 100 PER L'INTASAMENTO
SUPPORTO ELETTRODO
ELETTRODO SINTERIZZATO
ELETTRODO SINTERIZZATO
(8) CONCI IN C.A. MICROTUNNEL
N°3 TUBI DI PROTEZIONE IN ACCIAIO
DN 100 (4") PER POLIFORA PORTACAVI (7)
ANODI IN TITANIO
ATTIVATO
CAVI P.E.
POLIFORA PORTACAVO
(N°3 TUBI IN PEAD DN 50)
CAVO TELECOMUNICAZIONI
ANODI IN TITANIO
ATTIVATO
CAVI P.E.
D.i. min 1800 mm
120°
120°
120°
FOGLIO DI ELASTOMERO Sp. 10mm
(9) SLITTE CON PATTINI
ANTIFRIZIONE
CON INTERASSE PARI A MAX 15.00 m
COME DA RELATIVE SPECIFICHE
TUBO DI LINEA
METANODOTTO DN1200(48") (1)

SEZIONE 3-3

MICROTU

DATI CARATT

SVILUPPO TOTALE
SVILUPPO TRATTO CURVILINE
LUNGHEZZA TRATTO RETTILIN
QUOTA IMBOCCO NORD-EST
QUOTA IMBOCCO SUD-OVEST
Δ q

LE QUOTE SONO RIFERITE ALLA
INTERNA DEL MICROTUNNEL

TABELLA DELLE ANNOTAZIONI

(1)	Tubo di acciaio grado L450 MB DN 1200 (48") Di 1184.3 mm Sp. MAGGIORATO Sp. 18.9 mm costruito secondo tab. GASD A.01.01.31 u.e. rivestimento in Polietilene Sp. 3.3 mm	
(5)	Punto di misura di P.C. in cassetta piantana (tab. GASD A.07.01.05), con n°1 impianto PP1/E (tab. GASD B.02.08.01.02).	n. 2
(6)	Distanziatori isolanti a collare con fissaggio ad incastro tubo di protezione in acciaio per polifora portacavo DN 100 (4") anelli	n. 99
(7)	Tubo di protezione in acciaio UNI 7288 DN 100 (4") Sp. 4.0 mm per polifora portacavi	439.71 m
(8)	Microtunnel in conci in c.a. Di= 1800 mm	80.57 m
(9)	Slitte con pattini antifrizione con interasse pari a max 15.00 m	n. 6

NOTE DI PROTEZIONE CATODICA

1. La posa dei cavi lungo la condotta in progetto dovra' essere realizzata con letto di posa opportunamente vagliato, privo di sassi e pietre, fino alle cassette o agli armadi previsti. Il cavo dovra' essere posato ad una profondita' di almeno 1.5 m. Il rinterro iniziale e finale dei cavi, per almeno 0.2 m, deve essere eseguito manualmente con terreno vagliato.

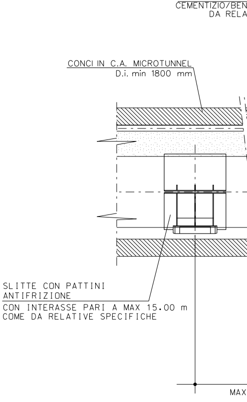
INTASAMENT
CEMENTIZIO/BEN
DA RELA
CONCI IN C.A. MICROTUNNEL
D.i. min 1800 mm
SLITTE CON PATTINI
ANTIFRIZIONE
CON INTERASSE PARI A MAX 15.00 m
COME DA RELATIVE SPECIFICHE
MAX

UNNEL

TERISTICI

	80.57 m
O	-
EO	80.57 m
	0.70 m
	0.69 m
	0.01 m

GENERATRICE INFERIORE

N.B. 1 Gli elementi dimensionali dei pozzi di spinta e di arrivo e le eventuali opere di sostegno necessarie alla realizzazione dovranno essere definite dall'appaltatore con apposito progetto di dettaglio approvato dalla committente

2 Le coperture indicate con l'asterisco (*) sono riferite alla generatrice superiore interna del microtunnel in c.a. avente D.i.min 1800 mm

3 Il numero e la lunghezza dei tubi di intasamento del microtunnel dovranno essere definiti dall'appaltatore e sottoposti all'approvazione della committente

PARTICOLARE "A" TAPPO DEL MICROTUNNEL

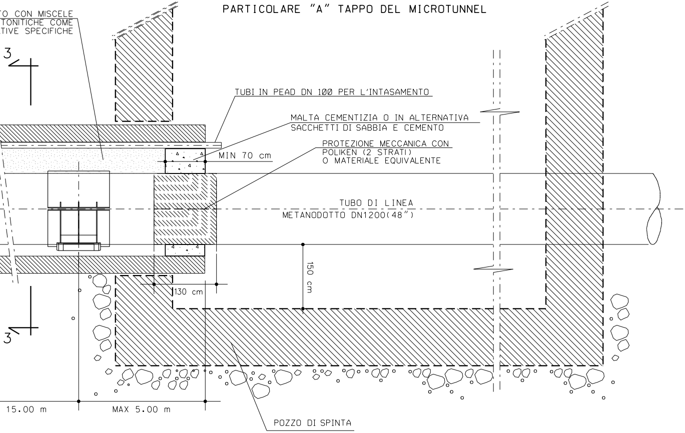
TO CON MISCELE
TONITICHE COME
TIVE SPECIFICHE
3
3
TUBI IN PEAD DN 100 PER L'INTASAMENTO
MALTA CEMENTIZIA O IN ALTERNATIVA
SACCHETTI DI SABBIA E CEMENTO
PROTEZIONE MECCANICA CON
POLIKEN (2 STRATI)
O MATERIALE EQUIVALENTE
MIN 70 cm
TUBO DI LINEA
METANODOTTO DN1200(48")
150 cm
130 cm
15.00 m
MAX 5.00 m
POZZO DI SPINTA

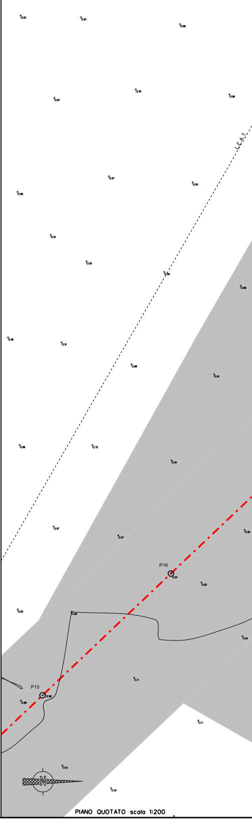
L.E.A.T.
P16
P15
N

PIANO QUOTATO scala 1:200

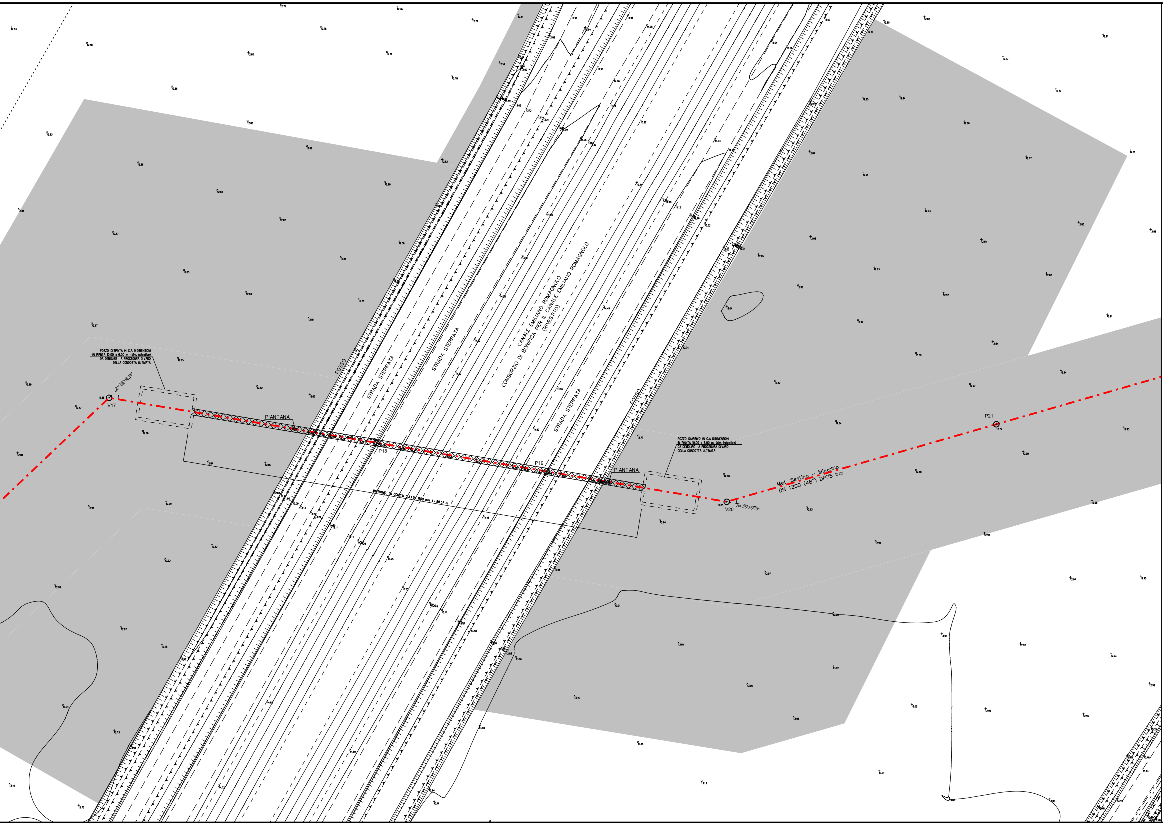
POZZO DI SPINTA IN C.A. DI DIMENSIONI IN PIANTA 10.00 x 6.00 m (dim. indicative) DA DEMOLIRE A PROCEDURA DI VARO DELLA CONDOTTA ULTIMATA
A= 53°06'16"
V17
PIANTANA
FOSSO
STRADA STERRATA
STRADA STERRATA
CANALE EMILIANO ROMAGNOLO
CONSORZIO DI BONIFICA PER IL CANALE EMILIANO ROMAGNOLO
(RIVESTITO)
STRADA STERRATA
FOSSO
P18
P19
MINITUNNEL IN CONCI IN C.A. D.I. 1600 mm L= 80.57 m
PIANTANA
POZZO DI ARRIVO IN C.A. DI DIMENSIONI IN PIANTA 10.00 x 6.00 m (dim. indicative) DA DEMOLIRE A PROCEDURA DI VARO DELLA CONDOTTA ULTIMATA
V20
A= 25°35'40"
Met. Sestino - Minerbio
DN 1200 (48") DP75 bar
P21

DOCUMENTI DI RIFERIMENTO	N.
6° TRONCO-PLANIMETRIA CATASTALE 1:2000	10-LB-42E-81600

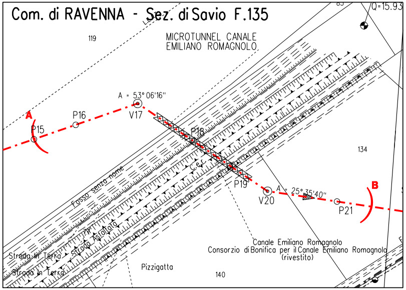
Com. di RAVENNA - Sez. di Savio F.135
119
MICROTUNNEL CANALE
EMILIANO ROMAGNOLO
Q=15.93
A = 53° 06'16"
A
P15
P16
V17
P18
P19
V20
A = 25° 35'40"
P21
B
134
Fosso senza nome
Strada Asfaltata
Strada in Terra
Strada in Terra
Canale Emiliano Romagnolo
Consorzio di Bonifica per il Canale Emiliano Romagnolo
(rivestito)
Pizzigatta
140

STRALCIO PLANIMETRICO 1:2000
COMUNE DI RAVENNA SEZ. DI SAVIO F.135

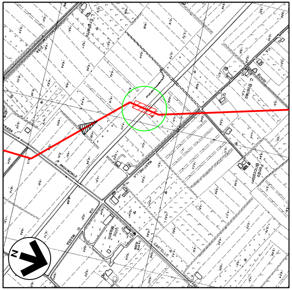

COROGRAFIA 1:10000
Fogli CTR 240102

7	30/09/23	EMISSIONE PER VALUTAZIONE DEL PROGETTO AI SENSI DEL D.P.R. 1 AGOSTO 2011 N.151	L.RICCI	M.AGOSTINI F.MARCHETTI	A.BRUNI G.BRIA
6	10/08/23	AGGIORNAMENTO EMISSIONE PER APPALTO	L.RICCI	M.AGOSTINI F.MARCHETTI	A.BRUNI G.BRIA
5	01/06/23	EMISSIONE PER APPALTO	L.RICCI	M.AGOSTINI F.MARCHETTI	A.BRUNI G.BRIA
4	29/11/13	EMISSIONE PER COMMENTI P.E.	G.GREGORINI	F.FERRINI	V.FORLIVESI M.MATTEUCCI
3	15/11/12	RIEMISSIONE PER PERMESSI	I.BUCCA	F.FERRINI	V.FORLIVESI M.MATTEUCCI
2	15/09/08	EMISSIONE PER "PARERE DI CONFORMITA' SUL PROGETTO" D.M. 04/05/98	V. FORLIVESI	F. FERRINI	P. IORIO L. ROSSINI
1	12/09/08	EMISSIONE PER PERMESSI (INDICATO RIVESTIMENTO IN CLS NELLE SPONDE E FONDO CANALE)	L. DI IELSI	F. FERRINI	P. IORIO L. ROSSINI
0	16/05/08	EMISSIONE PER PERMESSI	M.IAFRATE	F. FERRINI	P. IORIO L. ROSSINI
Rev.	DATA	DESCRIZIONE	ELABORATO	VERIFICATO	APPROVATO AUTORIZZATO

Firmato digitalmente da

Rocco Vincenzo Monaco

CN = Monaco
Rocco Vincenzo
C = IT

snam

PROGETTISTA
T.EN TECHNIP ENERGIES
techfem
Rif.TEN: 2295-306-DW-3545-16

COMMESSA	CODICE TECNICO
NQ R/22358/L01	21350

METANODOTTO: SESTINO - MINERBIO
6° TRONCO FORLI' - RAVENNA (Loc. Costellocelo)
DN 1200 mm (48"), DP75 bar

DIS. N.
10-LB-17E-81640

REVISIONE 7

ATTR.: MICROTUNNEL CANALE EMILIANO ROMAGNOLO

FG. 1 DI 1

SCALA 1:200

DOCUMENTO DI PROPRIETA' SNAM. LA SOCIETA' TUTELERA' I PROPRI DIRITTI IN SEDE CIVILE E PENALE A TERMINI DI LEGGE.