PARTICOLARI E SEZIONI
SCALA 1:20

PARTICOLARE 01

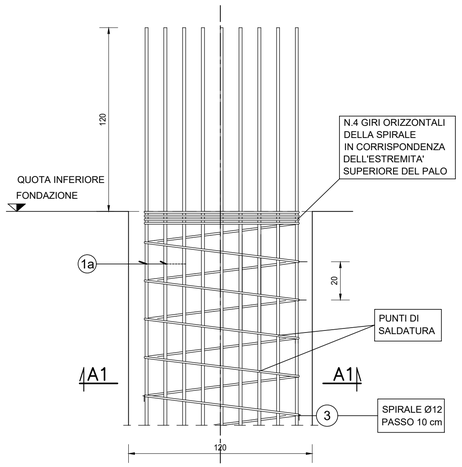

SEZIONE A1-A1

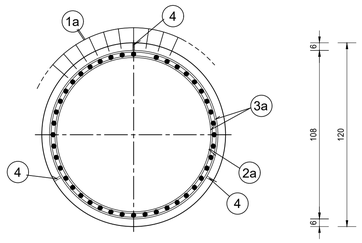

SEZIONE A-A

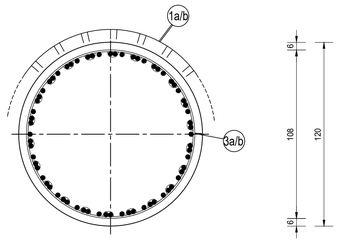

PARTICOLARE 02

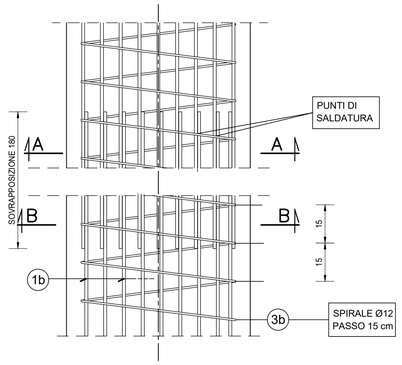

SEZIONE B-B

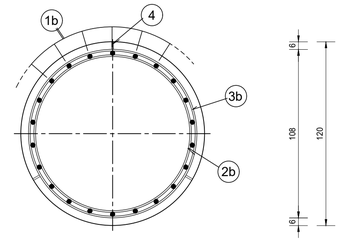

PARTICOLARE 03

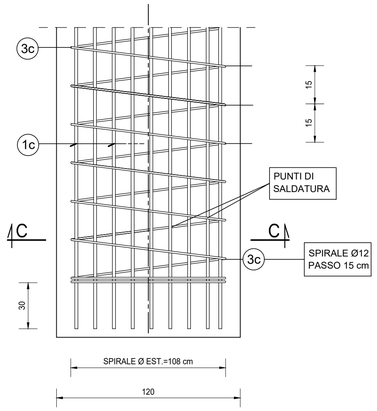

SEZIONE C-C

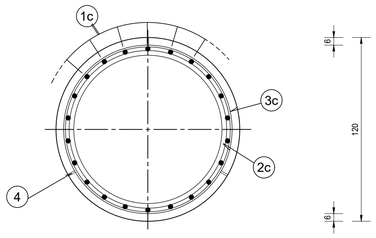

2a ANELLO Ø20/200 L=360
DIAMETRO ESTERNO Ø1005 mm

2b ANELLO Ø20/200 L=360
DIAMETRO ESTERNO Ø1015 mm

2c ANELLO Ø20/200 L=360
DIAMETRO ESTERNO Ø1015 mm

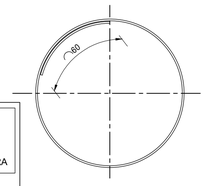

PARTICOLARE SALDATURA

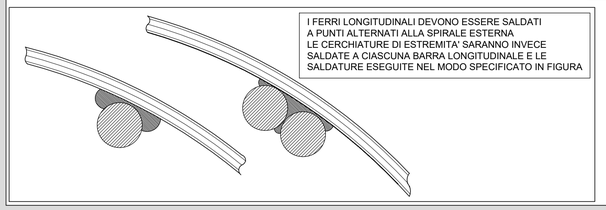

SEZIONE VERTICALE
SCALA 1:50

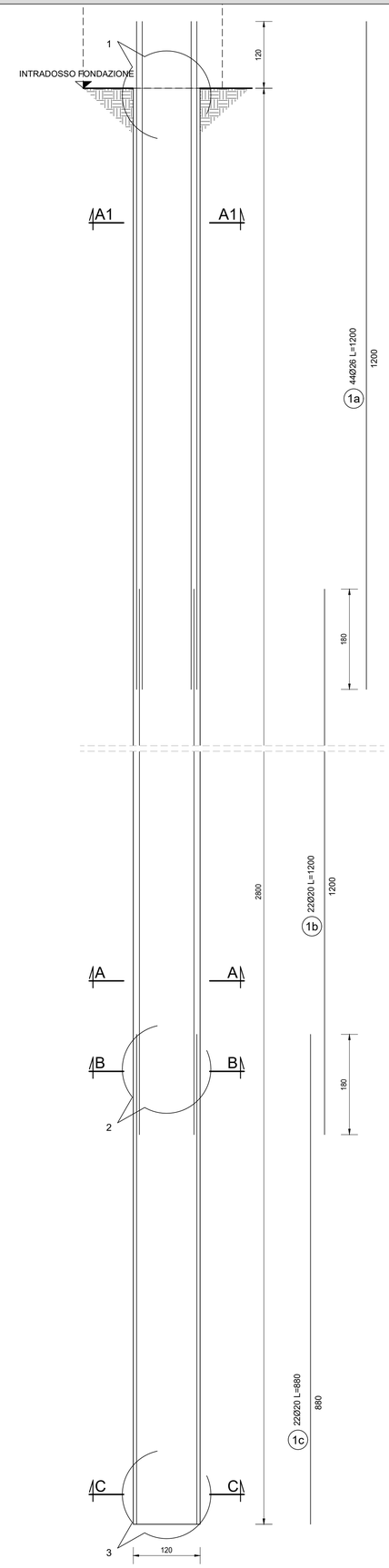

TABELLA FERRI GABBIA a

POS.	Num.	Ø [mm]	Lunghezza [cm]	TOTALE [m]	PESO [kg]
1a	44	26	1200	528.00	2200.59
2a	6	20	360	21.60	53.27
3a	120	12	340	408.00	362.23
				Totale Kg =	2616.09

TABELLA FERRI GABBIA b

POS.	Num.	Ø [mm]	Lunghezza [cm]	TOTALE [m]	PESO [kg]
1b	22	20	1200	264.00	651.06
2b	6	20	360	21.60	53.27
3b	80	12	340	272.00	241.49
				Totale Kg =	945.82

TABELLA FERRI GABBIA c

POS.	Num.	Ø [mm]	Lunghezza [cm]	TOTALE [m]	PESO [kg]
1c	22	20	880	193.60	477.45
2c	4	20	360	14.40	35.51
3c	58	12	340	197.20	175.08
				Totale Kg =	688.04

RICHIAMI AD ALTRI ELABORATI

PER LA DEFINIZIONE DELLE CARATTERISTICHE DEI MATERIALI	**HN01 - P00GA03STRDI01**

ANAS S.p.A.
Direzione Tecnica

LAVORI DI COLLEGAMENTO TRA LA S.S.11 A MAGENTA E LA TANGENZIALE OVEST DI MILANO

VARIANTE DI ABBIATEGRASSO E ADEGUAMENTO IN SEDE DEL TRATTO ABBIATEGRASSO-VIGEVANO FINO AL PONTE SUL FIUME TICINO

1° STRALCIO DA MAGENTA A VIGEVANO - TRATTA C

PROGETTO ESECUTIVO - COD. MI608

STUDIO CORONA
Ing. Renato Vaira
(Ordine degli Ingg. di Torino e Provincia n° 4663 W)

Ingegneria del Territorio s.r.l.
Ing. Valerio Bajetti
(Roma e provincia n° A-28211)

ING. RENATO DEL PRETE
Ing. Fabrizio Bajetti
(Roma e provincia n° A-29511)

ECOPLAN
Arch. Nicoletta Frattini
(Ordine degli Arch. di Torino e provincia n° A-6433)

E&G Engineering & Graphics S.r.l.
Ing. Gabriele Inecchi
(Ordine degli Ingg. di Roma e provincia n° A-12152)

CONSORZIO UNING
Società designata: GA&M
Prof. Ing. Matteo Ranieri
(Ordine degli Ingg. di Bari e provincia n° 1137)

SETAC Srl
Service & Engineering Trasporti Ambiente Costruzioni
Prof. Ing. Luigi Monterisi
(Ordine degli Ingg. di Bari e provincia n° 1711)

ARKE' INGEGNERIA s.r.l.
Ing. Gioacchino Angarano
(Ordine degli Ingg. di Bari e provincia n° 5013)

DOTT. GEOL. DANILO GALLO
Dott. Geol. Danilo Gallo
(Ordine dei Geologi della Regione Puglia n° 108)

Firmato digitalmente da: FABRIZIO BAJETTI
O: ANAS S.p.A.
C: IT
Data: 22/12/2023 15:10:51

VISTO: IL RESPONSABILE DEL PROCEDIMENTO	INTEGRATORE DELLE PRESTAZIONI SPECIALISTICHE	GEOLOGO	IL COORDINATORE DELLA SICUREZZA IN FASE DI PROGETTAZIONE
Dott. Ing. Giuseppe Danilo MALGERI	Ing. Fabrizio BAJETTI	Prof. Ing. Geol. Luigi MONTERISI	Ing. Gianluca CICIRIELLO

HN16

H - PROGETTO STRUTTURALE OPERE PRINCIPALI
HN - GA03 - GALLERIA N.02 - SVINCOLO N.10
ARMATURA PALI

CODICE PROGETTO			NOME FILE	REVISIONE	SCALA:
PROGETTO	LIV. PROG.	N. PROG.	HN16-P00GA03STRAR07_A.dwg		
LO203	E	2301	CODICE ELAB. P00GA03STRAR07	A	VARIE

REV.	DESCRIZIONE	DATA	REDATTO	VERIFICATO	APPROVATO
C					
B					
A	EMISSIONE	Ottobre 2023	ARCH. MAURO SASSO	ING. GAETANO RANIERI	ING. FABRIZIO BAJETTI