APPOGGIO MULTIDIREZIONALE

σ_c< 20 N/mm² ; α = ±0,01 rad.

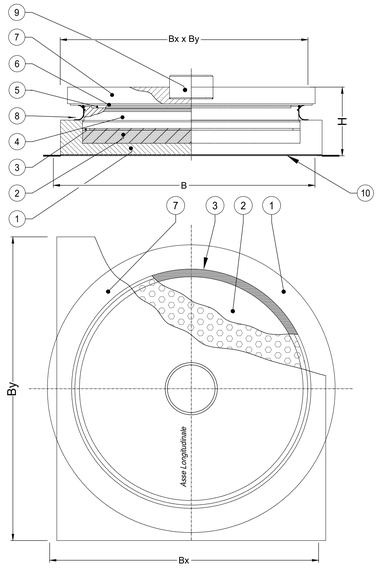

POS.	PEZZI	DESCRIZIONE
10		Rigature aggrappo resina
9	1	Perno d'ancoraggio Ø150mm
8	1	Parapolvere
7	1	Elemento superiore
6	2	Lamiera di scorrimento
5	2	Pattino antifrizione
4	1	Elemento intermedio
3	1	Anello antiestrusione
2	1	Disco
1	1	Elemento di base

APPOGGI UNIDIREZIONALE

σ_c< 20 N/mm² ; α = ±0,01 rad.

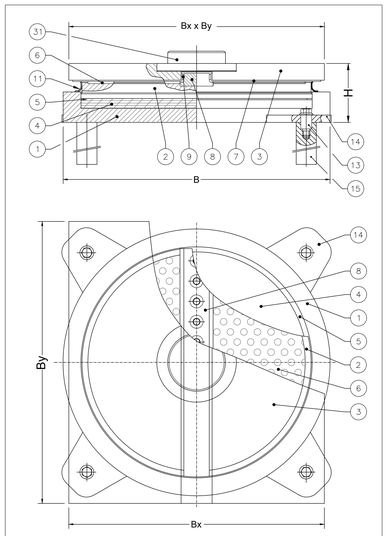

POS.	PEZZI	DESCRIZIONE
31	1	Perno d'ancoraggio
15	4	Zanca d'ancoraggio
14	4	Orecchia d'ancoraggio
13	4	Spina d'ancoraggio
11	1	Parapolvere - Raschiapolvere
9	2	Listello laterale
8	1	Guida centrale
7	2	Pattino piano di scorrimento
6	2	Pattino piano antifrizione
5	1	Anello antiestrusione
4	1	Disco in gomma
3	1	Elemento superiore
2	1	Elemento intermedio
1	1	Elemento di base

APPOGGI FISSO

σ_c< 20 N/mm² ; α = ±0,01 rad.

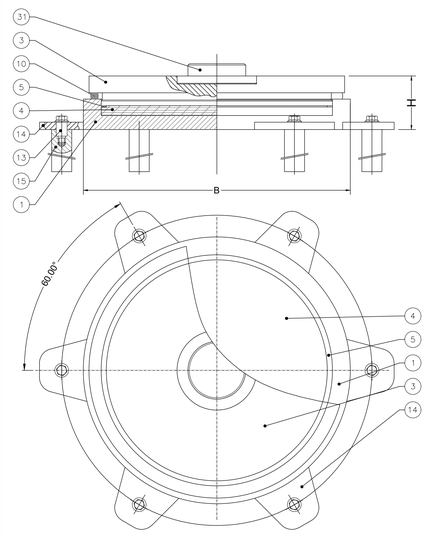

POS.	PEZZI	DESCRIZIONE
31	1	Perno d'ancoraggio
15	6	Zanca d'ancoraggio
14	6	Orecchia d'ancoraggio
13	6	Spina di fissaggio
10	1	Parapolvere
5	1	Anello antiestrusione
4	1	Disco in gomma
3	1	Elemento superiore
1	1	Elemento di base

GIUNTO DILATAZIONE

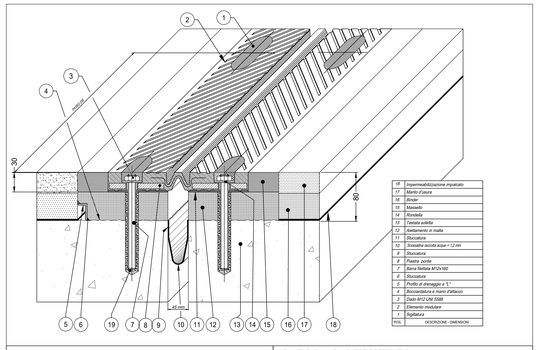

POS.	DESCRIZIONE - DIMENSIONI
19	Hypermalt(iniezione impalato)
17	Manto d'opera
16	Binder
15	Massello
14	Rondella
13	Testata sciella
12	Andamento in malta
11	Bucciature
10	Scossalina scolta acque + 1,2 mm
9	Bucciature
8	Piastra pontile
7	Barra filettata M125/160
6	Bucciature
5	Profilo di drenaggio a 1,1"
4	Roccardatura e mano d'attacco
3	Dado M12 UNI 5588
2	Elemento modulare
1	Sigillatura

IL GIUNTO SARÀ COSTITUITO DA MODULI IN GOMMA ARMATA A NORMA CNR 10018 REALIZZATI MEDIANTE DUE PIASTRE UNITE PER VULCANIZZAZIONE AD UN COPRIVARCO IN GOMMA DI TENUTA E SMALTIMENTO ACQUE SUPERFICIALI.

I GIUNTI SARANNO INOLTRE COSTITUITI DA:
- Sistema di ancoraggio meccanico realizzato mediante barre filettate o, in alternativa, zanche multidirezionali e tirafondi, a seconda delle esigenze di cantiere;
- Scossalina di raccolta acque in hypalon;
- Profilo a 1,1" in acciaio inox per drenaggio acque di sottopavimentazione;
- Masselli di malta epossidica di raccordo fra gli elementi di giunto e la pavimentazione bituminosa.

TIPOLOGIA APPARECCHI DI APPOGGIO

Apparecchi di appoggio metallici a disco elastomerico confinato con superficie di scorrimento formata da una piastra metallica in acciaio inossidabile e da un disco in PTFE (teflon)

TIPOLOGICO GIUNTO PER MARCIAPIEDI

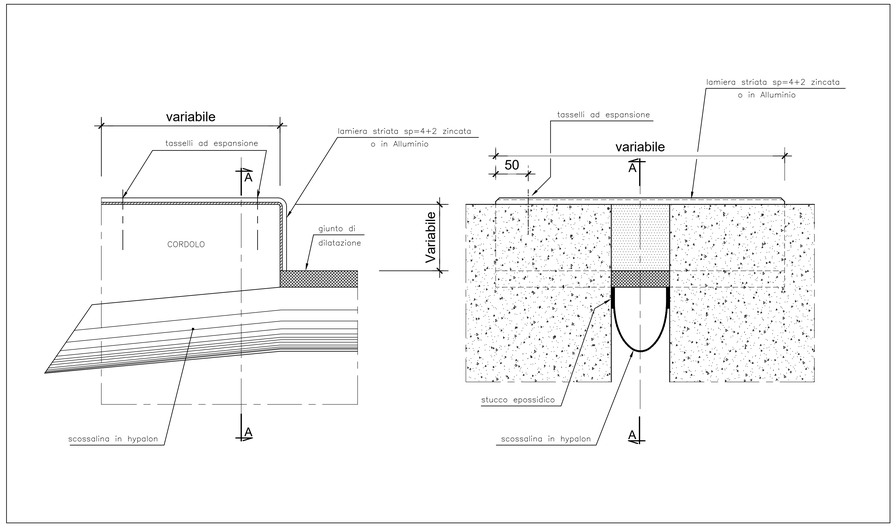

PIANTA DISPOSIZIONE APPARECCHI D'APPOGGIO

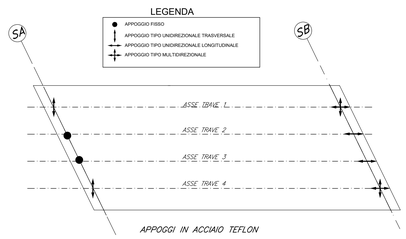

LEGENDA

- APPOGGIO FISSO
- APPOGGIO TIPO UNIDIREZIONALE TRASVERSALE
- APPOGGIO TIPO UNIDIREZIONALE LONGITUDINALE
- APPOGGIO TIPO MULTIDIREZIONALE

TABELLA APPOGGI FASE STATICA (VALORI CARATTERISTICI)			
	$H_{long,max}$ (kN)	$H_{trasv,max}$ (kN)	N_{max} (kN)
Appoggio multidirezionale	-	-	1050
Appoggio unidirezionale trasv	150	-	1050
Appoggio unidirezionale long	-	100	1000
FISSO	150	100	1000
TABELLA APPOGGI FASE SISMICA (SLV)			
	$H_{long,max}$ (kN)	$H_{trasv,max}$ (kN)	N_{max} (kN)
Appoggio multidirezionale	-	-	700
Appoggio unidirezionale trasv	100	-	700
Appoggio unidirezionale long	-	100	650
FISSO	100	100	650

NOTE:

PER LA TABELLA MATERIALI SI RIMANDA ALL'ELABORATO HG01_P03CV17STRDI01_B

ANAS S.p.A.
Direzione Tecnica

LAVORI DI COLLEGAMENTO TRA LA S.S.11 A MAGENTA E LA TANGENZIALE OVEST DI MILANO

VARIANTE DI ABBIATEGRASSO E ADEGUAMENTO IN SEDE DEL TRATTO ABBIATEGRASSO-VIGEVANO FINO AL PONTE SUL FIUME TICINO

1° STRALCIO DA MAGENTA A VIGEVANO - TRATTA C

PROGETTO ESECUTIVO - COD. MI608

STUDIO CORONA — Ing. Renato Vaira, Ordine degli Ingg. di Torino e Provincia n° 4002 RL

Ing. Valerio Bajetti, Ordine degli Ingg. di Milano n° A 28011 — Direttore Tecnico

ING. RENATO DEL PRETE — Ing. Renato Del Prete, Ordine degli Ingg. di Milano n° A 21000 — Direttore Tecnico

ECOPLAN — Arch. Nicoletta Frattini, Ordine degli Architetti di Milano n° A 6063 — Direttore Tecnico

CEE Engineering & Graphics S.r.l. — Ing. Gabriele Inoscutti, Ordine degli Ingg. di Bari n° A 6700 — Direttore Tecnico

UNING — Prof. Ing. Matteo Ranieri, Ordine degli Ingg. di Bari provincia n° 1137 — Direttore Tecnico

GA&M. — Prof. Ing. Luigi Monterisi, Ordine degli Ingg. di Bari provincia n° 2122 — Direttore Tecnico

ARKE' INGEGNERIA S.r.l. — Ing. Gioacchino Angarano, Ordine degli Ingg. di Bari e provincia n° 2760 — Direttore Tecnico

GETAC — Firmato digitalmente da: Gaetano Ranieri, Data: 2023.10.04 12:51:42 GMT+01:00

DOTT. GEOL. DANILO GALLO — Dott. Geol. Danilo Gallo, Ordine dei Geologi della Puglia n° 58

VISTO: IL RESPONSABILE DEL PROCEDIMENTO — Dott. Ing. Giuseppe Danilo MALGERI

INTEGRATORE DELLE PRESTAZIONI SPECIALISTICHE — Ing. Fabrizio BAJETTI

GEOLOGO — Prof. Ing. Geol. Luigi MONTERISI

IL COORDINATORE DELLA SICUREZZA IN FASE DI PROGETTAZIONE — Ing. Gianluca CICIRIELLO

HR40

H - PROGETTO STRUTTURALE - OPERE PRINCIPALI

HR - CV19 - CAVALCAVIA SVINCOLO n°10

PARTICOLARI APPOGGI E GIUNTI

CODICE PROGETTO			NOME FILE	REVISIONE	SCALA:
PROGETTO	LIV. PROG.	N. PROG.	HR40_P03CV19STRDI05_A.dwg		
LO203	E	2301	CODICE ELAB. P03CV19STRDI05	A	1:10

REV.	DESCRIZIONE	DATA	REDATTO	VERIFICATO	APPROVATO
C					
B					
A	EMISSIONE	Ottobre 2023	DANIELE FABBRI	ING. GAETANO RANIERI	ING. FABRIZIO BAJETTI