CARPENTERIA PLATEA DI VARO
SCALA 1:50

PIANTA C-C

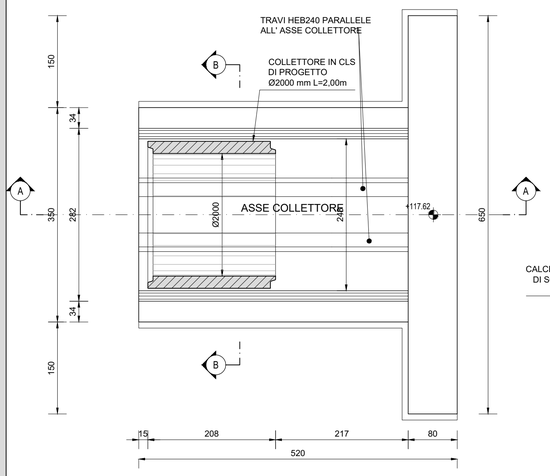

SEZIONE B-B

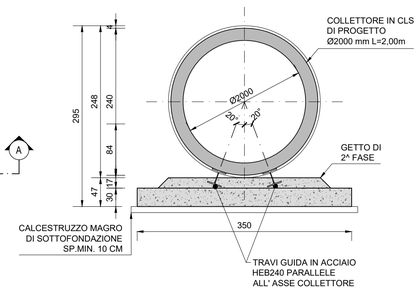

PIANTA D-D

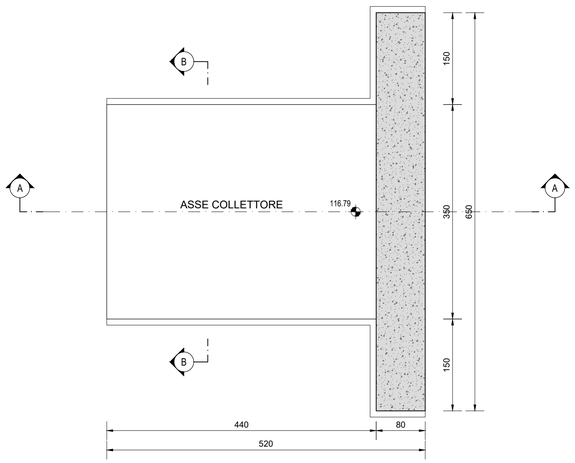

SEZIONE A-A

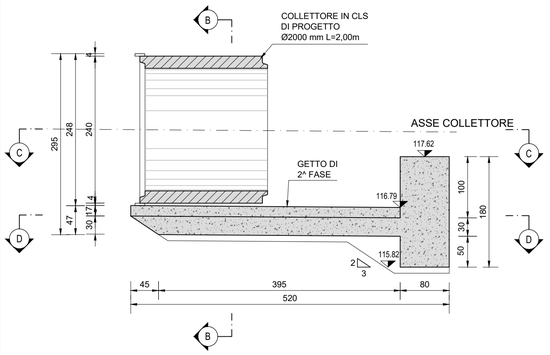

ARMATURA PLATEA DI VARO
SCALA 1:50

PIANTA C-C

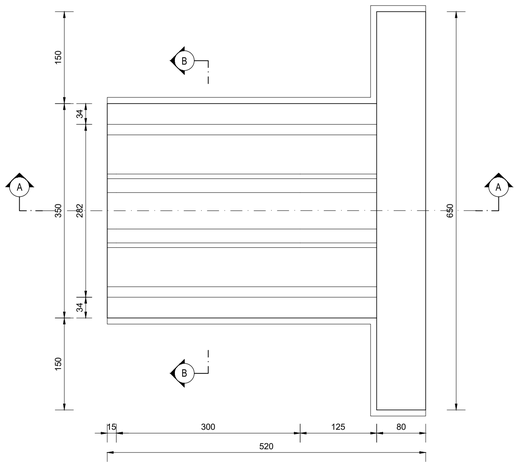

SEZIONE B-B

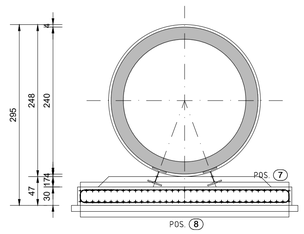

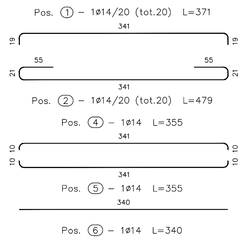

PIANTA D-D

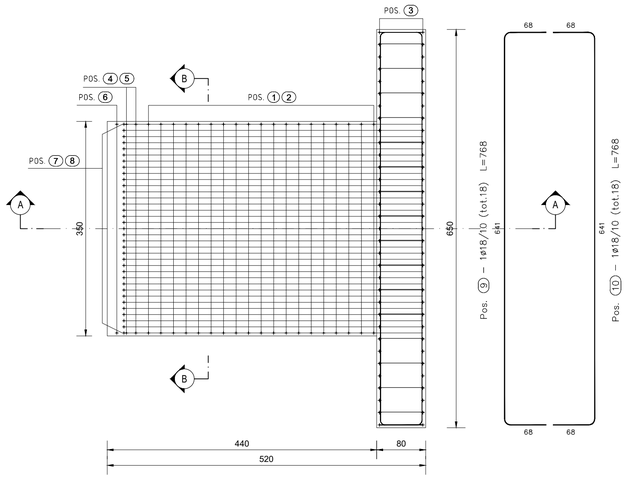

SEZIONE A-A

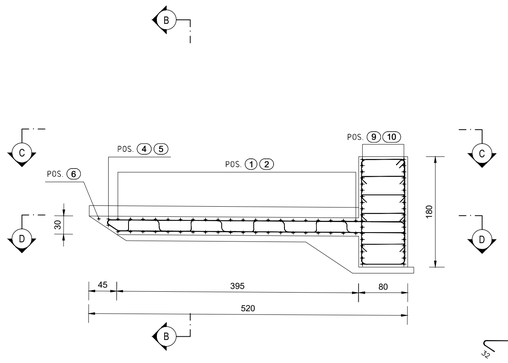

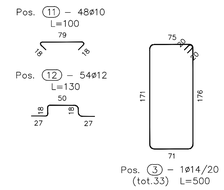

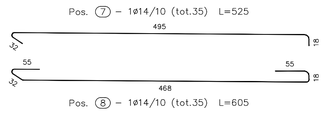

RICHIAMI AD ALTRI ELABORATI	
PER LA DEFINIZIONE DELLE CARATTERISTICHE DEI MATERIALI	**T00TM00STRSC01**

NOTE
TUTTE LE MISURE, SALVO CONTRARIA INDICAZIONE, SONO ESPRESSE IN CM
LO SPESSORE DEL RICOPRIMENTO E' MISURATO A PARTIRE DAL PIANO ASFALTO SINO ALL'ESTRADOSSO DELLA STRUTTURA PREFABBRICATA NEL PUNTO PIU' SFAVOREVOLE

ANAS S.p.A.
Direzione Tecnica

LAVORI DI COLLEGAMENTO TRA LA S.S.11 A MAGENTA E LA TANGENZIALE OVEST DI MILANO

VARIANTE DI ABBIATEGRASSO E ADEGUAMENTO IN SEDE DEL TRATTO ABBIATEGRASSO-VIGEVANO FINO AL PONTE SUL FIUME TICINO

1° STRALCIO DA MAGENTA A VIGEVANO - TRATTA C

PROGETTO ESECUTIVO - COD. MI608

STUDIO CORONA Ing. Renato Vaira Ordine degli Ingg. di Torino e Provincia n° 4602 W	Ingegneria del Territorio s.r.l. Ing. Valerio Bajetti Ordine degli Ingg. di Torino e provincia n° 7000	ING. RENATO DEL PRETE Ing. Fabrizio Bajetti Ordine degli Ingg. di Torino e provincia n° A4033	ECOPLAN Arch. Nicoletta Frattini Ordine degli Arch. di Torino e provincia n° A 1202	EGG Engineering & Graphics S.r.l. Ing. Gabriele Inocchi Ordine degli Ingg. di Roma e provincia n° A 21932
	CONSORZIO UNING Società designata GA&M Prof. Ing. Matteo Ranieri Ordine degli Ingg. di Bari e provincia n° 1137	SETAC Srl Service & Engineering - Trasporti Ambiente Costruzioni Prof. Ing. Luigi Monterisi Ordine degli Ingg. di Bari e provincia n° 1371	ARKE' INGEGNERIA S.r.l. Ing. Gioacchino Angarano Ordine degli Ingg. di Bari e provincia n° 5629	DOTT. GEOL. DANILO GALLO Dott. Geol. Danilo Gallo Ordine dei Geologi della Regione Puglia n° 588

Ing. Fabrizio BAJETTI
Firmato digitalmente da: FABRIZIO BAJETTI
Data: 22/12/2023

VISTO: IL RESPONSABILE DEL PROCEDIMENTO	INTEGRATORE DELLE PRESTAZIONI SPECIALISTICHE	GEOLOGO	IL COORDINATORE DELLA SICUREZZA IN FASE DI PROGETTAZIONE
Dott. Ing. Giuseppe Danilo MALGERI	Ing. Fabrizio BAJETTI	Prof. Ing. Geol. Luigi MONTERISI	Ing. Gianluca CICIRIELLO

LBD04	**L - PROGETTO STRUTTURALE - TOMBINATURE IDRAULICHE** LBD - TM30 - TOMBINO CIRCOLARE Ø2000 CARPENTERIA E ARMATURA PLATEA DI VARO		
CODICE PROGETTO PROGETTO: LO203 — LIV. PROG.: E — N. PROG.: 2301	NOME FILE: LBD04-P00TM30STRDI03_A.dwg CODICE ELAB.: P00TM30STRDI03	REVISIONE: A	SCALA: 1:50

REV.	DESCRIZIONE	DATA	REDATTO	VERIFICATO	APPROVATO
C					
B					
A	EMISSIONE	Ottobre 2023	ING. MARTINA D'AVERSA	ING. GAETANO RANIERI	ING. FABRIZIO BAJETTI