N

Pianta tracciamento fondazioni e sezione - Scala 1:800

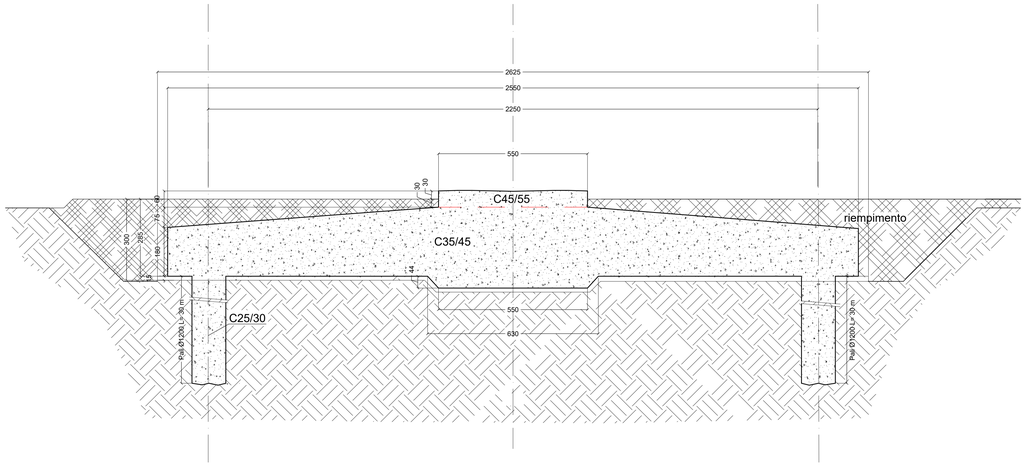

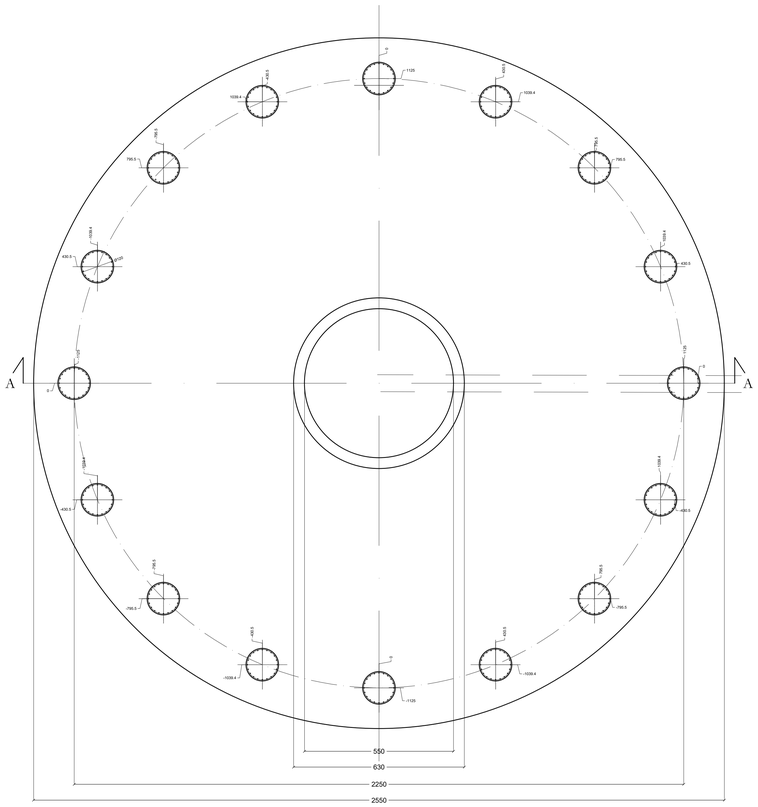

Vista 3D - Fondazione con pali - Scala 1:1000

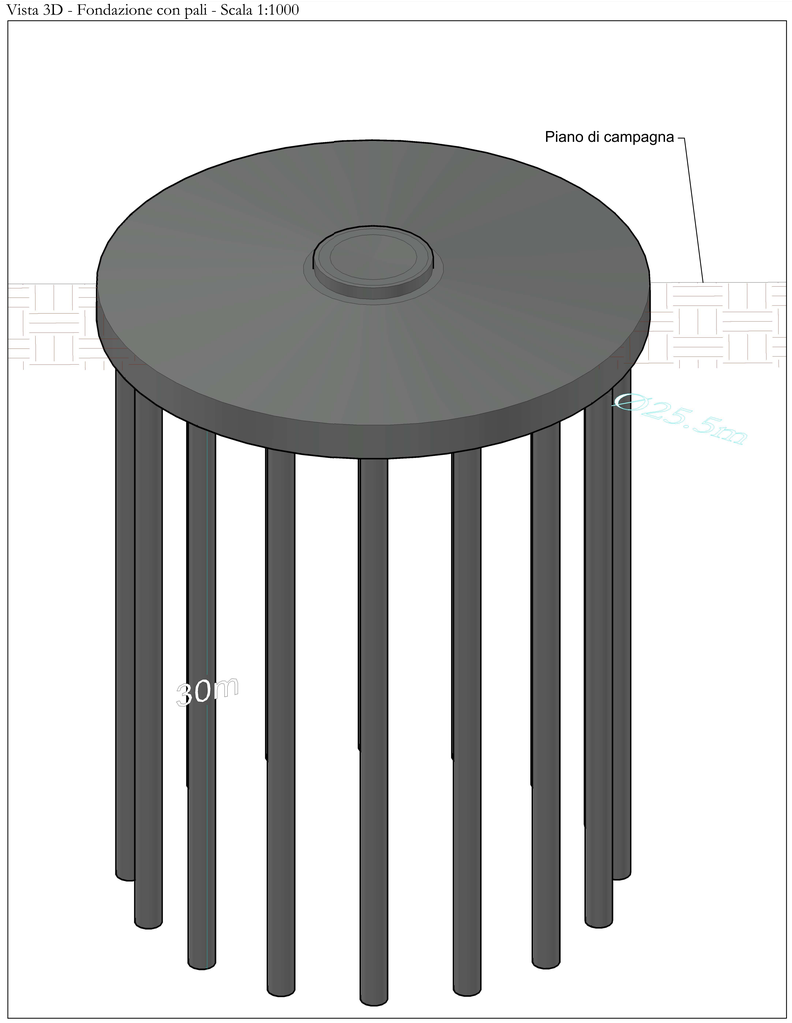

Palo di fondazione - Specifiche - Scala 1:1000

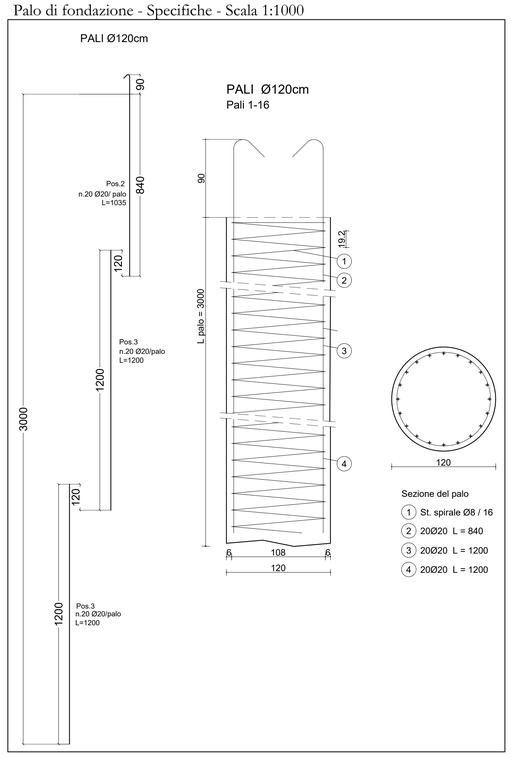

Vista 3D - Palo di fondazione
Scala 1:1000

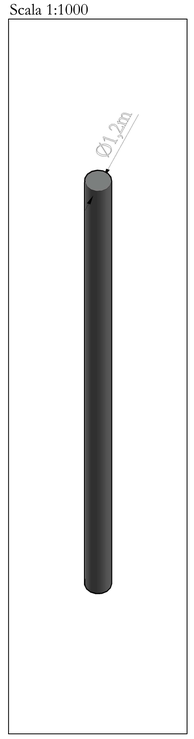

Disegni tecnici aerogeneratore

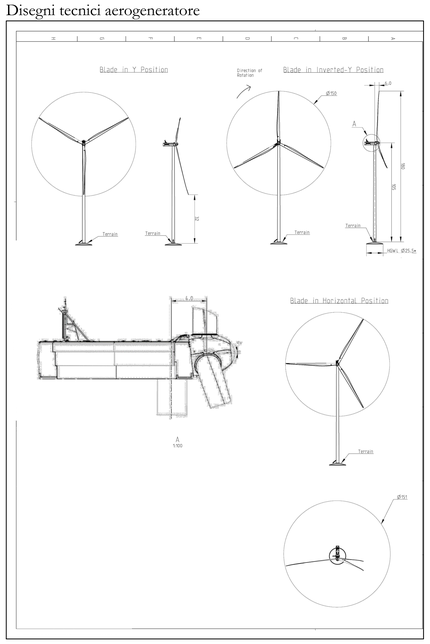

Nota: Dove non espressamente specificato, le misure sono in centimetri.

PRESCRIZIONI:

Calcestruzzo per magrone : C12/15, classe di esposizione XC0

Calcestruzzo per PALI: C25/30 - Classe di esposizione XC2 - Consistenza S4
Rapporto acqua cemento A/C max = 0,60 - Dosaggio: min. 300kg/mc
Diametro max inerti: 32mm
Copriferro minimo = 5cm (salvo differenti indicazioni)

Calcestruzzo per PLINTO: C35/45 - Classe di esposizione XC4 - Consistenza S4
Rapporto acqua cemento A/C max = 0,50 - Dosaggio: min. 340kg/mc
Diametro max inerti: 25mm
Copriferro minimo = 5cm (salvo differenti indicazioni)

Acciaio in barre: B450C -fyk = 4500 kg/cmq
Sovrapposizione minima armatura: 40d (salvo diverse indicazioni -vedi dettagli)
Angolo piegatura staffe: 135°
Lunghezza ganci staffe: 10d
Saldature ammesse solo su autorizzazione della D.L.

-Prima dell'esecuzione del getto, l'impresa è tenuta a controllare tutte le quote, confrontandole con quelle del progetto architettonico.
-L'impresa è tenuta a fornire ai committente i provini di c.l.s. e gli spezzoni di acciaio per l'ottenimento dei certificati richiesti dal D.M. 17/01/2018
- L'impresa è tenuta a fornire i certificati delle prove sui materiali impiegati (in particolare quelli richiesti dal D.M. 17/01/2018)

AREN Green S.r.l.
Società soggetta alla direzione e coordinamento di AREN Electric Power S.p.A.
Sede legale e amministrativa: Via dell'Artigiani n. 308 | 47522 Cesena (FC) | Ph. +39 0547 415245
Iscritta nel Registro delle Imprese della Romagna - Forlì-Cesena e Rimini | REA 326908 | C.F./P.Iva 04032170401

COMUNE DI MANFREDONIA (FG)
LOCALITA' "BORGO FONTE ROSA"

PROGETTO PER LA REALIZZAZIONE DI

IMPIANTO EOLICO
"BORGO FONTE ROSA 2"

REDAZIONE - PROGETTISTA:
Aren Electric Power Spa
Società per Azioni con Unico Socio
Via dell'Artigiani 308 - 47522 Cesena (FC)
Ph. +39 0547 415245 - Fax. +39 0547 415274
P.Iva 03813850404
Registro delle Imprese di Forlì-Cesena R.E.A. 317048

TIMBRO E FIRMA PROGETTISTA:
Ing. Samuele Ulivi
Ordine degli Ingegneri di Forlì-Cesena
Matr. 2866

TITOLO ELABORATO
Elaborati strutturali fondazione - Pianta e sezioni

CODICE ELABORATO	FORMATO	SCALA	FASE
BERDS_F_0_0_T_0_0_2_0_0_0_0	A0	Varie	PROGETTO DEFINITIVO

REV.	DESCRIZIONE	DATA	REDATTO	VERIFICATO	APPROVATO
00	Prima emissione	11/12/2023	A.Lazar	M.Cavallucci	S.Ulivi
01					
02					
03					
04					

FILE: BERDS_F0ZT0Z00_00_Elaborati strutturali fondazione - Pianta e sezioni.dwg

LA DIFFUSIONE E RIPRODUZIONE, ANCHE PARZIALE, DI QUESTA TAVOLA E' VIETATA A TERMINI DI LEGGE