LEGENDA

	SEZIONATORE SOTTOCARICO		INTERRUTTORE AUTOMATICO DI POTENZA
	SEZIONATORE A FUSIBILE		SEZIONATORE
	TRASFORMATORE DI POTENZA TRIANGOLO-STELLA		TRASFORMATORE DI POTENZA A DOPPIO SECONDARIO TRIANGOLO-STELLA
	TRIFASE COLLEGAMENTO A STELLA		TRIFASE COLLEGAMENTO A TRIANGOLO
	CORRENTE ALTERNATA		CORRENTE CONTINUA
	INVERTER		FUSIBILE
	BATTERY CONTAINER		MODULO FOTOVOLTAICO

GENERATORE FV BUSETO
DI TIPO A TERRA MISTO FISSOTRACKER MONOASSIALE E MODULI BIFACCIALI
POTENZA TOTALE CAMPO 58,113MWp
POTENZA TOTALE AC 62,90MW AC
SISTEMA DI ACCUMULO CON 36MW DI POTENZA E 110,4MWh DI CAPACITA' TOTALE

BUSETO NORD

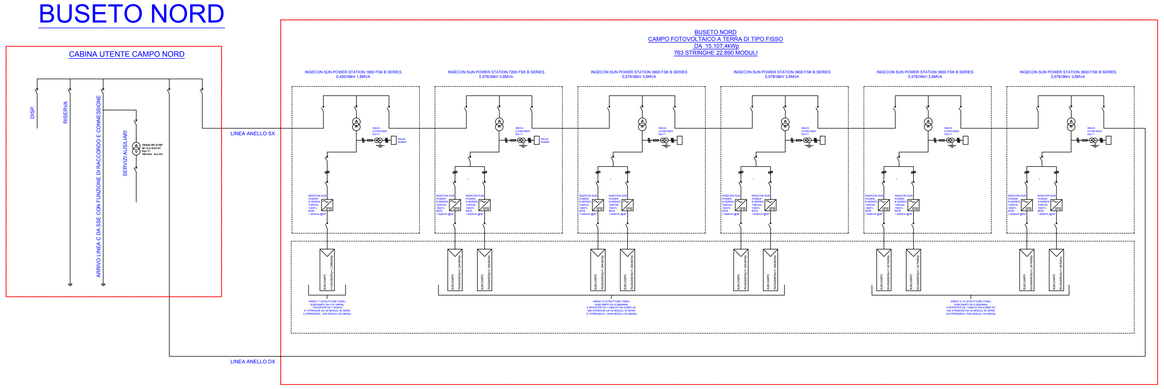

BUSETO SUD

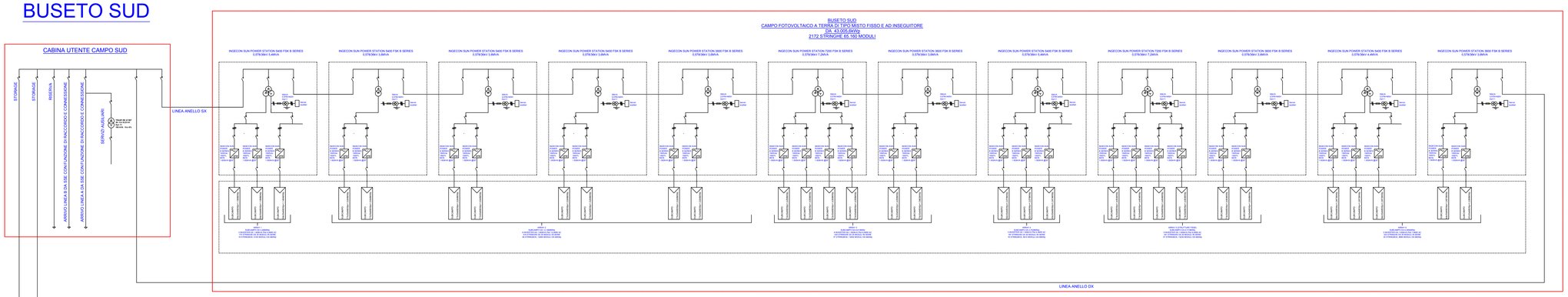

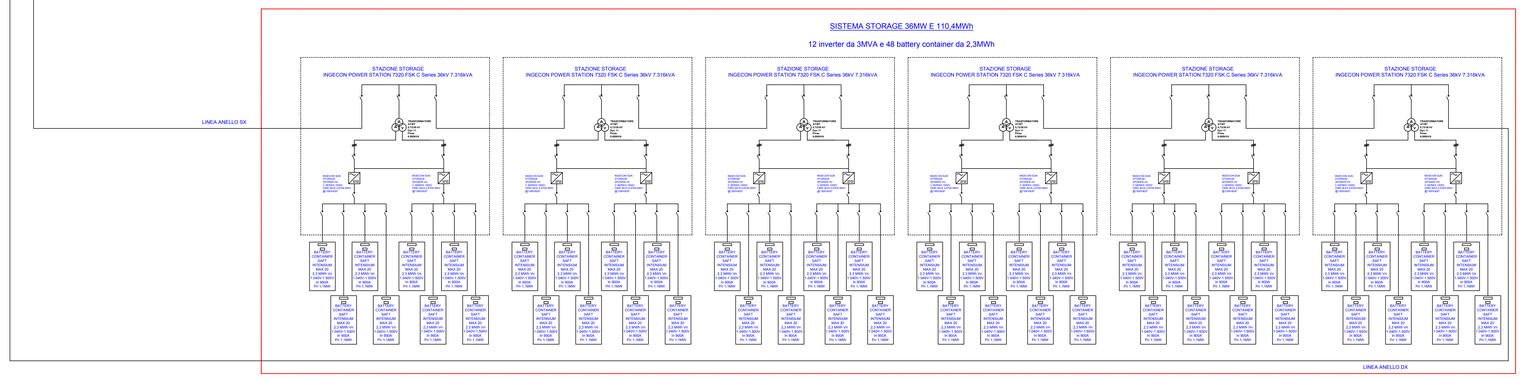

REGIONE SICILIA
PROVINCIA DI TRAPANI
COMUNE DI BUSETO PALIZZOLO
COMUNE DI VALDERICE
COMUNE DI ERICE

OGGETTO

PROGETTO DI UN IMPIANTO AGRO-FOTOVOLTAICO PER UNA POTENZA NOMINALE DI 58,113 MWp (45 MW IN IMMISSIONE) INTEGRATO DA UN SISTEMA DI ACCUMULO DA 36 MW E RELATIVE OPERE DI CONNESSIONE DA REALIZZARSI NEI COMUNI DI BUSETO PALIZZOLO, ERICE E VALDERICE (TP)

PROGETTO DEFINITIVO

PROPONENTE

X-ELIO

TITOLO

SCHEMA ELETTRICO BT- AT

PROGETTISTA
Dott. Ing. Girolamo Gorgone
Collaboratori
Ing. Gioacchino Rusi — Ing. Francesco Lupan — Dott. Valeria Croce
Ing. Giuseppina Brucato — Dott. Haritiana Ratsimba — Dott. Irene Romano
Arch. Eugenio Azzarello — Dott. Agr. e For. Michele Virzì — Barbara Gorgone
All. Arch. Flavia Termini — Dott. Martina Affronti

CODICE ELABORATO

XB_T_17_A_D_S_1

SCALA

Girolamo Gorgone
24.01.2024
11:56:59
GMT+01:00

n° Rev.	DESCRIZIONE REVISIONE	DATA	ELABORATO	VERIFICATO	APPROVATO

Rif. PROGETTO

N.

NOME FILE DI STAMPA

SCALA DI STAMPA DA FILE

COPYRIGHT X-ELIO - TUTTI I DIRITTI SONO RISERVATI A NORMA DI LEGGE