DOCUMENTI DI RIFERIMENTO	N.
1° TRONCO-PLANIMETRIA CATASTALE	10-LB-43E-81100

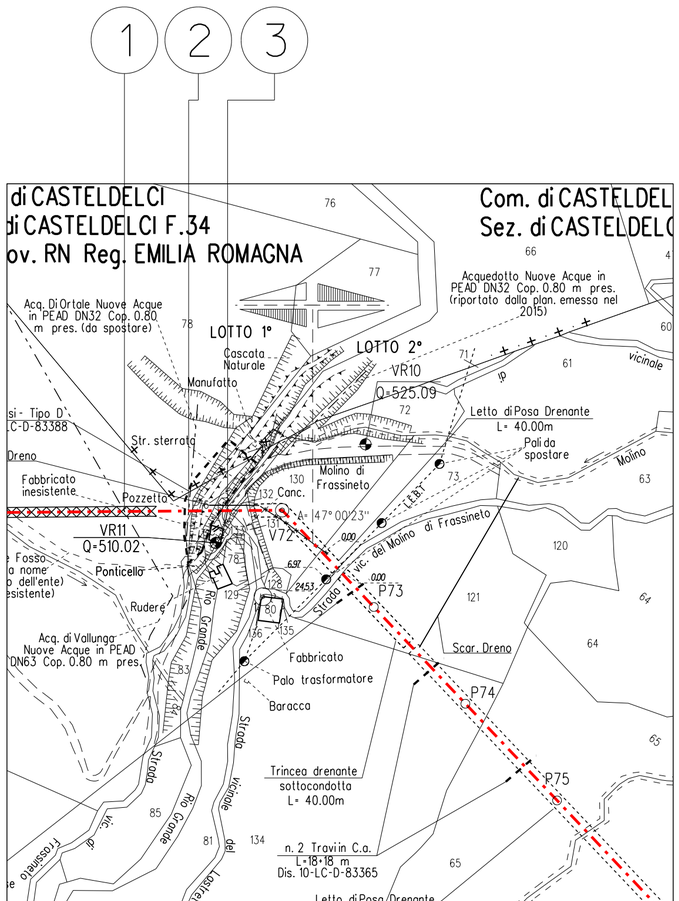

ELENCO ATTRAVERSAMENTI

NUMERO	DENOMINAZIONE	RIFERIMENTI CATASTALI			LARGHEZZA ATTRAVER. m	SPESSORE TUBAZIONE mm	RIFERIMENTO PICCHETTO n°	LUNGHEZZA TUBO DI PROT. O TRENCHLESS m	TIPOLOGIA ATTRAVERSAM.
		COMUNE	FOGLIO N°	MAPPALE N°					
1	Acq. di Vallunga in PEAD DN63 Cop. 0.80 m pres. (VEDI DIS. 10-LB-15B-81142)	Badia Tedalda	9	93	-	18.9	V72 -71m	1783.00	TBM
2	Acq. Di Ortalein PEAD DN32 Cop. 0.80 m pres. (da spostare)(VEDI DIS. 10-LB-10E-81114)	Badia Tedalda	9	93	-	18.9	V72 -42m	-	A cielo aperto
3	Acquedotto PEAD DN32 Cop. 0.80 m pres. (VEDI DIS. 10-LB-10E-81114) (Plan. 2015)	Badia Tedalda	9	-	-	18.9	V72	-	A cielo aperto

Firmato digitalmente da

Rocco Vincenzo Monaco

CN = Monaco Rocco Vincenzo
C = IT

N.B.:
PRIMA DI PROCEDERE CON L'ESECUZIONE DEGLI SCAVI DEL METANODOTTO E' NECESSARIO ACCERTARE L'ESATTA UBICAZIONE PLANO-ALTIMETRICA DI TUTTI I SERVIZI INTERRATI INTERFERENTI

L'INDAGINE ANDRA' SVOLTA MEDIANTE L'ESECUZIONE DI SAGGI A MANO ED ALLA PRESENZA DI RAPPRESENTANTI DELL'ENTE PROPRIETARIO

SEZIONE TIPO ACQUEDOTTI

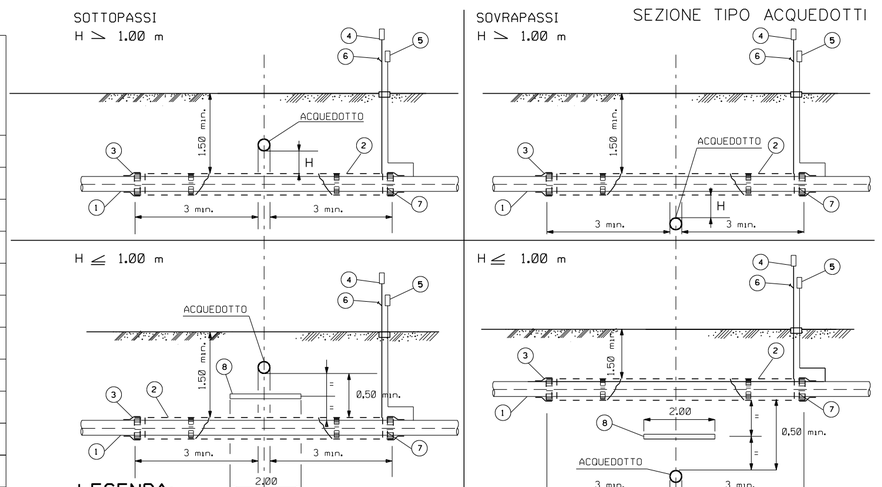

LEGENDA:

1. METANODOTTO IN PROGETTO
2. EVENTUALE TUBO DI PROTEZIONE (NEI CASI STABILITI DAL PROGETTISTA)
3. ANELLO DI CHIUSURA TERMORESTRINGENTE
4. APPARECCHIO DI SFIATO
5. CASSETTA A PIANTANA P.E.
6. PRESA SEGNALAZIONE FUGA GAS
7. DISTANZIATORI ISOLANTI A COLLARE
8. PROTEZIONE MECCANICA NON METALLICA (lastra in calcestruzzo o simili m 2.00x3.00)

NOTE:

1. NEL CASO DI INCROCIO A DISTANZA h<1.00 m TRA LE SUPERFICI AFFACCIATE VERRA' INTERPOSTA UNA IDONEA PROTEZIONE MECCANICA NON METALLICA (lastra in calcestruzzo o simili).
2. TALE PROTEZIONE NON E' RICHIESTA QUALORA PER ALTRI MOTIVI LA CONDOTTA SIA GIA' PROTETTA CON CUNICOLO IN CALCESTRUZZO, TUBO DI PROTEZIONE O ALTRO MANUFATTO EQUIVALENTE.
3. RIPARARE E RINFORZARE IL RIVESTIMENTO DEL SERVIZIO ESISTENTE SUL TRATTO MESSO ALLO SCOPERTO DURANTE I LAVORI.
4. QUALORA L'ACQUEDOTTO ATTRAVERSATO SIA DI PRIMA CLASSE OCCORRERA' PREVEDERE IN OGNI CASO LA MESSA IN OPERA DI TUBAZIONI PRECOLLAUDATE IN ACCORDO CON LA SPEC. SNAM COLL/LINEA (Ed. 11/98) PER ALMENO 10.00m DA AMBO LE PARTI DEL SERVIZIO ATTRAVERSATO.

Rev.	DATA	DESCRIZIONE	ELABORATO	VERIFICATO	APPROVATO AUTORIZZATO
4	30/09/23	EMISSIONE PER VALUTAZIONE DEL PROGETTO AI SENSI DEL D.P.R. 1 AGOSTO 2011 N.151	V.PIRRERA	F.MARCHETTI	A.BRUNI G.BRIA
3	10/08/23	EMISSIONE PER APPALTO	V.PIRRERA	F.MARCHETTI	A.BRUNI G.BRIA
2	15/11/12	RIEMISSIONE PER PERMESSI	I.BUCCA	F.FERRINI	V.FORLIVESI M.MATTEUCCI
1	15/09/08	EMISSIONE PER "PARERE DI CONFORMITA' SUL PROGETTO" D.M. 04/05/98	V. FORLIVESI	F. FERRINI	P. IORIO L. ROSSINI
0	16/05/08	EMISSIONE PER PERMESSI	M. IAFRATE	F. FERRINI	P. IORIO L. ROSSINI

snam

PROGETTISTA
T.EN TECHNIP ENERGIES — techfem
Rif.TEN: 2295-301-DW-3545-16

COMMESSA	CODICE TECNICO
NQ R/22358/L01	21350

METANODOTTO: SESTINO - MINERBIO
1° TRONCO SESTINO - CASTELDELCI
DN 1200 mm (48"), DP75 bar

DIS. N. 10-LB-3E-81154

REVISIONE 4

Attraversamento Tipo di Acquedotti di Competenza NUOVE ACQUE S.p.A.

FG. 1 DI 1

SCALA 1:2000

DOCUMENTO DI PROPRIETA' SNAM, LA SOCIETA' TUTELERA' I PROPRI DIRITTI IN SEDE CIVILE E PENALE A TERMINI DI LEGGE.