PROFILO IN20-21-03_REV3 — SEZIONE 13 — PROGRESSIVA 210.87

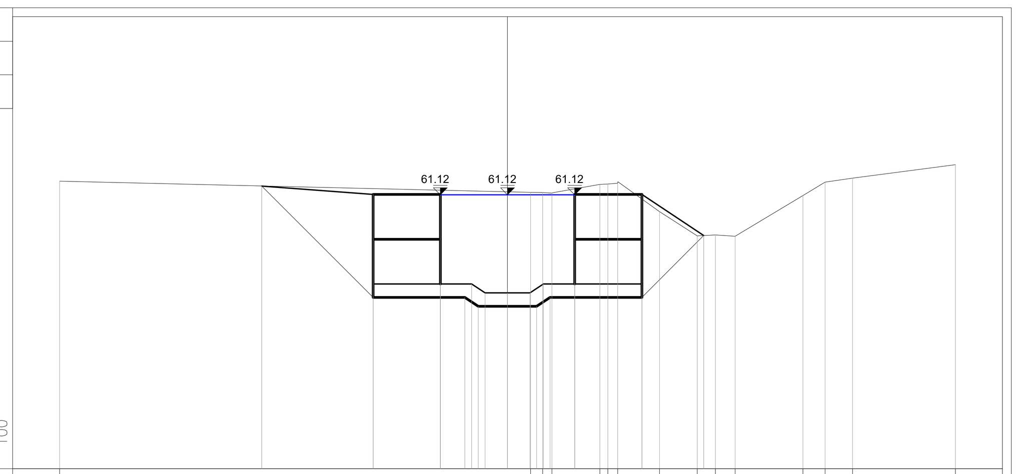

PROGRESSIVE TERRENO	-10.00, 0.51, 0.79, 0.99, 2.06, 2.24, 2.46, 3.39, 4.24, 4.64, 5.08, 6.60, 7.09, 7.70, 10.00
PARZIALI TERRENO	10.51, 0.28, 0.20, 1.07, 0.18, 0.22, 0.93, 0.85, 0.40, 0.44, 1.52, 0.49, 0.61, 2.30
QUOTE TERRENO	61.42, 61.17, 61.17, 61.16, 61.35, 61.36, 61.38, 60.74, 60.20, 60.22, 60.19, 61.10, 61.40, 61.49, 61.79
PROGRESSIVE PROGETTO	-5.49, -3.00, -1.50, -1.50, -0.80, -0.50, 0.00, 0.50, 0.80, 1.50, 1.50, 3.00, 4.38
PARZIALI PROGETTO	2.49, 1.50, 0.70, 0.30, 0.50, 0.50, 0.30, 0.70, 1.50, 1.38
QUOTE PROGETTO	61.32, 61.13, 59.13, 61.13, 59.13, 58.93, 58.93, 58.93, 59.13, 61.13, 59.13, 61.13, 60.21
PROGRESSIVE SCAVO	-5.49, -3.00, -0.95, -0.65, 0.65, 0.95, 3.00, 4.38
QUOTE SCAVO	61.32, 58.83, 58.83, 58.63, 58.63, 58.83, 58.83, 60.21

PROFILO IN20-21-03_REV3 — SEZIONE 14 — PROGRESSIVA 229.96

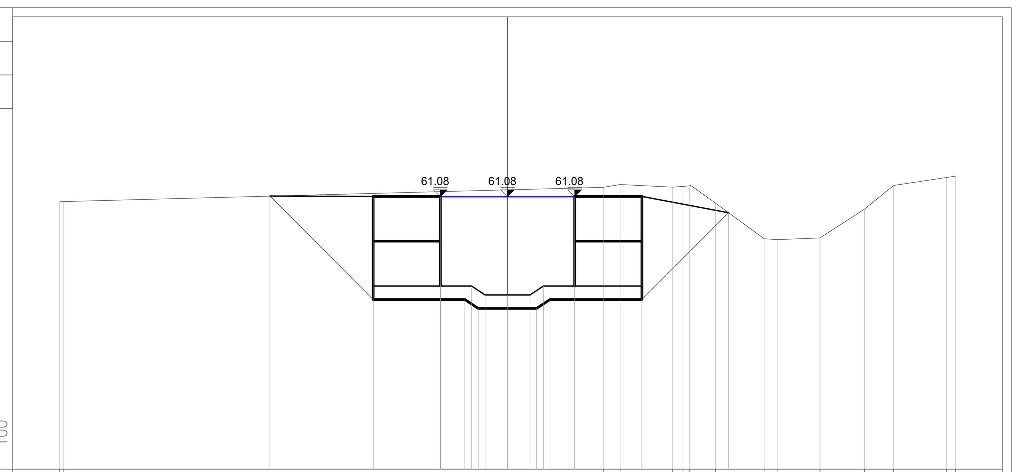

PROGRESSIVE TERRENO	-10.00, -9.91, 2.14, 2.51, 3.69, 3.92, 4.07, 4.64, 5.73, 6.02, 6.98, 7.97, 8.62, 9.80, 10.00
PARZIALI TERRENO	0.09, 12.05, 0.37, 1.18, 0.23, 0.15, 0.57, 1.09, 0.29, 0.96, 0.99, 0.65, 1.18, 0.20
QUOTE TERRENO	60.97, 60.97, 61.29, 61.36, 61.30, 61.31, 61.33, 60.94, 60.14, 60.12, 60.16, 60.81, 61.33, 61.51, 61.54
PROGRESSIVE PROGETTO	-5.31, -3.00, -1.50, -1.50, -0.80, -0.50, 0.00, 0.50, 0.80, 1.50, 1.50, 3.00, 4.94
PARZIALI PROGETTO	2.31, 1.50, 0.70, 0.30, 0.50, 0.50, 0.30, 0.70, 1.50, 1.94
QUOTE PROGETTO	61.10, 61.09, 59.09, 61.09, 59.09, 58.89, 58.89, 58.89, 59.09, 61.09, 59.09, 61.09, 60.72
PROGRESSIVE SCAVO	-5.31, -3.00, -0.95, -0.65, 0.65, 0.95, 3.00, 4.94
QUOTE SCAVO	61.10, 58.79, 58.79, 58.59, 58.59, 58.79, 58.79, 60.72

PROFILO IN20-21-03_REV3 — SEZIONE 15 — PROGRESSIVA 254.65

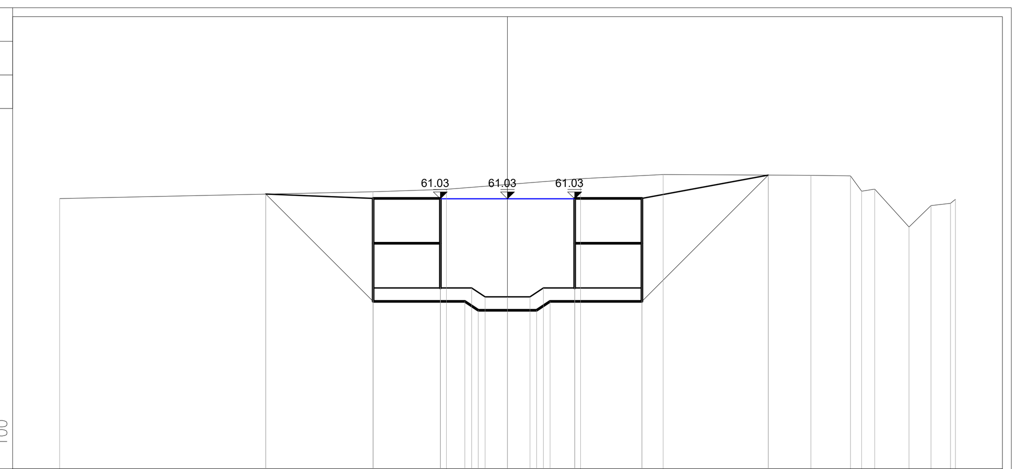

PROGRESSIVE TERRENO	-10.00, -3.00, -1.36, 1.63, 3.48, 6.77, 7.66, 7.91, 8.20, 8.97, 9.46, 9.89, 10.00
PARZIALI TERRENO	7.00, 1.64, 2.99, 1.85, 3.29, 0.89, 0.25, 0.29, 0.77, 0.49, 0.43, 0.11
QUOTE TERRENO	61.04, 61.19, 61.24, 61.48, 61.57, 61.56, 61.54, 61.20, 61.25, 60.40, 60.88, 60.93, 61.02
PROGRESSIVE PROGETTO	-5.40, -3.00, -1.50, -1.50, -0.80, -0.50, 0.00, 0.50, 0.80, 1.50, 1.50, 3.00, 5.82
PARZIALI PROGETTO	2.40, 1.50, 0.70, 0.30, 0.50, 0.50, 0.30, 0.70, 1.50, 2.82
QUOTE PROGETTO	61.14, 61.04, 59.04, 61.04, 59.04, 58.84, 58.84, 58.84, 59.04, 61.04, 59.04, 61.04, 61.56
PROGRESSIVE SCAVO	-5.40, -3.00, -0.95, -0.65, 0.65, 0.95, 3.00, 5.82
QUOTE SCAVO	61.14, 58.74, 58.74, 58.54, 58.54, 58.74, 58.74, 61.56

PROFILO IN20-21-03_REV3 — SEZIONE 16 — PROGRESSIVA 258.91

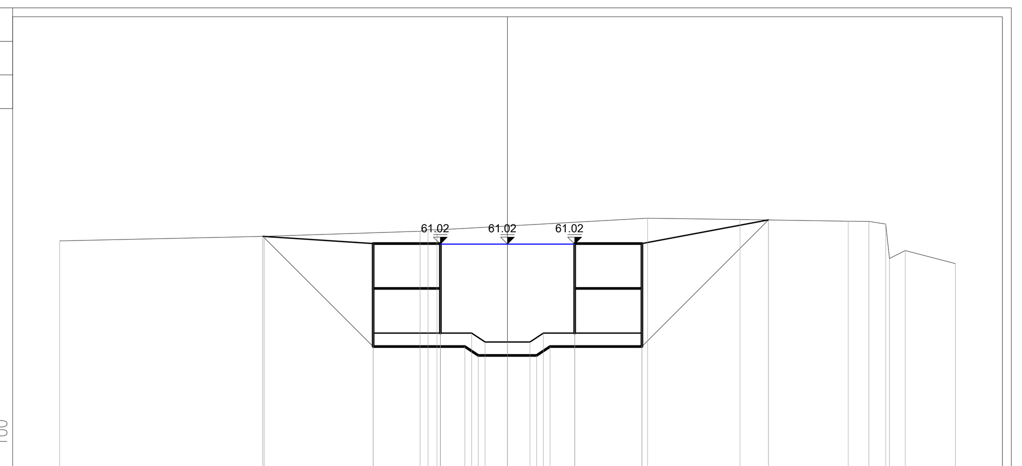

PROGRESSIVE TERRENO	-10.00, -5.43, -1.95, -1.77, -1.58, 3.13, 5.19, 7.61, 8.07, 8.45, 8.53, 8.88, 10.00
PARZIALI TERRENO	4.57, 3.48, 0.18, 0.19, 4.71, 2.06, 2.42, 0.46, 0.38, 0.08, 0.35, 1.12
QUOTE TERRENO	61.09, 61.19, 61.31, 61.34, 61.34, 61.60, 61.57, 61.53, 61.53, 61.47, 60.70, 60.87, 60.58
PROGRESSIVE PROGETTO	-5.46, -3.00, -1.50, -1.50, -0.80, -0.50, 0.00, 0.50, 0.80, 1.50, 1.50, 3.00, 5.83
PARZIALI PROGETTO	2.46, 1.50, 0.70, 0.30, 0.50, 0.50, 0.30, 0.70, 1.50, 2.83
QUOTE PROGETTO	61.19, 61.03, 59.03, 61.03, 59.03, 58.83, 58.83, 58.83, 59.03, 61.03, 59.03, 61.03, 61.56
PROGRESSIVE SCAVO	-5.46, -3.00, -0.95, -0.65, 0.65, 0.95, 3.00, 5.83
QUOTE SCAVO	61.19, 58.73, 58.73, 58.53, 58.53, 58.73, 58.73, 61.56

PROFILO IN20-21-03_REV3 — SEZIONE 17 — PROGRESSIVA 274.71

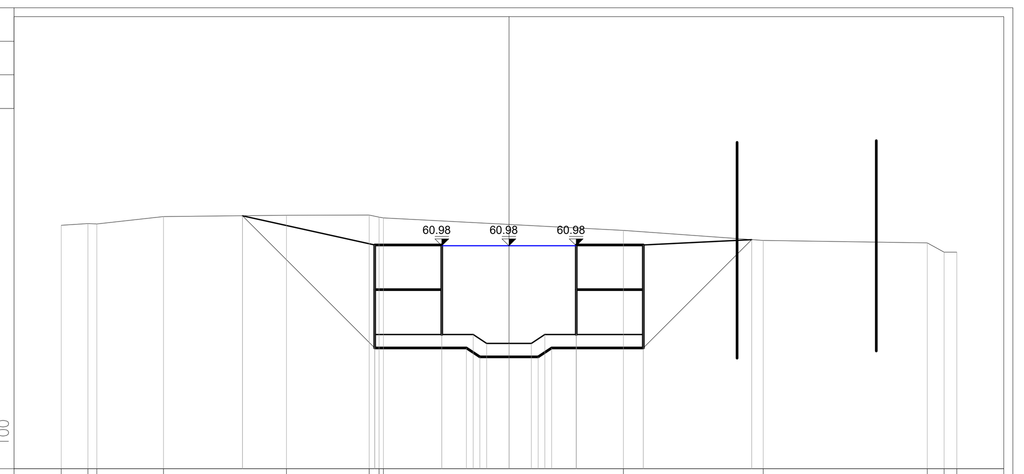

PROGRESSIVE TERRENO	-10.00, -9.40, -9.20, -7.71, -4.97, -3.12, -2.90, -2.80, 2.55, 5.68, 9.34, 9.72, 10.00
PARZIALI TERRENO	0.60, 0.20, 1.49, 2.74, 1.85, 0.22, 0.10, 5.35, 3.13, 3.66, 0.38, 0.28
QUOTE TERRENO	61.44, 61.48, 61.47, 61.63, 61.66, 61.67, 61.62, 61.60, 61.32, 61.10, 61.05, 60.84, 60.84
PROGRESSIVE PROGETTO	-5.95, -3.00, -1.50, -1.50, -0.80, -0.50, 0.00, 0.50, 0.80, 1.50, 1.50, 3.00, 5.42
PARZIALI PROGETTO	2.95, 1.50, 0.70, 0.30, 0.50, 0.50, 0.30, 0.70, 1.50, 2.42
QUOTE PROGETTO	61.65, 61.00, 59.00, 61.00, 59.00, 58.80, 58.80, 58.80, 59.00, 61.00, 59.00, 61.00, 61.12
PROGRESSIVE SCAVO	-5.95, -3.00, -0.95, -0.65, 0.65, 0.95, 3.00, 5.42
QUOTE SCAVO	61.65, 58.70, 58.70, 58.50, 58.50, 58.70, 58.70, 61.12

PROFILO IN20-21-03_REV3 — SEZIONE 18 — PROGRESSIVA 279.46

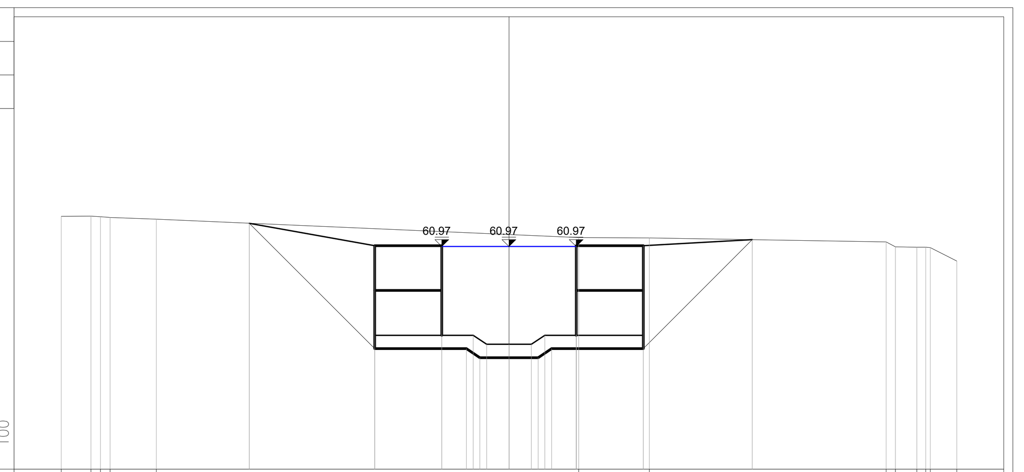

PROGRESSIVE TERRENO	-10.00, -9.33, -9.12, -8.91, -7.88, 1.56, 3.13, 8.42, 8.63, 9.11, 9.31, 9.41, 10.00
PARZIALI TERRENO	0.67, 0.21, 0.21, 1.03, 9.44, 1.57, 5.29, 0.21, 0.48, 0.20, 0.10, 0.59
QUOTE TERRENO	61.64, 61.65, 61.63, 61.62, 61.58, 61.17, 61.16, 61.07, 60.96, 60.96, 60.96, 60.95, 60.65
PROGRESSIVE PROGETTO	-5.80, -3.00, -1.50, -1.50, -0.80, -0.50, 0.00, 0.50, 0.80, 1.50, 1.50, 3.00, 5.43
PARZIALI PROGETTO	2.80, 1.50, 0.70, 0.30, 0.50, 0.50, 0.30, 0.70, 1.50, 2.43
QUOTE PROGETTO	61.49, 60.99, 58.99, 60.99, 58.99, 58.79, 58.79, 58.79, 58.99, 60.99, 58.99, 60.99, 61.12
PROGRESSIVE SCAVO	-5.80, -3.00, -0.95, -0.65, 0.65, 0.95, 3.00, 5.43
QUOTE SCAVO	61.49, 58.69, 58.69, 58.49, 58.49, 58.69, 58.69, 61.12

PROFILO IN20-21-03_REV3 — SEZIONE 19 — PROGRESSIVA 304.76

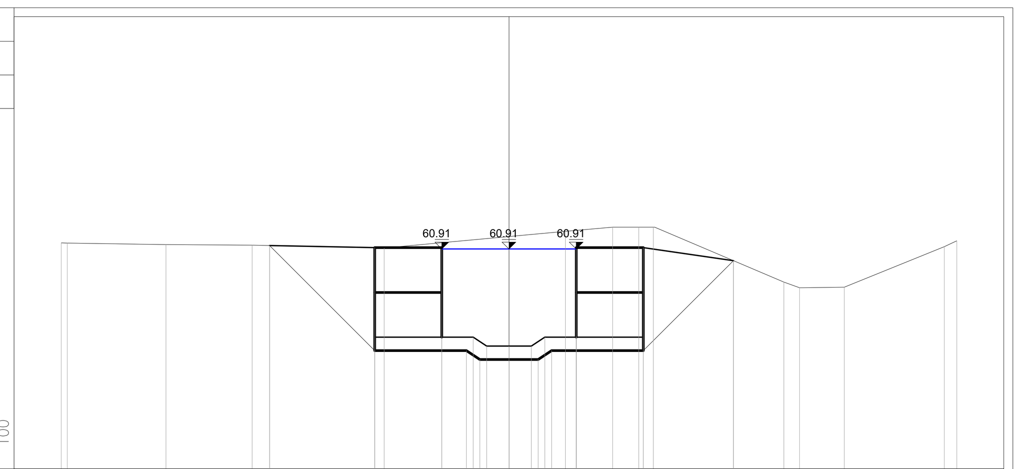

PROGRESSIVE TERRENO	-10.00, -9.86, -7.66, -5.73, -2.79, 1.26, 2.32, 2.90, 3.22, 6.14, 6.49, 7.49, 9.72, 10.00
PARZIALI TERRENO	0.14, 2.20, 1.93, 2.94, 4.05, 1.06, 0.58, 0.32, 2.92, 0.35, 1.00, 2.23, 0.28
QUOTE TERRENO	61.04, 61.04, 61.01, 60.99, 60.93, 61.30, 61.40, 61.40, 61.40, 60.17, 60.04, 60.06, 60.96, 61.09
PROGRESSIVE PROGETTO	-5.35, -3.00, -1.50, -1.50, -0.80, -0.50, 0.00, 0.50, 0.80, 1.50, 1.50, 3.00, 5.01
PARZIALI PROGETTO	2.35, 1.50, 0.70, 0.30, 0.50, 0.50, 0.30, 0.70, 1.50, 2.01
QUOTE PROGETTO	60.99, 60.94, 58.94, 60.94, 58.94, 58.74, 58.74, 58.74, 58.94, 60.94, 58.94, 60.94, 60.65
PROGRESSIVE SCAVO	-5.35, -3.00, -0.95, -0.65, 0.65, 0.95, 3.00, 5.01
QUOTE SCAVO	60.99, 58.64, 58.64, 58.44, 58.44, 58.64, 58.64, 60.65

PROFILO IN20-21-03_REV3 — SEZIONE 20 — PROGRESSIVA 329.65

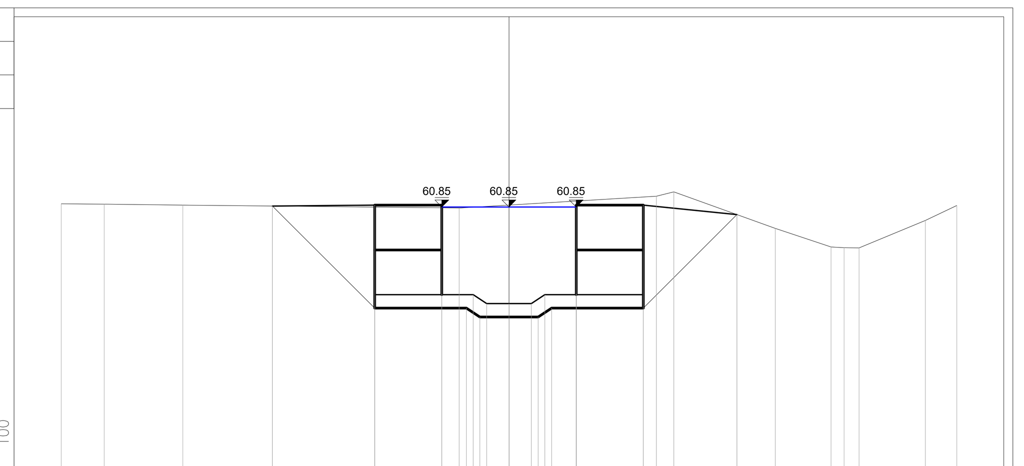

PROGRESSIVE TERRENO	-10.00, -9.04, -7.28, -1.11, 3.29, 3.68, 5.95, 7.19, 7.48, 7.82, 9.30, 10.00
PARZIALI TERRENO	0.96, 1.76, 6.17, 4.40, 0.39, 2.27, 1.24, 0.29, 0.34, 1.48, 0.70
QUOTE TERRENO	60.92, 60.91, 60.89, 60.83, 61.09, 61.19, 60.37, 59.96, 59.94, 59.93, 60.55, 60.88
PROGRESSIVE PROGETTO	-5.28, -3.00, -1.50, -1.50, -0.80, -0.50, 0.00, 0.50, 0.80, 1.50, 1.50, 3.00, 5.09
PARZIALI PROGETTO	2.28, 1.50, 0.70, 0.30, 0.50, 0.50, 0.30, 0.70, 1.50, 2.09
QUOTE PROGETTO	60.87, 60.89, 58.89, 60.89, 58.89, 58.69, 58.69, 58.69, 58.89, 60.89, 58.89, 60.89, 60.68
PROGRESSIVE SCAVO	-5.28, -3.00, -0.95, -0.65, 0.65, 0.95, 3.00, 5.09
QUOTE SCAVO	60.87, 58.59, 58.59, 58.39, 58.39, 58.59, 58.59, 60.68

PROFILO IN20-21-03_REV3 — SEZIONE 21 — PROGRESSIVA 354.60

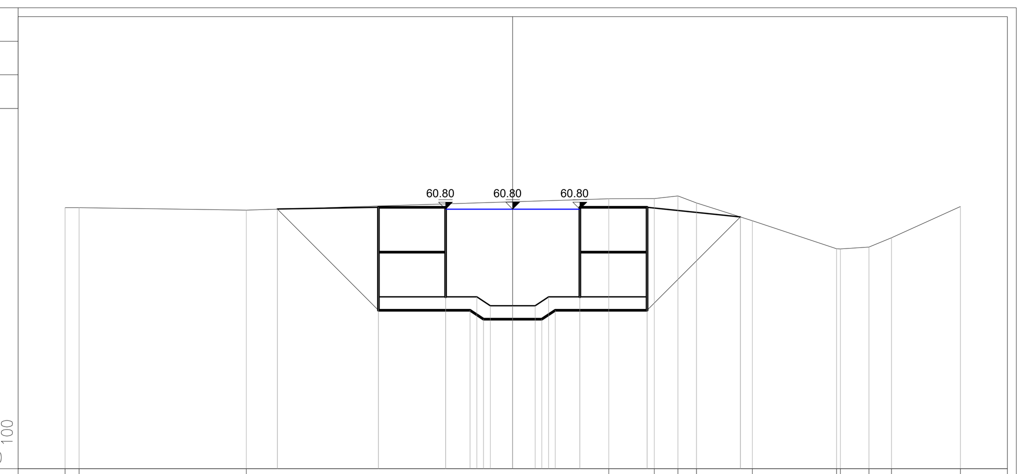

PROGRESSIVE TERRENO	-10.00, -9.69, -5.95, 2.15, 3.16, 3.69, 4.10, 5.35, 7.23, 7.32, 7.96, 8.46, 10.00
PARZIALI TERRENO	0.31, 3.74, 8.10, 1.01, 0.53, 0.41, 1.25, 1.88, 0.09, 0.64, 0.50, 1.54
QUOTE TERRENO	60.83, 60.83, 60.78, 61.03, 61.04, 61.09, 60.94, 60.54, 59.92, 59.91, 59.95, 60.16, 60.86
PROGRESSIVE PROGETTO	-5.26, -3.00, -1.50, -1.50, -0.80, -0.50, 0.00, 0.50, 0.80, 1.50, 1.50, 3.00, 5.09
PARZIALI PROGETTO	2.26, 1.50, 0.70, 0.30, 0.50, 0.50, 0.30, 0.70, 1.50, 2.09
QUOTE PROGETTO	60.80, 60.84, 58.84, 60.84, 58.84, 58.64, 58.64, 58.64, 58.84, 60.84, 58.84, 60.84, 60.63
PROGRESSIVE SCAVO	-5.26, -3.00, -0.95, -0.65, 0.65, 0.95, 3.00, 5.09
QUOTE SCAVO	60.80, 58.54, 58.54, 58.34, 58.34, 58.54, 58.54, 60.63

PROFILO IN20-21-03_REV3 — SEZIONE 22 — PROGRESSIVA 379.60

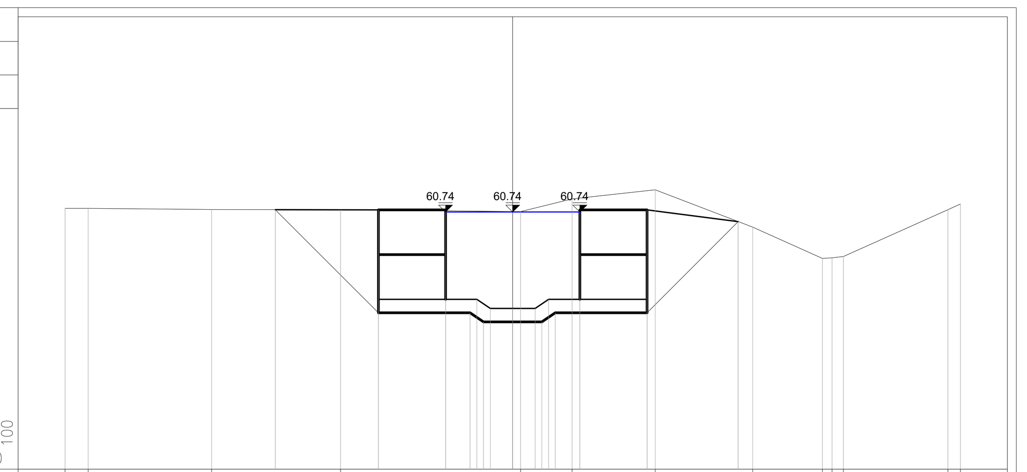

PROGRESSIVE TERRENO	-10.00, -9.49, -6.73, -3.85, 0.18, 1.33, 3.18, 5.36, 6.92, 7.13, 7.39, 9.72, 10.00
PARZIALI TERRENO	0.51, 2.76, 2.88, 4.03, 1.15, 1.85, 2.18, 1.56, 0.21, 0.26, 2.33, 0.28
QUOTE TERRENO	60.82, 60.82, 60.80, 60.79, 60.75, 61.03, 61.24, 60.40, 59.71, 59.72, 59.75, 60.79, 60.92
PROGRESSIVE PROGETTO	-5.30, -3.00, -1.50, -1.50, -0.80, -0.50, 0.00, 0.50, 0.80, 1.50, 1.50, 3.00, 5.04
PARZIALI PROGETTO	2.30, 1.50, 0.70, 0.30, 0.50, 0.50, 0.30, 0.70, 1.50, 2.04
QUOTE PROGETTO	60.79, 60.79, 58.79, 60.79, 58.79, 58.59, 58.59, 58.59, 58.79, 60.79, 58.79, 60.79, 60.53
PROGRESSIVE SCAVO	-5.30, -3.00, -0.95, -0.65, 0.65, 0.95, 3.00, 5.04
QUOTE SCAVO	60.79, 58.49, 58.49, 58.29, 58.29, 58.49, 58.49, 60.53

PROFILO IN20-21-03_REV3 — SEZIONE 23 — PROGRESSIVA 404.60

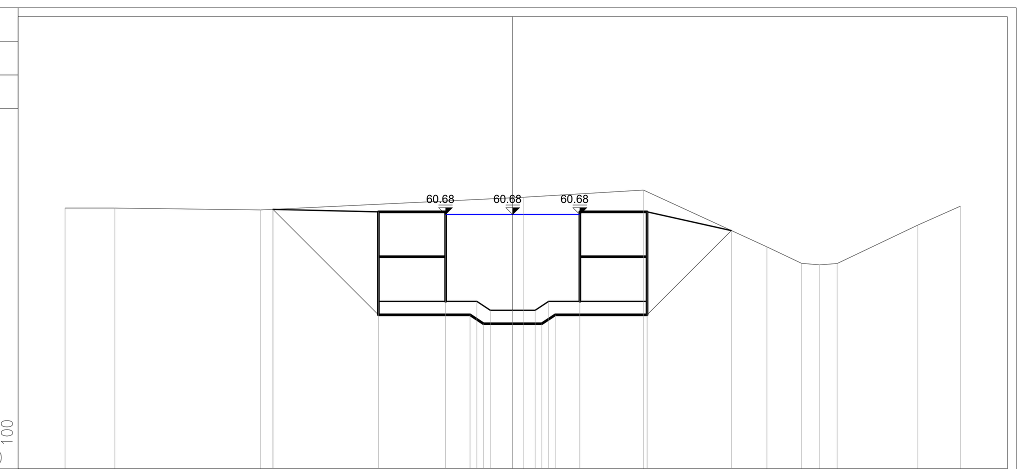

PROGRESSIVE TERRENO	-10.00, -8.89, -5.64, 0.23, 2.92, 5.68, 6.45, 6.86, 7.25, 9.05, 10.00
PARZIALI TERRENO	1.11, 3.25, 5.87, 2.69, 2.76, 0.77, 0.41, 0.39, 1.80, 0.95
QUOTE TERRENO	60.83, 60.82, 60.78, 61.06, 61.22, 59.96, 59.59, 59.55, 59.59, 60.44, 60.87
PROGRESSIVE PROGETTO	-5.36, -3.00, -1.50, -1.50, -0.80, -0.50, 0.00, 0.50, 0.80, 1.50, 1.50, 3.00, 4.88
PARZIALI PROGETTO	2.36, 1.50, 0.70, 0.30, 0.50, 0.50, 0.30, 0.70, 1.50, 1.88
QUOTE PROGETTO	60.80, 60.74, 58.74, 60.74, 58.74, 58.54, 58.54, 58.54, 58.74, 60.74, 58.74, 60.74, 60.32
PROGRESSIVE SCAVO	-5.36, -3.00, -0.95, -0.65, 0.65, 0.95, 3.00, 4.88
QUOTE SCAVO	60.80, 58.44, 58.44, 58.24, 58.24, 58.44, 58.44, 60.32

PROFILO IN20-21-03_REV3 — SEZIONE 24 — PROGRESSIVA 429.60

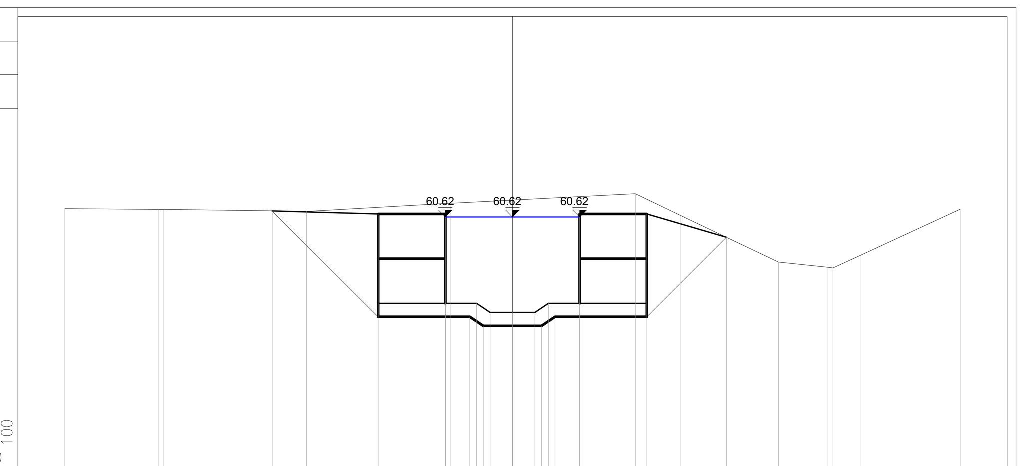

PROGRESSIVE TERRENO	-10.00, -7.92, -7.79, -4.60, -1.38, 2.74, 3.74, 5.94, 7.03, 7.16, 7.79, 10.00
PARZIALI TERRENO	2.08, 0.13, 3.19, 3.22, 4.12, 1.00, 2.20, 1.09, 0.13, 0.63, 2.21
QUOTE TERRENO	60.80, 60.79, 60.79, 60.75, 60.93, 61.14, 60.66, 59.61, 59.50, 59.48, 59.77, 60.80
PROGRESSIVE PROGETTO	-5.37, -3.00, -1.50, -1.50, -0.80, -0.50, 0.00, 0.50, 0.80, 1.50, 1.50, 3.00, 4.78
PARZIALI PROGETTO	2.37, 1.50, 0.70, 0.30, 0.50, 0.50, 0.30, 0.70, 1.50, 1.78
QUOTE PROGETTO	60.76, 60.69, 58.69, 60.69, 58.69, 58.49, 58.49, 58.49, 58.69, 60.69, 58.69, 60.69, 60.17
PROGRESSIVE SCAVO	-5.37, -3.00, -0.95, -0.65, 0.65, 0.95, 3.00, 4.78
QUOTE SCAVO	60.76, 58.39, 58.39, 58.19, 58.19, 58.39, 58.39, 60.17

QUADRO D'UNIONE – Scala 1:200000

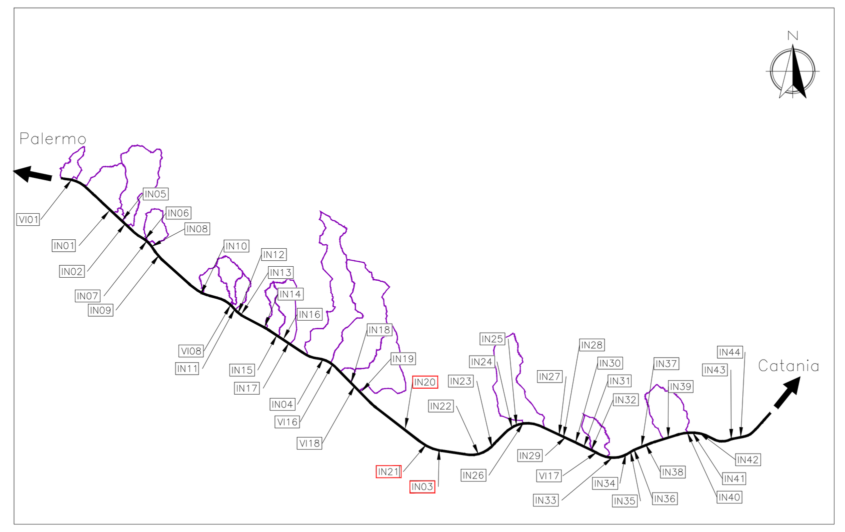

Linea Ferroviaria di progetto — Bacini idrografici — Livello idrico

COMMITTENTE: RFI RETE FERROVIARIA ITALIANA — GRUPPO FERROVIE DELLO STATO

DIREZIONE LAVORI: ITALFERR — GRUPPO FERROVIE DELLO STATO

APPALTATORE: MANDATARIA: salini impregilo — MANDANTI: ASTALDI, Costruzioni Linee Ferroviarie s.p.a., S.I.F.EL.

PROGETTAZIONE: MANDATARIA: TECH PROJECT ingegneria integrata® — MANDANTI: Lombardi (Lombardi Ingegneria S.r.l., Lombardi SA Ingegneri Consulenti), SETECO ingegneria s.r.l.

PROGETTO ESECUTIVO DI VARIANTE

DIRETTRICE FERROVIARIA MESSINA - CATANIA - PALERMO
NUOVO COLLEGAMENTO PALERMO - CATANIA
RADDOPPIO DELLA TRATTA BICOCCA - CATENANUOVA

DISEGNO

ID - IDROLOGIA E IDRAULICA
ATTRAVERSAMENTI MINORI
Sezioni trasversali Canale IN20-IN21-IN03 Ta. 2/17

APPALTATORE	PROGETTAZIONE	
DIRETTORE TECNICO — G. PARISI GIOVANNI 03.08.2023 15:03:25 UTC	DIRETTORE DELLA PROGETTAZIONE — Ing. G.TANZI	

COMMESSA	LOTTO	FASE	ENTE	TIPO DOC.	OPERA/DISCIPLINA	PROGR.	REV.	SCALA:
RS39	10	V	ZZ	WA	ID1200	031	B	1:100

Rev.	Descrizione	Redatto	Data	Verificato	Data	Approvato	Data	Autorizzato Data
A	Emissione a seguito di Ods n.1607	F.Ricci	06/2022	C.Beltrami	06/2022	G.Tanzi	06/2022	Ing.G.TANZI
B	Emissione a seguito di RdV 0000000433	F.Ricci	08/2023	C.Beltrami	08/2023	G.Tanzi	08/2023	TANZI GIANCARLO Ordine degli Ingegneri della Provincia di Roma Ingegnere 03.08.2023 17:59:47 GMT+01:00
								Agosto 2023

File: RS39-10-V-ZZ-WA-ID1200-031_B.DWG | n. Elab.: