PROFILO IN20-21-03_REV3 — SEZIONE 25 — PROGRESSIVA 454.60

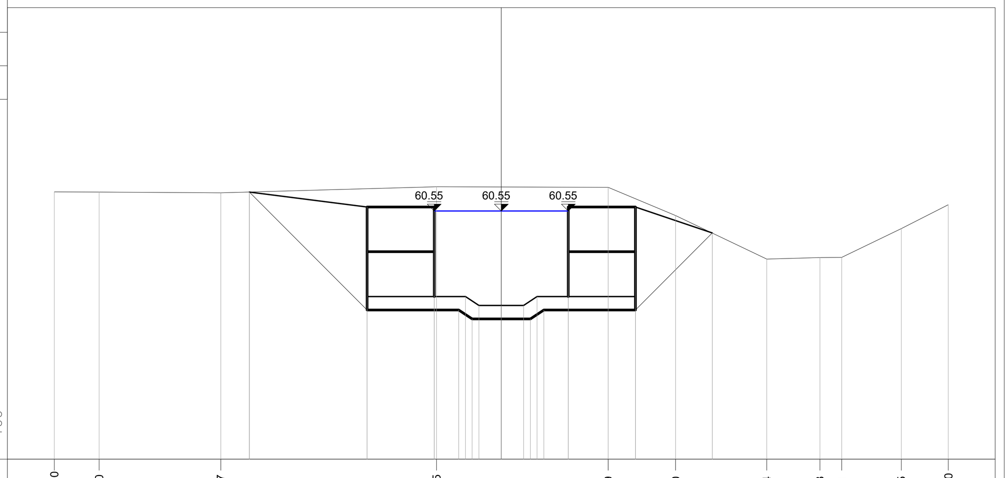

55 — 100 — 100

PROGRESSIVE TERRENO	-10.00 -9.00 -6.27 -1.45 2.39 3.90 5.94 7.13 7.61 8.95 10.00
PARZIALI TERRENO	1.00 2.73 4.82 3.84 1.51 2.04 1.19 0.48 1.34 1.05
QUOTE TERRENO	60.98 60.97 60.96 61.09 61.08 60.45 59.48 59.51 59.51 60.16 60.69
PROGRESSIVE PROGETTO	-5.64 -3.00 -1.50 -1.50 -0.80 -0.50 0.00 0.50 0.80 1.50 1.50 3.00 4.72
PARZIALI PROGETTO	2.64 1.50 0.70 0.30 0.50 0.50 0.30 0.70 1.50 1.72
QUOTE PROGETTO	60.97 60.64 58.64 60.64 58.64 58.44 58.44 58.44 58.64 60.64 58.64 60.64 60.06
PROGRESSIVE SCAVO	-5.64 -3.00 -0.95 -0.65 0.65 0.95 3.00 4.72
QUOTE SCAVO	60.97 58.34 58.34 58.14 58.14 58.34 58.34 60.06

PROFILO IN20-21-03_REV3 — SEZIONE 26 — PROGRESSIVA 479.60

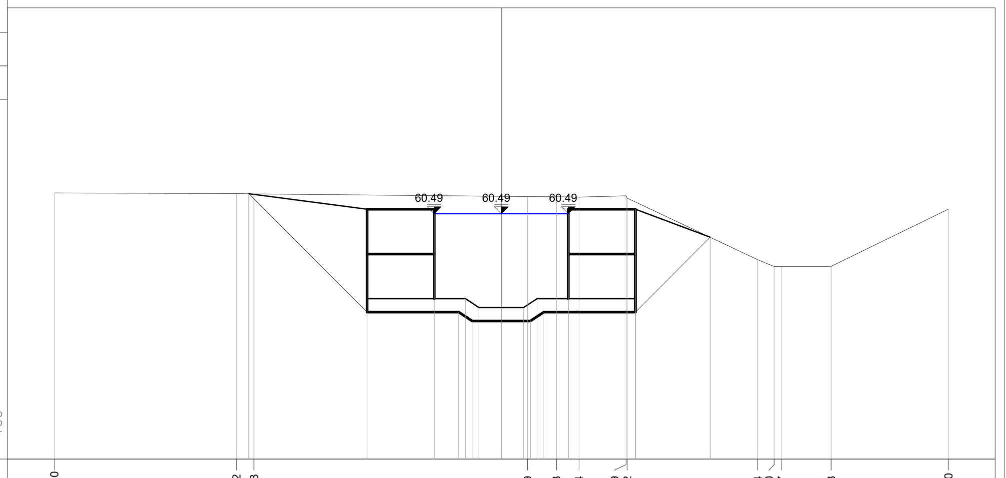

55 — 100 — 100

PROGRESSIVE TERRENO	-10.00 -5.92 -5.53 0.59 1.23 1.74 2.79 2.82 5.74 6.10 6.27 7.38 10.00
PARZIALI TERRENO	4.08 0.39 6.12 0.64 0.51 1.05 0.03 2.92 0.36 0.17 1.11 2.62
QUOTE TERRENO	60.96 60.94 60.94 60.88 60.87 60.86 60.89 60.84 59.46 59.31 59.31 59.31 60.59
PROGRESSIVE PROGETTO	-5.65 -3.00 -1.50 -1.50 -0.80 -0.50 0.00 0.50 0.80 1.50 1.50 3.00 4.67
PARZIALI PROGETTO	2.65 1.50 0.70 0.30 0.50 0.50 0.30 0.70 1.50 1.67
QUOTE PROGETTO	60.94 60.59 58.59 60.59 58.59 58.39 58.39 58.39 58.59 60.59 58.59 60.59 59.96
PROGRESSIVE SCAVO	-5.65 -3.00 -0.95 -0.65 0.65 0.95 3.00 4.67
QUOTE SCAVO	60.94 58.29 58.29 58.09 58.09 58.29 58.29 59.96

PROFILO IN20-21-03_REV3 — SEZIONE 27 — PROGRESSIVA 504.61

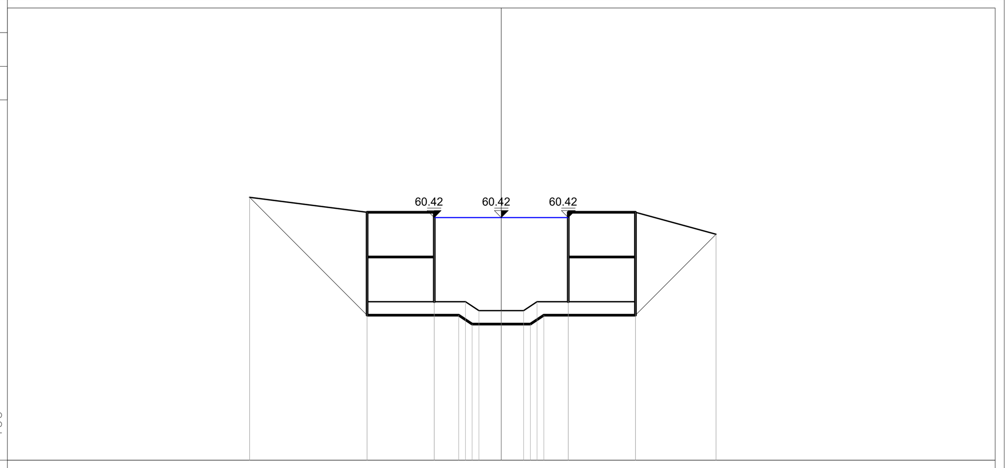

55 — 100 — 100

PROGRESSIVE TERRENO	
PARZIALI TERRENO	
QUOTE TERRENO	
PROGRESSIVE PROGETTO	-5.63 -3.00 -1.50 -1.50 -0.80 -0.50 0.00 0.50 0.80 1.50 1.50 3.00 4.81
PARZIALI PROGETTO	2.63 1.50 0.70 0.30 0.50 0.50 0.30 0.70 1.50 1.81
QUOTE PROGETTO	60.87 60.54 58.54 60.54 58.54 58.34 58.34 58.34 58.54 60.54 58.54 60.54 60.05
PROGRESSIVE SCAVO	-5.63 -3.00 -0.95 -0.65 0.65 0.95 3.00 4.81
QUOTE SCAVO	60.87 58.24 58.24 58.04 58.04 58.24 58.24 60.05

PROFILO IN20-21-03_REV3 — SEZIONE 28 — PROGRESSIVA 529.61

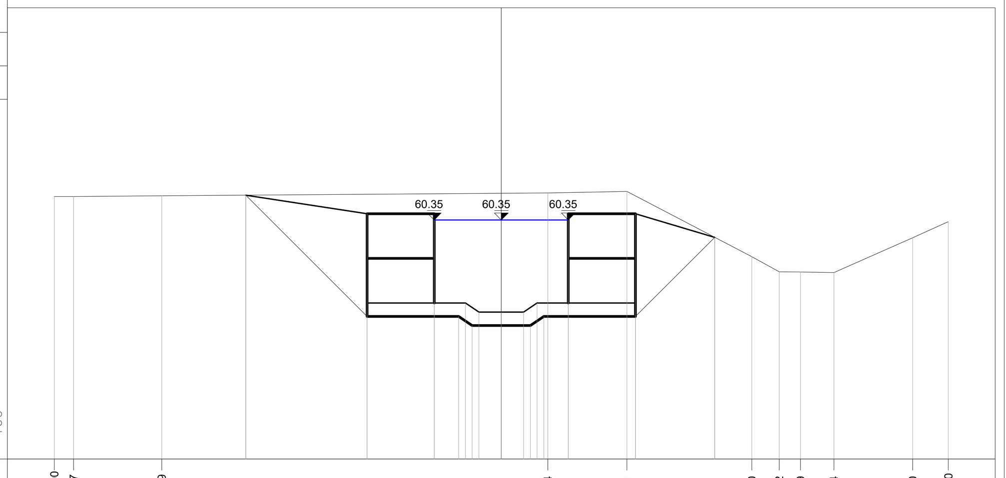

55 — 100 — 100

PROGRESSIVE TERRENO	-10.00 -9.57 -7.59 1.04 2.81 5.60 6.22 6.69 7.44 9.20 10.00
PARZIALI TERRENO	0.43 1.98 8.63 1.77 2.79 0.62 0.47 0.75 1.76 0.80
QUOTE TERRENO	60.87 60.87 60.89 60.95 60.99 59.53 59.19 59.19 59.17 59.95 60.31
PROGRESSIVE PROGETTO	-5.72 -3.00 -1.50 -1.50 -0.80 -0.50 0.00 0.50 0.80 1.50 1.50 3.00 4.77
PARZIALI PROGETTO	2.72 1.50 0.70 0.30 0.50 0.50 0.30 0.70 1.50 1.77
QUOTE PROGETTO	60.91 60.49 58.49 60.49 58.49 58.29 58.29 58.29 58.49 60.49 58.49 60.49 59.96
PROGRESSIVE SCAVO	-5.72 -3.00 -0.95 -0.65 0.65 0.95 3.00 4.77
QUOTE SCAVO	60.91 58.19 58.19 57.99 57.99 58.19 58.19 59.96

PROFILO IN20-21-03_REV3 — SEZIONE 29 — PROGRESSIVA 554.61

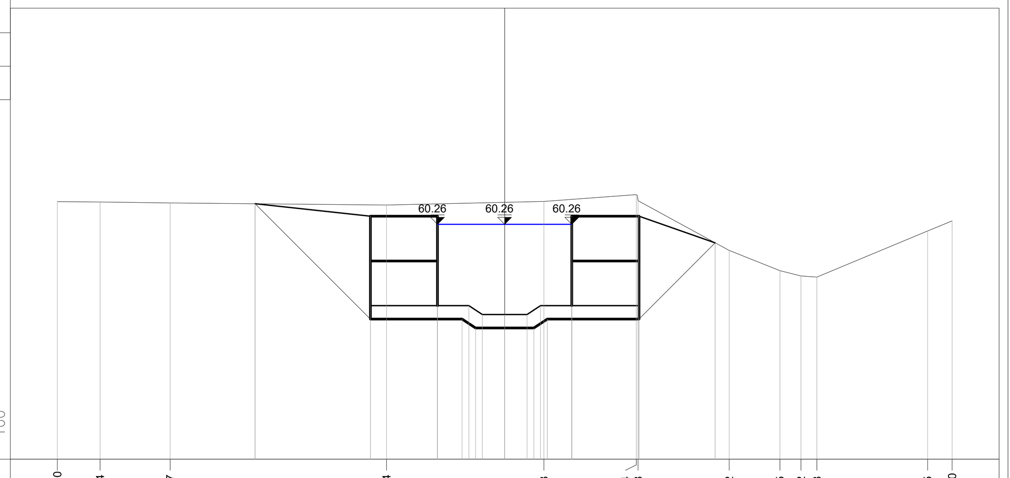

55 — 100 — 100

PROGRESSIVE TERRENO	-10.00 -9.04 -7.47 -2.64 0.88 2.94 2.98 5.02 6.15 6.62 6.98 9.45 10.00
PARZIALI TERRENO	0.96 1.57 4.83 3.52 2.06 0.04 2.04 1.13 0.47 0.36 2.47 0.55
QUOTE TERRENO	60.77 60.76 60.74 60.69 60.77 60.92 60.79 59.67 59.22 59.10 59.08 60.11 60.34
PROGRESSIVE PROGETTO	-5.58 -3.00 -1.50 -1.50 -0.80 -0.50 0.00 0.50 0.80 1.50 1.50 3.00 4.71
PARZIALI PROGETTO	2.58 1.50 0.70 0.30 0.50 0.50 0.30 0.70 1.50 1.71
QUOTE PROGETTO	60.72 60.44 58.44 60.44 58.44 58.24 58.24 58.24 58.44 60.44 58.44 60.44 59.84
PROGRESSIVE SCAVO	-5.58 -3.00 -0.95 -0.65 0.65 0.95 3.00 4.71
QUOTE SCAVO	60.72 58.14 58.14 57.94 57.94 58.14 58.14 59.84

PROFILO IN20-21-03_REV3 — SEZIONE 30 — PROGRESSIVA 579.61

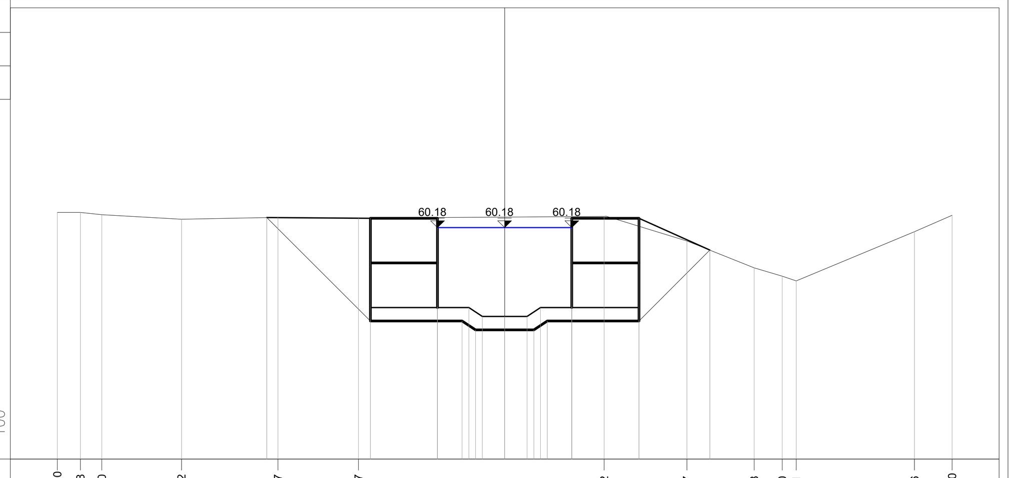

55 — 100 — 100

PROGRESSIVE TERRENO	-10.00 -9.48 -9.00 -7.22 -5.07 -3.27 2.22 4.07 5.58 6.20 6.51 9.16 10.00
PARZIALI TERRENO	0.52 0.48 1.78 2.15 1.80 5.49 1.85 1.51 0.62 0.31 2.65 0.84
QUOTE TERRENO	60.52 60.52 60.47 60.37 60.41 60.39 60.43 59.88 59.28 59.09 58.99 60.09 60.46
PROGRESSIVE PROGETTO	-5.31 -3.00 -1.50 -1.50 -0.80 -0.50 0.00 0.50 0.80 1.50 1.50 3.00 4.59
PARZIALI PROGETTO	2.31 1.50 0.70 0.30 0.50 0.50 0.30 0.70 1.50 1.59
QUOTE PROGETTO	60.40 60.39 58.39 60.39 58.39 58.19 58.19 58.19 58.39 60.39 58.39 60.39 59.68
PROGRESSIVE SCAVO	-5.31 -3.00 -0.95 -0.65 0.65 0.95 3.00 4.59
QUOTE SCAVO	60.40 58.09 58.09 57.89 57.89 58.09 58.09 59.68

PROFILO IN20-21-03_REV3 — SEZIONE 31 — PROGRESSIVA 604.61

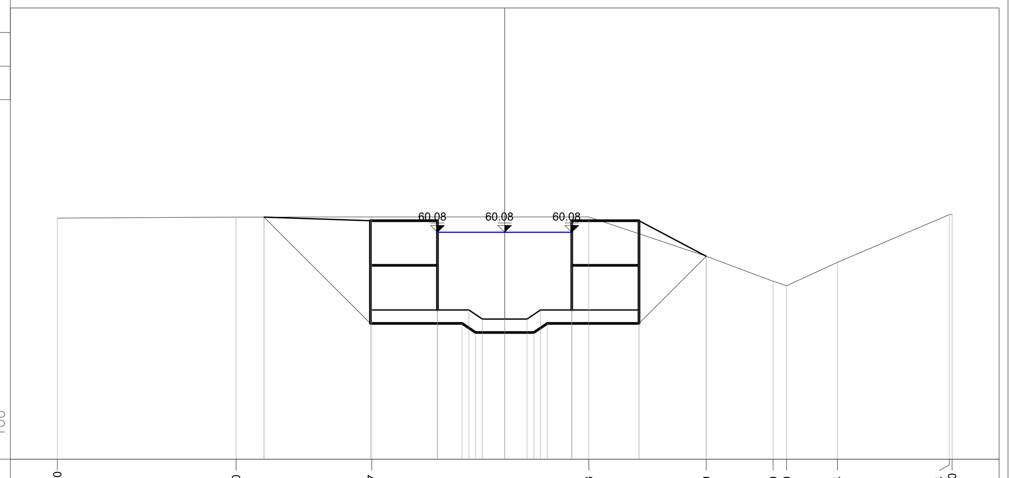

55 — 100 — 100

PROGRESSIVE TERRENO	-10.00 -6.00 -2.97 1.88 4.50 6.00 6.30 7.44 9.94 10.00
PARZIALI TERRENO	4.00 3.03 4.85 2.62 1.50 0.30 1.14 2.50 0.06
QUOTE TERRENO	60.40 60.42 60.42 60.43 59.55 58.98 58.88 59.41 60.48 60.48
PROGRESSIVE PROGETTO	-5.38 -3.00 -1.50 -1.50 -0.80 -0.50 0.00 0.50 0.80 1.50 1.50 3.00 4.51
PARZIALI PROGETTO	2.38 1.50 0.70 0.30 0.50 0.50 0.30 0.70 1.50 1.51
QUOTE PROGETTO	60.42 60.34 58.34 60.34 58.34 58.14 58.14 58.14 58.34 60.34 58.34 60.34 59.54
PROGRESSIVE SCAVO	-5.38 -3.00 -0.95 -0.65 0.65 0.95 3.00 4.51
QUOTE SCAVO	60.42 58.04 58.04 57.84 57.84 58.04 58.04 59.54

PROFILO IN20-21-03_REV3 — SEZIONE 32 — PROGRESSIVA 631.86

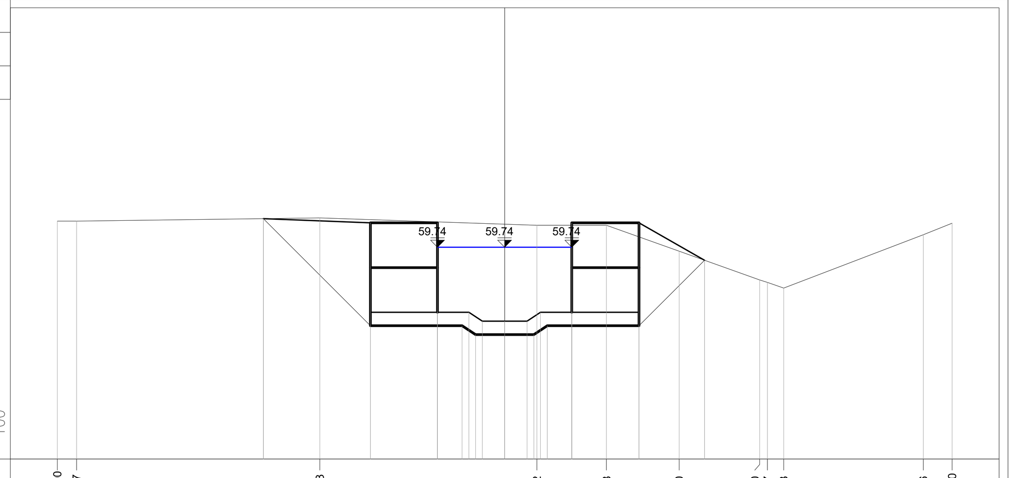

55 — 100 — 100

PROGRESSIVE TERRENO	-10.00 -9.57 -4.13 0.72 2.28 3.90 5.70 5.87 6.23 9.36 10.00
PARZIALI TERRENO	0.43 5.44 4.85 1.56 1.62 1.80 0.17 0.36 3.13 0.64
QUOTE TERRENO	60.32 60.32 60.40 60.23 60.23 59.65 59.01 58.95 58.83 60.02 60.28
PROGRESSIVE PROGETTO	-5.39 -3.00 -1.50 -1.50 -0.80 -0.50 0.00 0.50 0.80 1.50 1.50 3.00 4.47
PARZIALI PROGETTO	2.39 1.50 0.70 0.30 0.50 0.50 0.30 0.70 1.50 1.47
QUOTE PROGETTO	60.38 60.29 58.29 60.29 58.29 58.09 58.09 58.09 58.29 60.29 58.29 60.29 59.45
PROGRESSIVE SCAVO	-5.39 -3.00 -0.95 -0.65 0.65 0.95 3.00 4.47
QUOTE SCAVO	60.38 57.99 57.99 57.79 57.79 57.99 57.99 59.45

PROFILO IN20-21-03_REV3 — SEZIONE 33 — PROGRESSIVA 654.62

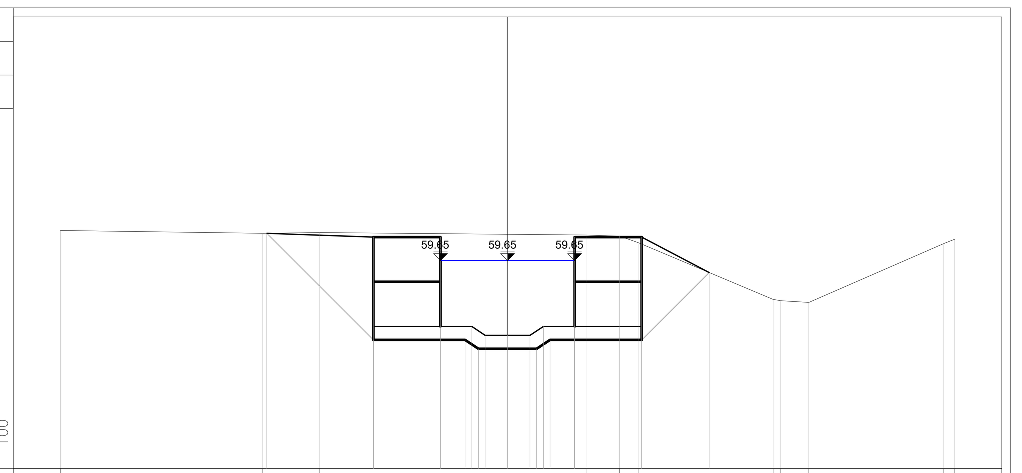

55 — 100 — 100

PROGRESSIVE TERRENO	-10.00 -5.47 -4.20 1.76 2.51 2.92 5.94 6.11 6.74 9.75 10.00
PARZIALI TERRENO	4.53 1.27 5.96 0.75 0.41 3.02 0.17 0.63 3.01 0.25
QUOTE TERRENO	60.32 60.26 60.28 60.22 60.19 60.05 58.78 58.75 58.71 60.03 60.13
PROGRESSIVE PROGETTO	-5.38 -3.00 -1.50 -1.50 -0.80 -0.50 0.00 0.50 0.80 1.50 1.50 3.00 4.51
PARZIALI PROGETTO	2.38 1.50 0.70 0.30 0.50 0.50 0.30 0.70 1.50 1.51
QUOTE PROGETTO	60.26 60.18 58.18 60.18 58.18 57.98 57.98 57.98 58.18 60.18 58.18 60.18 59.38
PROGRESSIVE SCAVO	-5.38 -3.00 -0.95 -0.65 0.65 0.95 3.00 4.51
QUOTE SCAVO	60.26 57.88 57.88 57.68 57.68 57.88 57.88 59.38

PROFILO IN20-21-03_REV3 — SEZIONE 34 — PROGRESSIVA 679.62

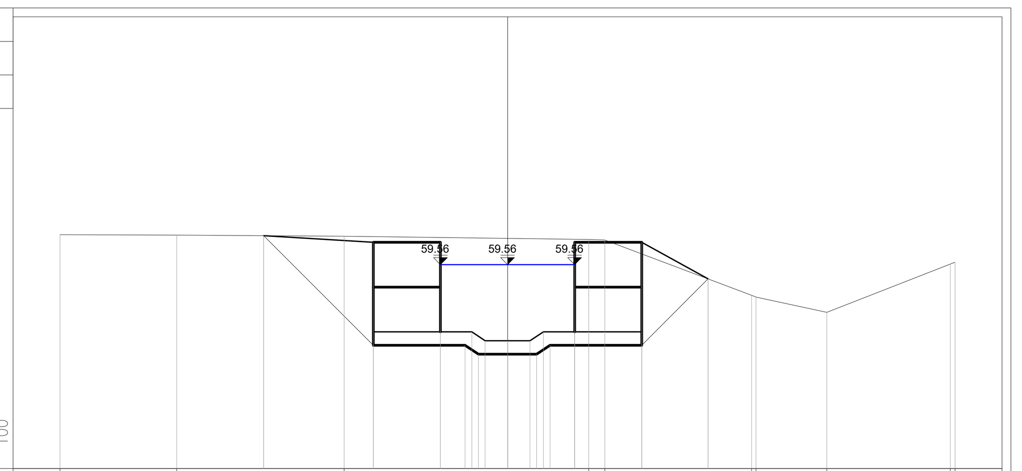

55 — 100 — 100

PROGRESSIVE TERRENO	-10.00 -7.39 -3.65 1.81 2.17 5.46 5.55 7.14 9.89 10.00
PARZIALI TERRENO	2.61 3.74 5.46 0.36 3.29 0.09 1.59 2.75 0.11
QUOTE TERRENO	60.23 60.22 60.19 60.12 60.11 58.87 58.83 58.49 59.57 59.61
PROGRESSIVE PROGETTO	-5.45 -3.00 -1.50 -1.50 -0.80 -0.50 0.00 0.50 0.80 1.50 1.50 3.00 4.48
PARZIALI PROGETTO	2.45 1.50 0.70 0.30 0.50 0.50 0.30 0.70 1.50 1.48
QUOTE PROGETTO	60.21 60.06 58.06 60.06 58.06 57.86 57.86 57.86 58.06 60.06 58.06 60.06 59.24
PROGRESSIVE SCAVO	-5.45 -3.00 -0.95 -0.65 0.65 0.95 3.00 4.48
QUOTE SCAVO	60.21 57.76 57.76 57.56 57.56 57.76 57.76 59.24

PROFILO IN20-21-03_REV3 — SEZIONE 35 — PROGRESSIVA 704.62

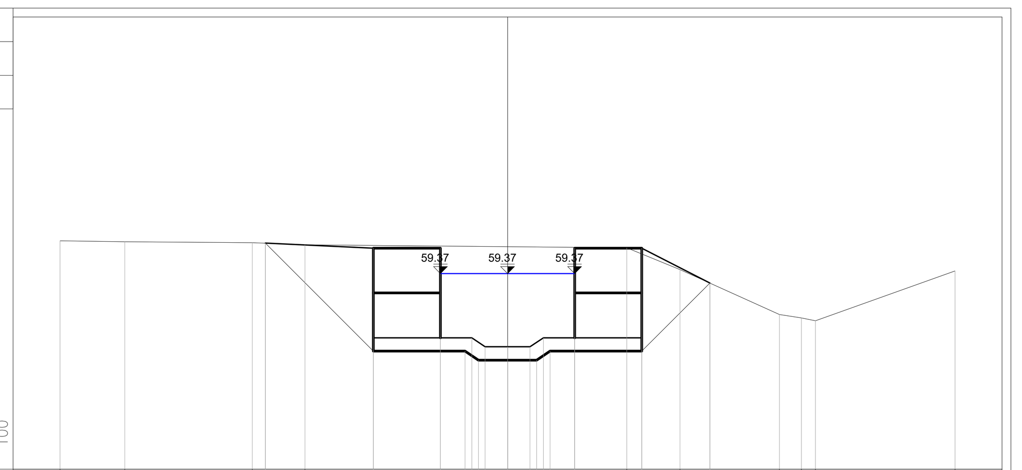

55 — 100 — 100

PROGRESSIVE TERRENO	-10.00 -8.55 -5.70 -4.53 2.67 3.85 6.08 6.57 6.88 10.00
PARZIALI TERRENO	1.45 2.85 1.17 7.20 1.18 2.23 0.49 0.31 3.12
QUOTE TERRENO	60.10 60.08 60.06 60.01 59.95 59.46 58.45 58.38 58.32 59.43
PROGRESSIVE PROGETTO	-5.41 -3.00 -1.50 -1.50 -0.80 -0.50 0.00 0.50 0.80 1.50 1.50 3.00 4.52
PARZIALI PROGETTO	2.41 1.50 0.70 0.30 0.50 0.50 0.30 0.70 1.50 1.52
QUOTE PROGETTO	60.05 59.94 57.94 59.94 57.94 57.74 57.74 57.74 57.94 59.94 57.94 59.94 59.16
PROGRESSIVE SCAVO	-5.41 -3.00 -0.95 -0.65 0.65 0.95 3.00 4.52
QUOTE SCAVO	60.05 57.64 57.64 57.44 57.44 57.64 57.64 59.16

PROFILO IN20-21-03_REV3 — SEZIONE 36 — PROGRESSIVA 732.03

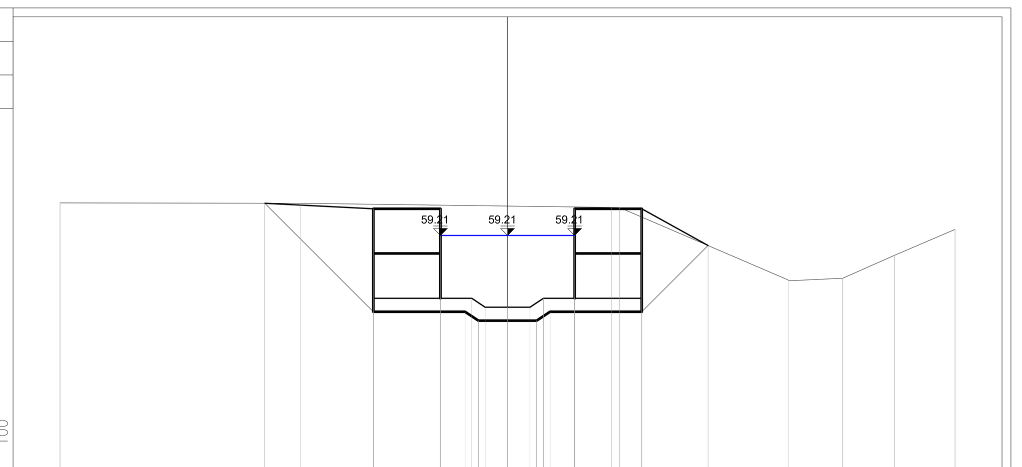

54 — 100 — 100

PROGRESSIVE TERRENO	-10.00 -4.62 2.32 2.51 6.27 7.49 8.65 10.00
PARZIALI TERRENO	5.38 6.94 0.19 3.76 1.22 1.16 1.35
QUOTE TERRENO	59.94 59.93 59.84 59.83 58.22 58.26 58.77 59.35
PROGRESSIVE PROGETTO	-5.42 -3.00 -1.50 -1.50 -0.80 -0.50 0.00 0.50 0.80 1.50 1.50 3.00 4.48
PARZIALI PROGETTO	2.42 1.50 0.70 0.30 0.50 0.50 0.30 0.70 1.50 1.48
QUOTE PROGETTO	59.93 59.81 57.81 59.81 57.81 57.61 57.61 57.61 57.81 59.81 57.81 59.81 58.99
PROGRESSIVE SCAVO	-5.42 -3.00 -0.95 -0.65 0.65 0.95 3.00 4.48
QUOTE SCAVO	59.93 57.51 57.51 57.31 57.31 57.51 57.51 58.99

QUADRO D'UNIONE — Scala 1:200000

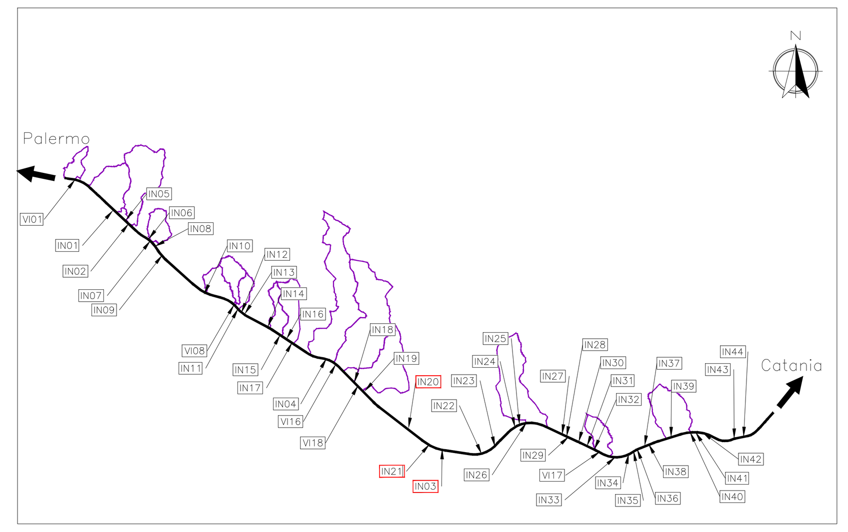

Linea Ferroviaria di progetto — Bacini idrografici — Livello idrico

COMMITTENTE: RFI RETE FERROVIARIA ITALIANA — GRUPPO FERROVIE DELLO STATO

DIREZIONE LAVORI: ITALFERR — GRUPPO FERROVIE DELLO STATO

APPALTATORE: MANDATARIA: salini impregilo — MANDANTI: ASTALDI, Costruzioni Linee Ferroviarie s.p.a., S.I.F.EL.

PROGETTAZIONE: MANDATARIA: TECH PROJECT ingegneria integrata ® — MANDANTI: Lombardi (Lombardi Ingegneria S.r.l., Lombardi SA Ingegneri Consulenti), SETECO Ingegneria s.r.l.

PROGETTO ESECUTIVO DI VARIANTE

DIRETTRICE FERROVIARIA MESSINA - CATANIA - PALERMO
NUOVO COLLEGAMENTO PALERMO - CATANIA
RADDOPPIO DELLA TRATTA BICOCCA - CATENANUOVA

DISEGNO

ID - IDROLOGIA E IDRAULICA
ATTRAVERSAMENTI MINORI
Sezioni trasversali Canale IN20-IN21-IN03 Ta. 3/17

APPALTATORE	PROGETTAZIONE		
DIRETTORE TECNICO — PARISI GIOVANNI 03.08.2023 15:03:26 UTC	DIRETTORE DELLA PROGETTAZIONE — Ing. G.TANZI		

COMMESSA	LOTTO	FASE	ENTE	TIPO DOC.	OPERA/DISCIPLINA	PROGR.	REV.	SCALA:
RS39	10	V	ZZ	WA	ID1200	032	B	1:100

Rev.	Descrizione	Redatto	Data	Verificato	Data	Approvato	Data	Autorizzato Data
A	Emissione a seguito di Ods n.1607	F.Ricci	06/2022	C.Beltrami	06/2022	G.Tanzi	06/2022	Ing.G.TANZI — TANZI GIANCARLO Ordine degli Ingegneri della Provincia di Roma Ingegnere 03.08.2023 17:59:47 GMT+01:00 — Agosto 2023
B	Emissione a seguito di RdV 0000000433	F.Ricci	08/2023	C.Beltrami	08/2023	G.Tanzi	08/2023	

File: RS39-10-V-ZZ-WA-ID1200-032_B.DWG — n. Elab.: