PROFILO IN20-21-03_REV3
SEZIONE 49
PROGRESSIVA 1029.69

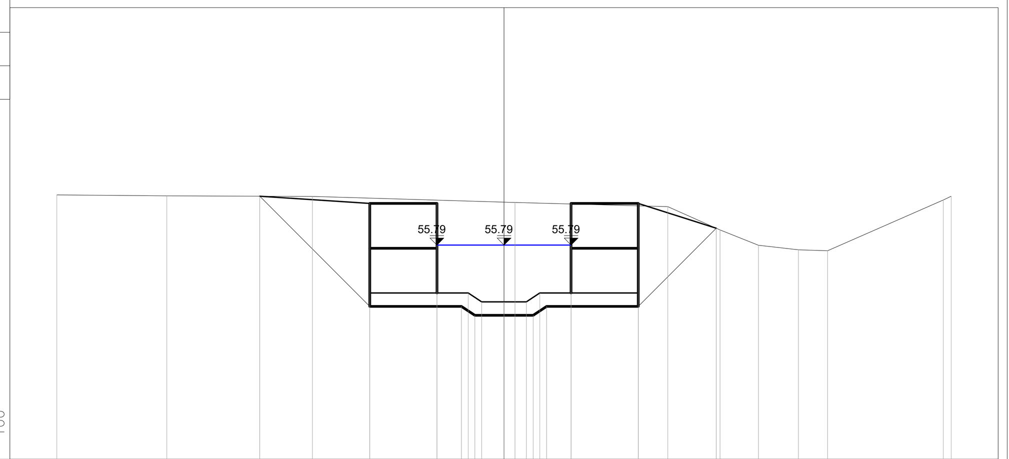

	Valori
PROGRESSIVE TERRENO	-10.00, -7.54, -4.29, 0.24, 3.66, 4.83, 5.69, 6.58, 7.23, 9.82, 10.00
PARZIALI TERRENO	2.46, 3.25, 4.53, 3.42, 1.17, 0.86, 0.89, 0.65, 2.59, 0.18
QUOTE TERRENO	56.91, 56.89, 56.88, 56.74, 56.65, 56.13, 55.79, 55.68, 55.66, 56.80, 56.88
PROGRESSIVE PROGETTO	-5.46, -3.00, -1.50, -1.50, -0.80, -0.50, 0.00, 0.50, 0.80, 1.50, 1.50, 3.00, 4.75
PARZIALI PROGETTO	2.46, 1.50, 0.70, 0.30, 0.50, 0.50, 0.30, 0.70, 1.50, 1.75
QUOTE PROGETTO	56.88, 56.72, 54.72, 56.72, 54.72, 54.52, 54.52, 54.52, 54.72, 56.72, 54.72, 56.72, 56.17
PROGRESSIVE SCAVO	-5.46, -3.00, -0.95, -0.65, 0.65, 0.95, 3.00, 4.75
QUOTE SCAVO	56.88, 54.42, 54.42, 54.22, 54.22, 54.42, 54.42, 56.17

PROFILO IN20-21-03_REV3
SEZIONE 50
PROGRESSIVA 1054.69

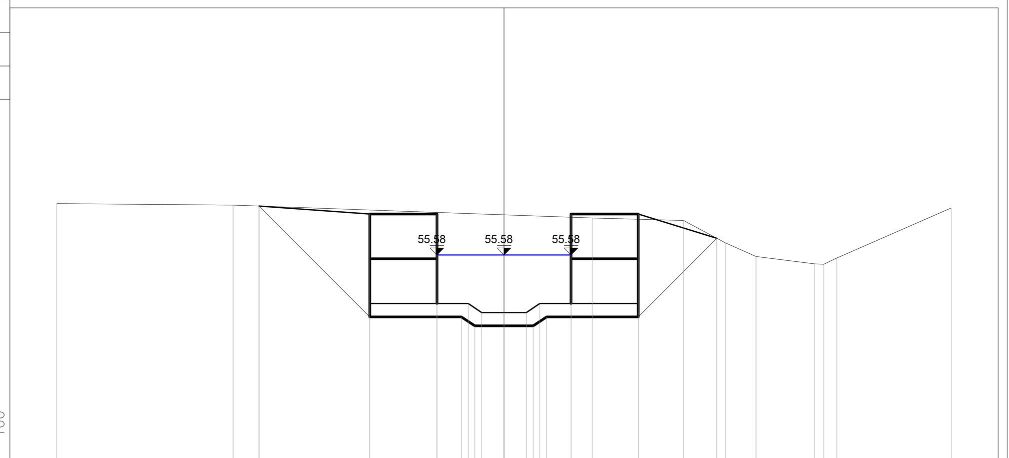

	Valori
PROGRESSIVE TERRENO	-10.00, -6.06, 1.97, 4.01, 4.95, 5.63, 6.94, 7.15, 7.44, 10.00
PARZIALI TERRENO	3.94, 8.03, 2.04, 0.94, 0.68, 1.31, 0.21, 0.29, 2.56
QUOTE TERRENO	56.73, 56.69, 56.40, 56.35, 55.85, 55.55, 55.38, 55.37, 55.51, 56.63
PROGRESSIVE PROGETTO	-5.48, -3.00, -1.50, -1.50, -0.80, -0.50, 0.00, 0.50, 0.80, 1.50, 1.50, 3.00, 4.76
PARZIALI PROGETTO	2.48, 1.50, 0.70, 0.30, 0.50, 0.50, 0.30, 0.70, 1.50, 1.76
QUOTE PROGETTO	56.67, 56.49, 54.49, 56.49, 54.49, 54.29, 54.29, 54.29, 54.49, 56.49, 54.49, 56.49, 55.95
PROGRESSIVE SCAVO	-5.48, -3.00, -0.95, -0.65, 0.65, 0.95, 3.00, 4.76
QUOTE SCAVO	56.67, 54.19, 54.19, 53.99, 53.99, 54.19, 54.19, 55.95

PROFILO IN20-21-03_REV3
SEZIONE 51
PROGRESSIVA 1079.69

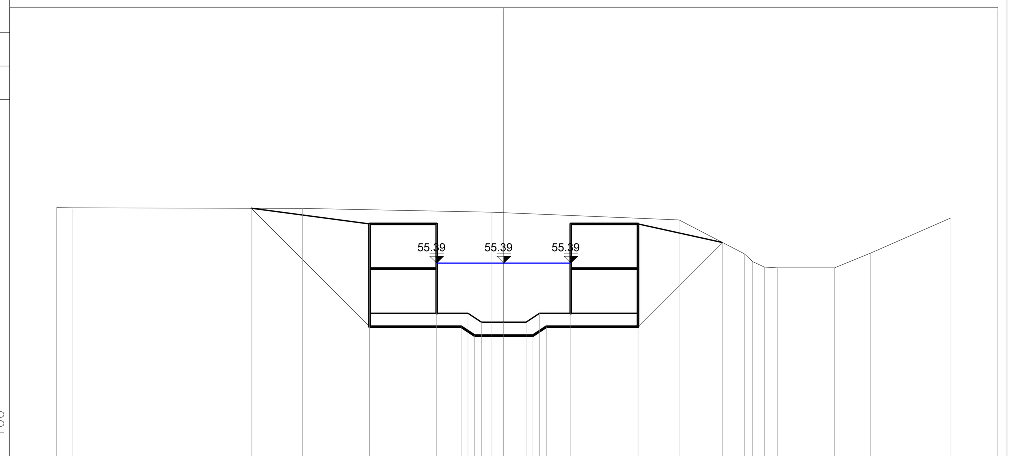

	Valori
PROGRESSIVE TERRENO	-10.00, -9.65, -4.50, -0.28, 3.92, 5.38, 5.56, 5.83, 6.12, 7.39, 8.20, 10.00
PARZIALI TERRENO	0.35, 5.15, 4.22, 4.20, 1.46, 0.18, 0.27, 0.29, 1.27, 0.81, 1.80
QUOTE TERRENO	56.63, 56.63, 56.62, 56.53, 56.35, 55.60, 55.43, 55.30, 55.29, 55.29, 55.62, 56.40
PROGRESSIVE PROGETTO	-5.65, -3.00, -1.50, -1.50, -0.80, -0.50, 0.00, 0.50, 0.80, 1.50, 1.50, 3.00, 4.88
PARZIALI PROGETTO	2.65, 1.50, 0.70, 0.30, 0.50, 0.50, 0.30, 0.70, 1.50, 1.88
QUOTE PROGETTO	56.62, 56.27, 54.27, 56.27, 54.27, 54.07, 54.07, 54.07, 54.27, 56.27, 54.27, 56.27, 55.85
PROGRESSIVE SCAVO	-5.65, -3.00, -0.95, -0.65, 0.65, 0.95, 3.00, 4.88
QUOTE SCAVO	56.62, 53.97, 53.97, 53.77, 53.77, 53.97, 53.97, 55.85

PROFILO IN20-21-03_REV3
SEZIONE 52
PROGRESSIVA 1104.69

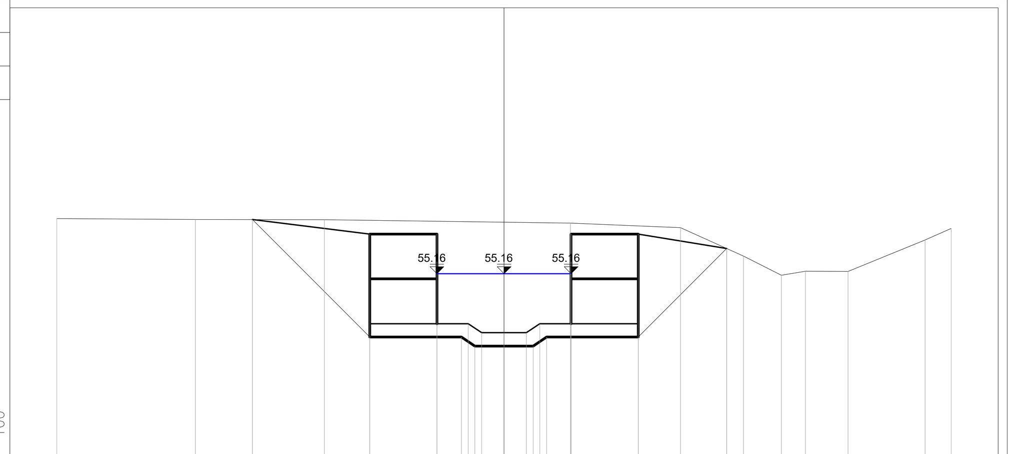

	Valori
PROGRESSIVE TERRENO	-10.00, -6.90, -4.02, 1.49, 3.95, 5.35, 6.20, 6.74, 7.69, 9.41, 10.00
PARZIALI TERRENO	3.10, 2.88, 5.51, 2.46, 1.40, 0.85, 0.54, 0.95, 1.72, 0.59
QUOTE TERRENO	56.39, 56.37, 56.36, 56.29, 56.19, 55.56, 55.12, 55.21, 55.21, 55.91, 56.17
PROGRESSIVE PROGETTO	-5.62, -3.00, -1.50, -1.50, -0.80, -0.50, 0.00, 0.50, 0.80, 1.50, 1.50, 3.00, 4.98
PARZIALI PROGETTO	2.62, 1.50, 0.70, 0.30, 0.50, 0.50, 0.30, 0.70, 1.50, 1.98
QUOTE PROGETTO	56.37, 56.04, 54.04, 56.04, 54.04, 53.84, 53.84, 53.84, 54.04, 56.04, 54.04, 56.04, 55.72
PROGRESSIVE SCAVO	-5.62, -3.00, -0.95, -0.65, 0.65, 0.95, 3.00, 4.98
QUOTE SCAVO	56.37, 53.74, 53.74, 53.54, 53.54, 53.74, 53.74, 55.72

PROFILO IN20-21-03_REV3
SEZIONE 53
PROGRESSIVA 1129.69

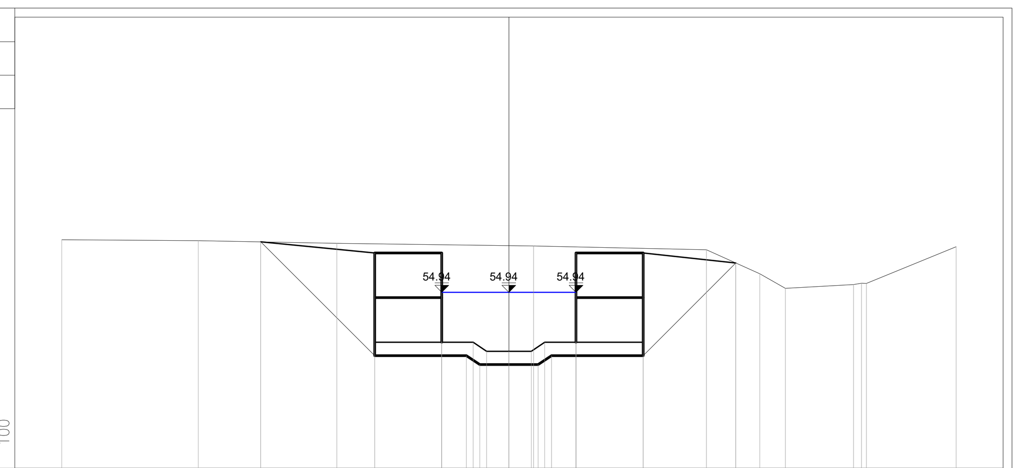

	Valori
PROGRESSIVE TERRENO	-10.00, -6.95, -3.85, 0.55, 4.41, 5.61, 6.18, 7.71, 7.88, 7.99, 10.00
PARZIALI TERRENO	3.05, 3.10, 4.40, 3.86, 1.20, 0.57, 1.53, 0.17, 0.11, 2.01
QUOTE TERRENO	56.12, 56.09, 56.03, 55.98, 55.89, 55.35, 55.03, 55.11, 55.14, 55.14, 55.96
PROGRESSIVE PROGETTO	-5.55, -3.00, -1.50, -1.50, -0.80, -0.50, 0.00, 0.50, 0.80, 1.50, 1.50, 3.00, 5.07
PARZIALI PROGETTO	2.55, 1.50, 0.70, 0.30, 0.50, 0.50, 0.30, 0.70, 1.50, 2.07
QUOTE PROGETTO	56.07, 55.82, 53.82, 55.82, 53.82, 53.62, 53.62, 53.62, 53.82, 55.82, 53.82, 55.82, 55.59
PROGRESSIVE SCAVO	-5.55, -3.00, -0.95, -0.65, 0.65, 0.95, 3.00, 5.07
QUOTE SCAVO	56.07, 53.52, 53.52, 53.32, 53.32, 53.52, 53.52, 55.59

PROFILO IN20-21-03_REV3
SEZIONE 54
PROGRESSIVA 1154.69

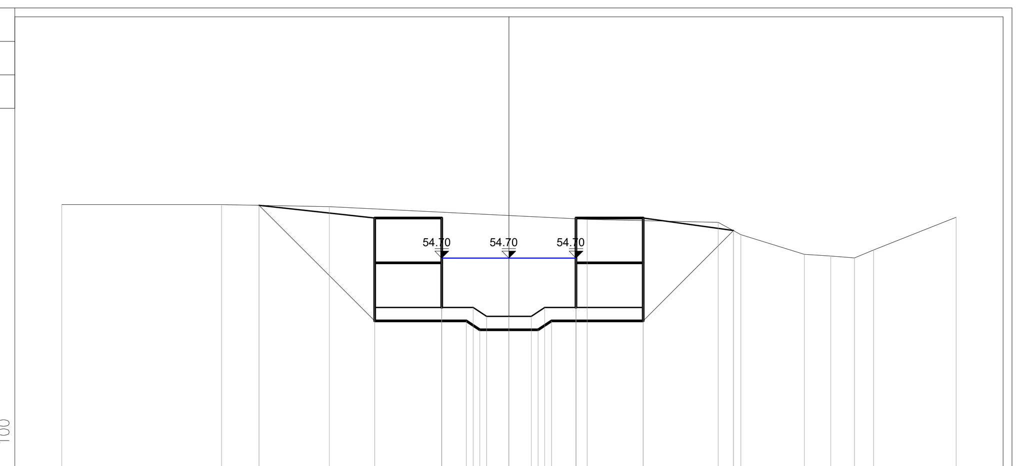

	Valori
PROGRESSIVE TERRENO	-10.00, -6.43, -4.02, 1.75, 4.68, 5.19, 6.60, 7.20, 7.73, 8.15, 10.00
PARZIALI TERRENO	3.57, 2.41, 5.77, 2.93, 0.51, 1.41, 0.60, 0.53, 0.42, 1.85
QUOTE TERRENO	55.89, 55.90, 55.85, 55.57, 55.50, 55.22, 54.78, 54.74, 54.70, 54.88, 55.61
PROGRESSIVE PROGETTO	-5.59, -3.00, -1.50, -1.50, -0.80, -0.50, 0.00, 0.50, 0.80, 1.50, 1.50, 3.00, 5.02
PARZIALI PROGETTO	2.59, 1.50, 0.70, 0.30, 0.50, 0.50, 0.30, 0.70, 1.50, 2.02
QUOTE PROGETTO	55.88, 55.59, 53.59, 55.59, 53.59, 53.39, 53.39, 53.39, 53.59, 55.59, 53.59, 55.59, 55.32
PROGRESSIVE SCAVO	-5.59, -3.00, -0.95, -0.65, 0.65, 0.95, 3.00, 5.02
QUOTE SCAVO	55.88, 53.29, 53.29, 53.09, 53.09, 53.29, 53.29, 55.32

PROFILO IN20-21-03_REV3
SEZIONE 55
PROGRESSIVA 1179.69

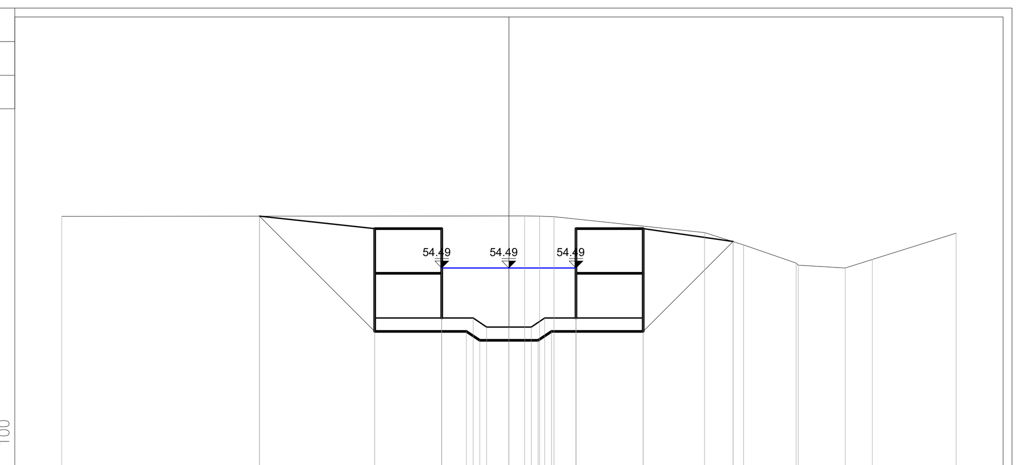

	Valori
PROGRESSIVE TERRENO	-10.00, 0.35, 0.68, 1.01, 4.38, 5.25, 6.42, 6.47, 7.52, 8.12, 10.00
PARZIALI TERRENO	10.35, 0.33, 0.33, 3.37, 0.87, 1.17, 0.05, 1.05, 0.60, 1.88
QUOTE TERRENO	55.64, 55.65, 55.65, 55.64, 55.28, 55.01, 54.60, 54.55, 54.49, 54.68, 55.27
PROGRESSIVE PROGETTO	-5.58, -3.00, -1.50, -1.50, -0.80, -0.50, 0.00, 0.50, 0.80, 1.50, 1.50, 3.00, 5.01
PARZIALI PROGETTO	2.58, 1.50, 0.70, 0.30, 0.50, 0.50, 0.30, 0.70, 1.50, 2.01
QUOTE PROGETTO	55.65, 55.37, 53.37, 55.37, 53.37, 53.17, 53.17, 53.17, 53.37, 55.37, 53.37, 55.37, 55.08
PROGRESSIVE SCAVO	-5.58, -3.00, -0.95, -0.65, 0.65, 0.95, 3.00, 5.01
QUOTE SCAVO	55.65, 53.07, 53.07, 52.87, 52.87, 53.07, 53.07, 55.08

PROFILO IN20-21-03_REV3
SEZIONE 56
PROGRESSIVA 1209.64

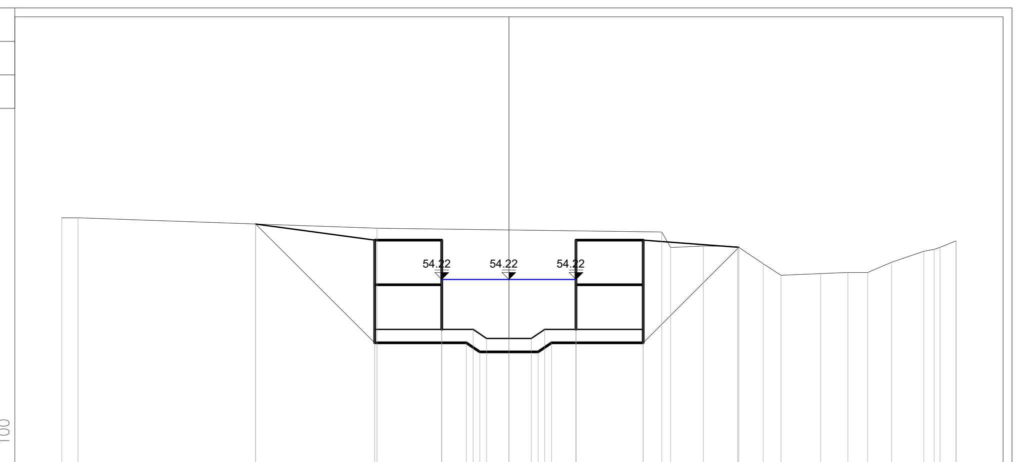

	Valori
PROGRESSIVE TERRENO	-10.00, -9.63, -2.95, 3.42, 3.62, 4.35, 5.11, 5.68, 6.09, 6.97, 7.58, 8.02, 8.56, 9.28, 9.51, 9.64, 10.00, 10.00
PARZIALI TERRENO	0.37, 6.68, 6.37, 0.20, 0.73, 0.76, 0.57, 0.41, 0.88, 0.61, 0.44, 0.54, 0.72, 0.23, 0.13, 0.36
QUOTE TERRENO	55.60, 55.60, 55.37, 55.28, 54.93, 54.97, 54.96, 54.57, 54.31, 54.35, 54.38, 54.38, 54.60, 54.85, 54.89, 54.94, 55.08, 55.08
PROGRESSIVE PROGETTO	-5.66, -3.00, -1.50, -1.50, -0.80, -0.50, 0.00, 0.50, 0.80, 1.50, 1.50, 3.00, 5.14
PARZIALI PROGETTO	2.66, 1.50, 0.70, 0.30, 0.50, 0.50, 0.30, 0.70, 1.50, 2.14
QUOTE PROGETTO	55.46, 55.10, 53.10, 55.10, 53.10, 52.90, 52.90, 52.90, 53.10, 55.10, 53.10, 55.10, 54.94
PROGRESSIVE SCAVO	-5.66, -3.00, -0.95, -0.65, 0.65, 0.95, 3.00, 5.14
QUOTE SCAVO	55.46, 52.80, 52.80, 52.60, 52.60, 52.80, 52.80, 54.94

PROFILO IN20-21-03_REV3
SEZIONE 57
PROGRESSIVA 1229.69

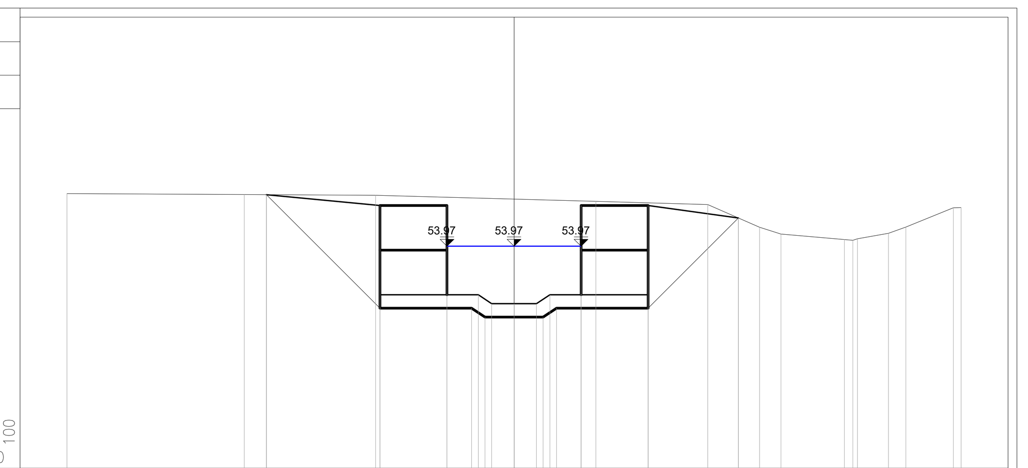

	Valori
PROGRESSIVE TERRENO	-10.00, -6.03, -3.10, 1.83, 4.33, 5.49, 5.97, 7.39, 7.58, 7.68, 8.38, 8.76, 9.83, 10.00
PARZIALI TERRENO	3.97, 2.93, 4.93, 2.50, 1.16, 0.48, 1.42, 0.19, 0.10, 0.70, 0.38, 1.07, 0.17
QUOTE TERRENO	55.15, 55.13, 55.11, 54.97, 54.90, 54.39, 54.24, 54.12, 54.10, 54.14, 54.26, 54.40, 54.83, 54.84
PROGRESSIVE PROGETTO	-5.54, -3.00, -1.50, -1.50, -0.80, -0.50, 0.00, 0.50, 0.80, 1.50, 1.50, 3.00, 5.02
PARZIALI PROGETTO	2.54, 1.50, 0.70, 0.30, 0.50, 0.50, 0.30, 0.70, 1.50, 2.02
QUOTE PROGETTO	55.12, 54.88, 52.88, 54.88, 52.88, 52.68, 52.68, 52.68, 52.88, 54.88, 52.88, 54.88, 54.60
PROGRESSIVE SCAVO	-5.54, -3.00, -0.95, -0.65, 0.65, 0.95, 3.00, 5.02
QUOTE SCAVO	55.12, 52.58, 52.58, 52.38, 52.38, 52.58, 52.58, 54.60

PROFILO IN20-21-03_REV3
SEZIONE 58
PROGRESSIVA 1254.69

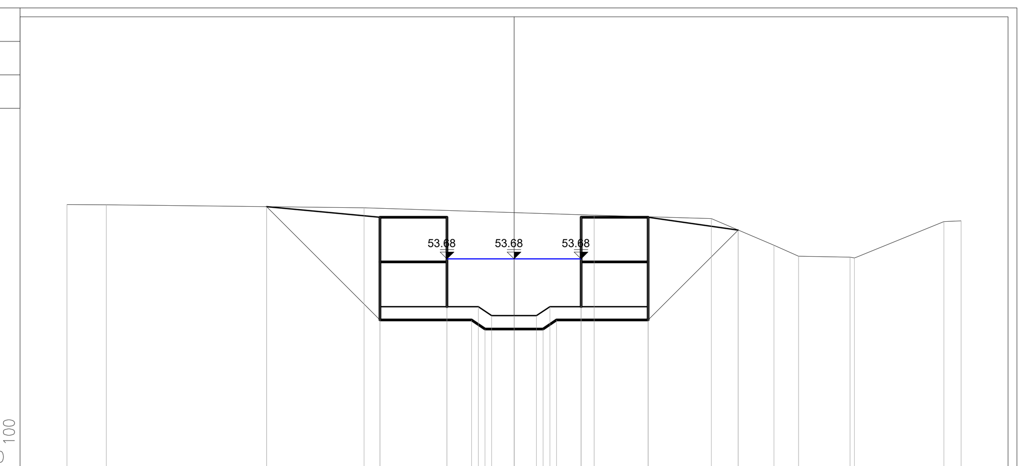

	Valori
PROGRESSIVE TERRENO	-10.00, -9.12, -3.36, 1.79, 4.41, 5.81, 6.36, 7.52, 7.62, 9.62, 10.00
PARZIALI TERRENO	0.88, 5.76, 5.15, 2.62, 1.40, 0.55, 1.16, 0.10, 2.00, 0.38
QUOTE TERRENO	54.90, 54.89, 54.82, 54.66, 54.58, 53.99, 53.74, 53.72, 53.70, 54.51, 54.53
PROGRESSIVE PROGETTO	-5.54, -3.00, -1.50, -1.50, -0.80, -0.50, 0.00, 0.50, 0.80, 1.50, 1.50, 3.00, 5.01
PARZIALI PROGETTO	2.54, 1.50, 0.70, 0.30, 0.50, 0.50, 0.30, 0.70, 1.50, 2.01
QUOTE PROGETTO	54.85, 54.61, 52.61, 54.61, 52.61, 52.41, 52.41, 52.41, 52.61, 54.61, 52.61, 54.61, 54.33
PROGRESSIVE SCAVO	-5.54, -3.00, -0.95, -0.65, 0.65, 0.95, 3.00, 5.01
QUOTE SCAVO	54.85, 52.31, 52.31, 52.11, 52.11, 52.31, 52.31, 54.33

PROFILO IN20-21-03_REV3
SEZIONE 59
PROGRESSIVA 1279.69

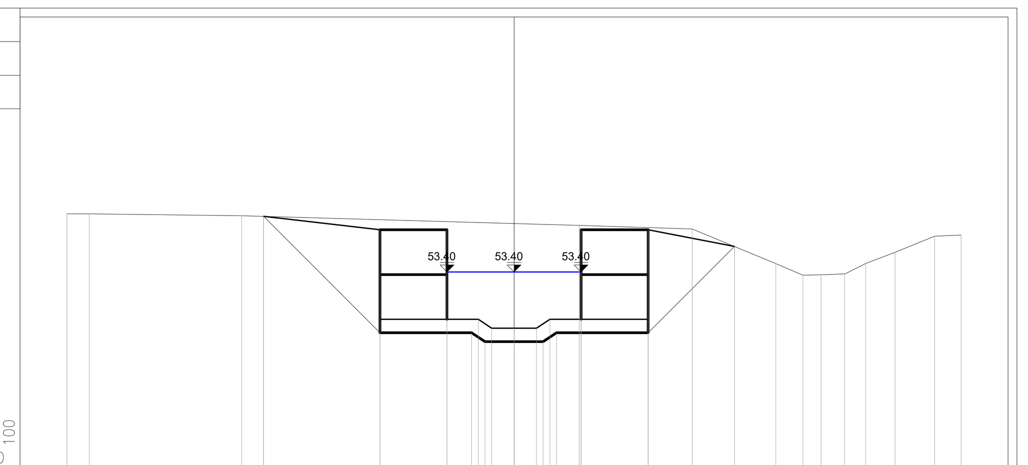

	Valori
PROGRESSIVE TERRENO	-10.00, -9.50, -6.10, 1.46, 3.99, 5.86, 6.46, 6.87, 7.39, 7.87, 8.53, 9.41, 10.00
PARZIALI TERRENO	0.50, 3.40, 7.56, 2.53, 1.87, 0.60, 0.41, 0.52, 0.48, 0.66, 0.88, 0.59
QUOTE TERRENO	54.70, 54.70, 54.66, 54.44, 54.36, 53.58, 53.33, 53.34, 53.36, 53.59, 53.84, 54.20, 54.23
PROGRESSIVE PROGETTO	-5.60, -3.00, -1.50, -1.50, -0.80, -0.50, 0.00, 0.50, 0.80, 1.50, 1.50, 3.00, 4.93
PARZIALI PROGETTO	2.60, 1.50, 0.70, 0.30, 0.50, 0.50, 0.30, 0.70, 1.50, 1.93
QUOTE PROGETTO	54.64, 54.34, 52.34, 54.34, 52.34, 52.14, 52.14, 52.14, 52.34, 54.34, 52.34, 54.34, 53.97
PROGRESSIVE SCAVO	-5.60, -3.00, -0.95, -0.65, 0.65, 0.95, 3.00, 4.93
QUOTE SCAVO	54.64, 52.04, 52.04, 51.84, 51.84, 52.04, 52.04, 53.97

PROFILO IN20-21-03_REV3
SEZIONE 60
PROGRESSIVA 1304.69

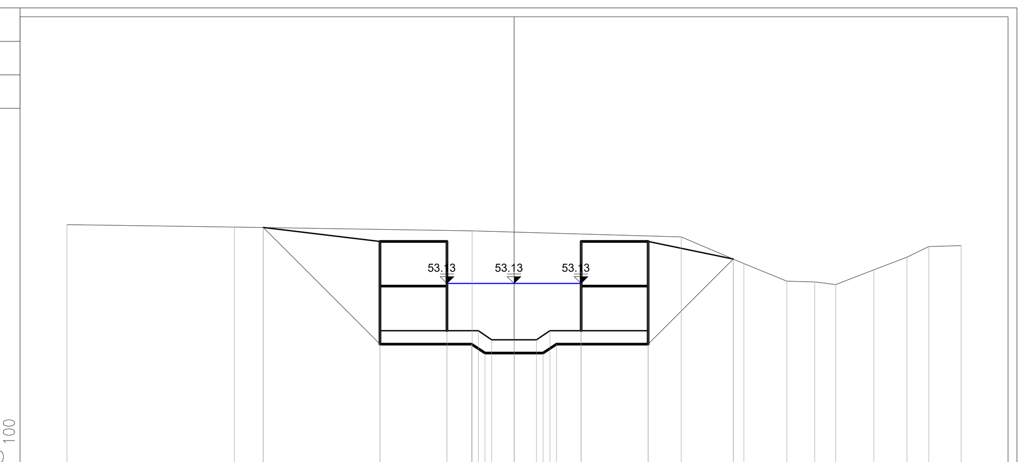

	Valori
PROGRESSIVE TERRENO	-10.00, -6.26, -0.94, 3.74, 5.14, 6.10, 6.72, 7.20, 8.05, 8.79, 9.28, 10.00
PARZIALI TERRENO	3.74, 5.32, 4.68, 1.40, 0.96, 0.62, 0.48, 0.85, 0.74, 0.49, 0.72
QUOTE TERRENO	54.45, 54.39, 54.31, 54.17, 53.57, 53.18, 53.16, 53.11, 53.44, 53.72, 53.96, 53.98
PROGRESSIVE PROGETTO	-5.61, -3.00, -1.50, -1.50, -0.80, -0.50, 0.00, 0.50, 0.80, 1.50, 1.50, 3.00, 4.90
PARZIALI PROGETTO	2.61, 1.50, 0.70, 0.30, 0.50, 0.50, 0.30, 0.70, 1.50, 1.90
QUOTE PROGETTO	54.38, 54.07, 52.07, 54.07, 52.07, 51.87, 51.87, 51.87, 52.07, 54.07, 52.07, 54.07, 53.68
PROGRESSIVE SCAVO	-5.61, -3.00, -0.95, -0.65, 0.65, 0.95, 3.00, 4.90
QUOTE SCAVO	54.38, 51.77, 51.77, 51.57, 51.57, 51.77, 51.77, 53.68

QUADRO D'UNIONE – Scala 1:200000

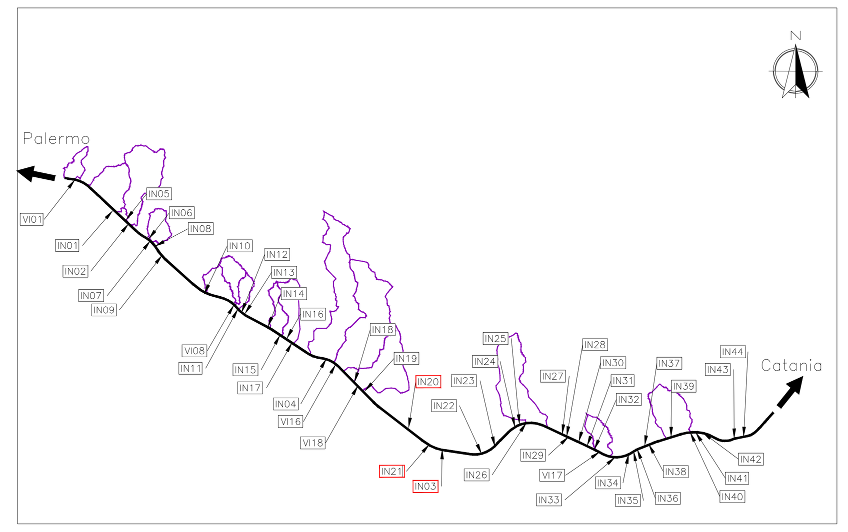

Linea Ferroviaria di progetto
Bacini idrografici
Livello idrico

COMMITTENTE: RFI RETE FERROVIARIA ITALIANA – GRUPPO FERROVIE DELLO STATO

DIREZIONE LAVORI: ITALFERR – GRUPPO FERROVIE DELLO STATO

APPALTATORE: MANDATARIA: salini impregilo – MANDANTI: ASTALDI, Costruzioni Linee Ferroviarie s.p.a., S.I.F.EL.

PROGETTAZIONE: MANDATARIA: TECH PROJECT ingegneria integrata ® – MANDANTI: Lombardi (Lombardi Ingegneria S.r.l., Lombardi SA Ingegneri Consulenti), SETECO Ingegneria s.r.l.

PROGETTO ESECUTIVO DI VARIANTE

DIRETTRICE FERROVIARIA MESSINA - CATANIA - PALERMO
NUOVO COLLEGAMENTO PALERMO - CATANIA
RADDOPPIO DELLA TRATTA BICOCCA - CATENANUOVA

DISEGNO

ID - IDROLOGIA E IDRAULICA
ATTRAVERSAMENTI MINORI
Sezioni trasversali Canale IN20-IN21-IN03 Ta. 5/17

APPALTATORE	PROGETTAZIONE
DIRETTORE TECNICO Ing. G. PARISI GIOVANNI 03.08.2023 15:03:27 UTC	DIRETTORE DELLA PROGETTAZIONE Ing. G.TANZI

COMMESSA	LOTTO	FASE	ENTE	TIPO DOC.	OPERA/DISCIPLINA	PROGR.	REV.	SCALA:
RS39	10	V	ZZ	WA	ID1200	034	B	1:100

Rev.	Descrizione	Redatto	Data	Verificato	Data	Approvato	Data	Autorizzato Data
A	Emissione a seguito di Ods n.1607	F.Ricci	06/2022	C.Beltrami	06/2022	G.Tanzi	06/2022	Ing.G.TANZI
B	Emissione a seguito di RdV 0000000433	F.Ricci	08/2023	C.Beltrami	08/2023	G.Tanzi	08/2023	TANZI GIANCARLO Ordine degli Ingegneri della Provincia di Roma Ingegnere 03.08.2023 17:59:47 GMT+01:00 – Agosto 2023

File: RS39-10-V-ZZ-WA-ID1200-034_B.DWG | n. Elab.: