PROFILO IN20-21-03_REV3
SEZIONE 85
PROGRESSIVA 1929.15

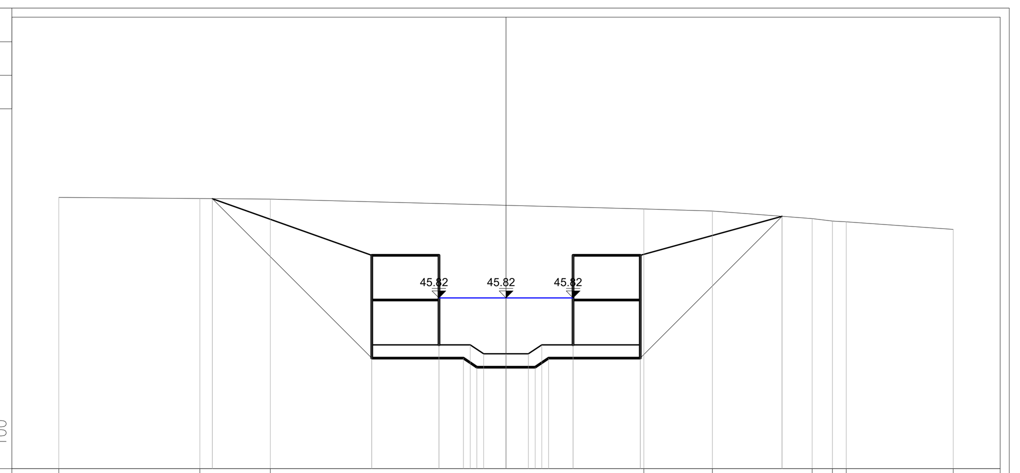

PROGRESSIVE TERRENO	-10.00 -6.85 -5.27 3.08 4.62 6.84 7.30 7.61 10.00
PARZIALI TERRENO	3.15 1.58 8.35 1.54 2.22 0.46 0.31 2.39
QUOTE TERRENO	48.07 48.04 48.03 47.81 47.76 47.59 47.54 47.52 47.35
PROGRESSIVE PROGETTO	-6.57 -3.00 -1.50 -1.50 -0.80 -0.50 0.00 0.50 0.80 1.50 1.50 3.00 6.17
PARZIALI PROGETTO	3.57 1.50 0.70 0.30 0.50 0.50 0.30 0.70 1.50 3.17
QUOTE PROGETTO	48.04 46.77 44.77 46.77 44.77 44.57 44.57 44.57 44.77 46.77 44.77 46.77 47.64
PROGRESSIVE SCAVO	-6.57 -3.00 -0.95 -0.65 0.65 0.95 3.00 6.17
QUOTE SCAVO	48.04 44.47 44.47 44.27 44.27 44.47 44.47 47.64

PROFILO IN20-21-03_REV3
SEZIONE 86
PROGRESSIVA 1955.35

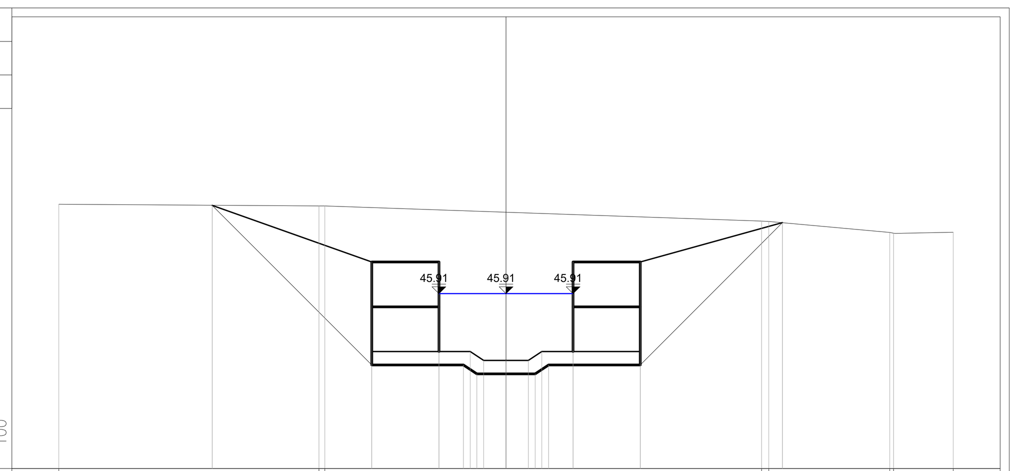

PROGRESSIVE TERRENO	-10.00 -4.18 -4.05 5.72 5.88 8.58 8.66 10.00
PARZIALI TERRENO	5.82 0.13 9.77 0.16 2.70 0.08 1.34
QUOTE TERRENO	47.91 47.87 47.87 47.53 47.53 47.28 47.26 47.28
PROGRESSIVE PROGETTO	-6.57 -3.00 -1.50 -1.50 -0.80 -0.50 0.00 0.50 0.80 1.50 1.50 3.00 6.18
PARZIALI PROGETTO	3.57 1.50 0.70 0.30 0.50 0.50 0.30 0.70 1.50 3.18
QUOTE PROGETTO	47.89 46.62 44.62 46.62 44.62 44.42 44.42 44.42 44.62 46.62 44.62 46.62 47.50
PROGRESSIVE SCAVO	-6.57 -3.00 -0.95 -0.65 0.65 0.95 3.00 6.18
QUOTE SCAVO	47.89 44.32 44.32 44.12 44.12 44.32 44.32 47.50

PROFILO IN20-21-03_REV3
SEZIONE 87
PROGRESSIVA 1980.35

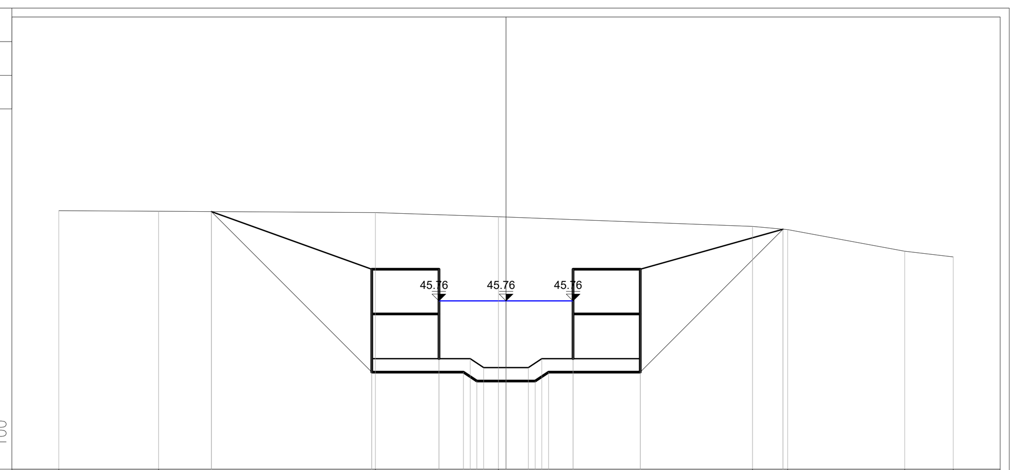

PROGRESSIVE TERRENO	-10.00 -7.77 -2.92 -0.17 5.51 6.30 8.92 10.00
PARZIALI TERRENO	2.23 4.85 2.75 5.68 0.79 2.62 1.08
QUOTE TERRENO	47.78 47.76 47.73 47.64 47.42 47.35 46.87 46.74
PROGRESSIVE PROGETTO	-6.59 -3.00 -1.50 -1.50 -0.80 -0.50 0.00 0.50 0.80 1.50 1.50 3.00 6.19
PARZIALI PROGETTO	3.59 1.50 0.70 0.30 0.50 0.50 0.30 0.70 1.50 3.19
QUOTE PROGETTO	47.76 46.47 44.47 46.47 44.47 44.27 44.27 44.27 44.47 46.47 44.47 46.47 47.36
PROGRESSIVE SCAVO	-6.59 -3.00 -0.95 -0.65 0.65 0.95 3.00 6.19
QUOTE SCAVO	47.76 44.17 44.17 43.97 43.97 44.17 44.17 47.36

PROFILO IN20-21-03_REV3
SEZIONE 88
PROGRESSIVA 2005.35

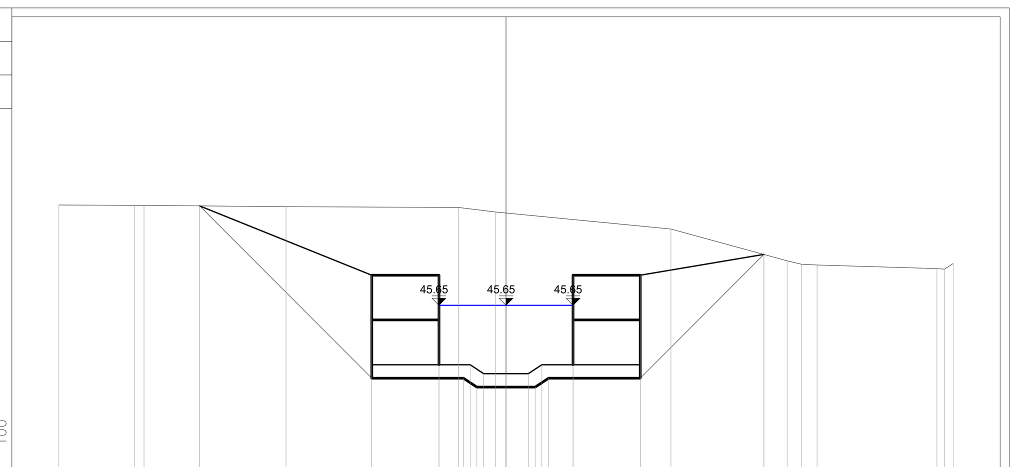

PROGRESSIVE TERRENO	-10.00 -8.31 -8.10 -4.92 -1.06 -0.24 3.69 6.28 6.61 6.96 9.64 9.80 10.00
PARZIALI TERRENO	1.69 0.21 3.18 3.86 0.82 3.93 2.59 0.33 0.35 2.68 0.16 0.20
QUOTE TERRENO	47.89 47.88 47.88 47.85 47.83 47.74 47.36 46.64 46.57 46.55 46.47 46.46 46.58
PROGRESSIVE PROGETTO	-6.85 -3.00 -1.50 -1.50 -0.80 -0.50 0.00 0.50 0.80 1.50 1.50 3.00 5.77
PARZIALI PROGETTO	3.85 1.50 0.70 0.30 0.50 0.50 0.30 0.70 1.50 2.77
QUOTE PROGETTO	47.87 46.32 44.32 46.32 44.32 44.12 44.12 44.12 44.32 46.32 44.32 46.32 46.79
PROGRESSIVE SCAVO	-6.85 -3.00 -0.95 -0.65 0.65 0.95 3.00 5.77
QUOTE SCAVO	47.87 44.02 44.02 43.82 43.82 44.02 44.02 46.79

PROFILO IN20-21-03_REV3
SEZIONE 89
PROGRESSIVA 2014.47

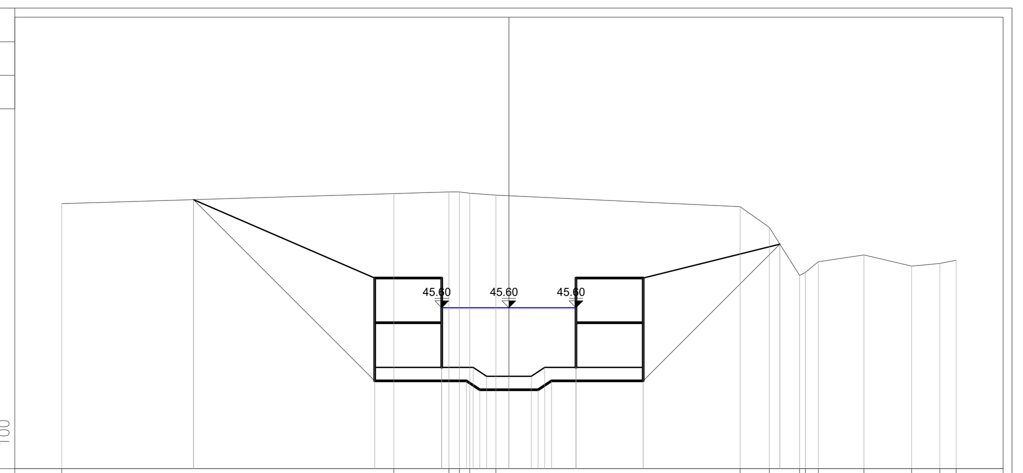

PROGRESSIVE TERRENO	-10.00 -2.57 -1.34 -1.11 -0.87 -0.29 5.17 5.82 6.50 6.63 6.92 7.94 9.00 9.63 10.00
PARZIALI TERRENO	7.43 1.23 0.23 0.24 0.58 5.46 0.65 0.68 0.13 0.29 1.02 1.06 0.63 0.37
QUOTE TERRENO	47.93 48.15 48.19 48.19 48.16 48.12 47.86 47.40 46.33 46.39 46.63 46.78 46.53 46.59 46.66
PROGRESSIVE PROGETTO	-7.05 -3.00 -1.50 -1.50 -0.80 -0.50 0.00 0.50 0.80 1.50 1.50 3.00 6.06
PARZIALI PROGETTO	4.05 1.50 0.70 0.30 0.50 0.50 0.30 0.70 1.50 3.06
QUOTE PROGETTO	48.02 46.27 44.27 46.27 44.27 44.07 44.07 44.07 44.27 46.27 44.27 46.27 47.02
PROGRESSIVE SCAVO	-7.05 -3.00 -0.95 -0.65 0.65 0.95 3.00 6.06
QUOTE SCAVO	48.02 43.97 43.97 43.77 43.77 43.97 43.97 47.02

PROFILO IN20-21-03_REV3
SEZIONE 90
PROGRESSIVA 2042.07

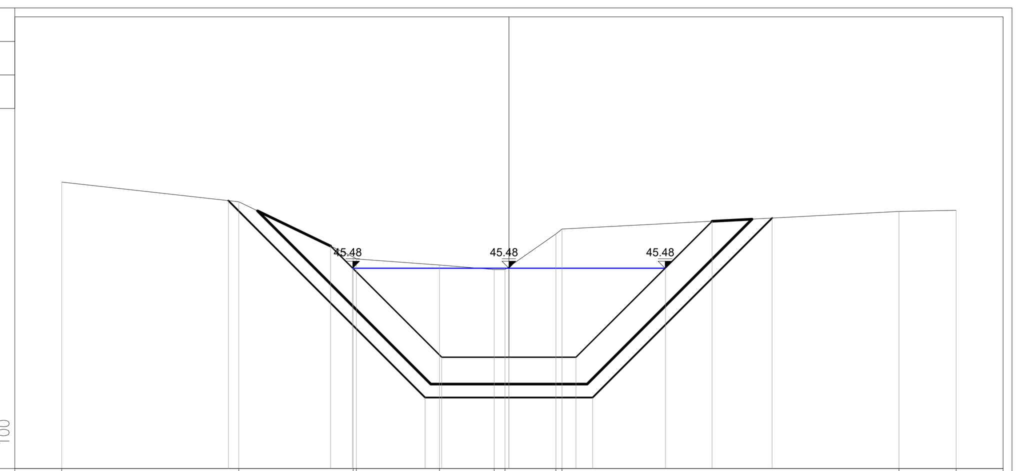

PROGRESSIVE TERRENO	-10.00 -6.04 -3.48 -3.41 -1.55 -0.33 -0.09 1.05 1.19 8.72 10.00
PARZIALI TERRENO	3.96 2.56 0.07 1.86 1.22 0.24 1.14 0.14 7.53 1.28
QUOTE TERRENO	47.41 46.96 45.73 45.68 45.55 45.45 45.45 46.25 46.35 46.75 46.78
PROGRESSIVE PROGETTO	-3.99 -3.50 -1.50 0.00 1.50 3.50 4.54
PARZIALI PROGETTO	0.49 2.00 1.50 1.50 2.00 1.04
QUOTE PROGETTO	45.97 45.49 43.49 43.49 43.49 45.49 46.53
PROGRESSIVE SCAVO	-6.27 -1.87 1.87 5.89
QUOTE SCAVO	46.99 42.59 42.59 46.60

PROFILO IN20-21-03_REV3
SEZIONE 91
PROGRESSIVA 2055.35

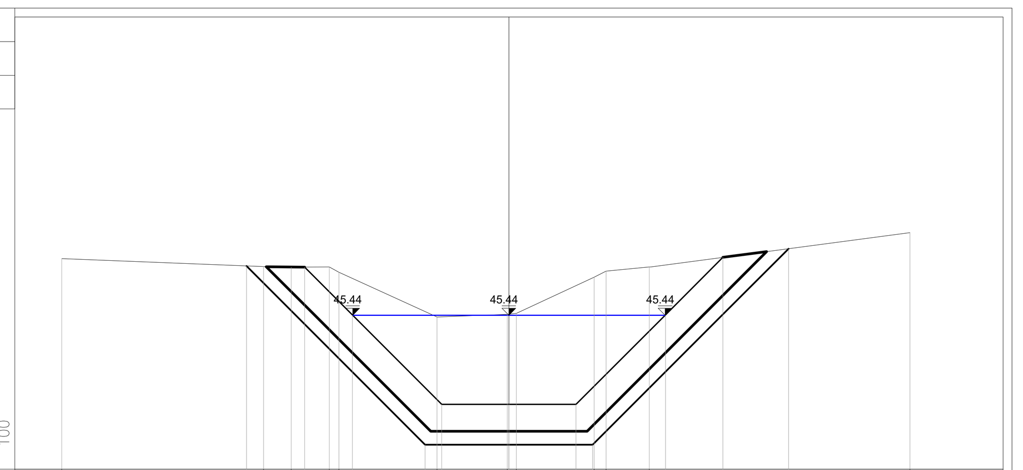

PROGRESSIVE TERRENO	-10.00 -5.49 -4.87 -4.02 -3.80 -1.61 -0.04 0.17 1.90 2.17 3.14 8.97
PARZIALI TERRENO	4.51 0.62 0.85 0.22 2.19 1.57 0.21 1.73 0.27 0.97 5.83
QUOTE TERRENO	46.70 46.53 46.51 46.52 46.40 45.40 45.46 45.48 46.29 46.42 46.52 47.29
PROGRESSIVE PROGETTO	-4.57 -3.50 -1.50 0.00 1.50 3.50 4.79
PARZIALI PROGETTO	1.07 2.00 1.50 1.50 2.00 1.29
QUOTE PROGETTO	46.51 45.45 43.45 43.45 43.45 45.45 46.73
PROGRESSIVE SCAVO	-5.87 -1.87 1.87 6.25
QUOTE SCAVO	46.54 42.55 42.55 46.93

PROFILO IN20-21-03_REV3
SEZIONE 92
PROGRESSIVA 2080.56

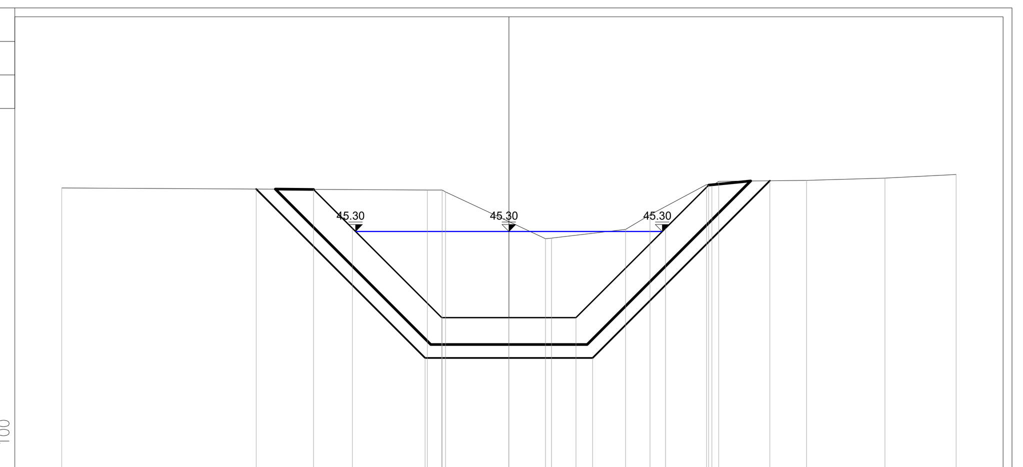

PROGRESSIVE TERRENO	-10.00 -1.82 -1.49 -1.42 0.82 0.95 2.61 3.16 4.42 4.54 4.69 6.66 8.41 10.00
PARZIALI TERRENO	8.18 0.33 0.07 2.24 0.13 1.66 0.55 1.26 0.12 0.15 1.97 1.75 1.59
QUOTE TERRENO	46.27 46.23 46.23 46.18 45.14 45.15 45.35 45.67 46.35 46.32 46.42 46.44 46.49 46.57
PROGRESSIVE PROGETTO	-4.37 -3.50 -1.50 0.00 1.50 3.50 4.47
PARZIALI PROGETTO	0.87 2.00 1.50 1.50 2.00 0.97
QUOTE PROGETTO	46.24 45.37 43.37 43.37 43.37 45.37 46.34
PROGRESSIVE SCAVO	-5.65 -1.87 1.87 5.84
QUOTE SCAVO	46.25 42.47 42.47 46.43

PROFILO IN20-21-03_REV3
SEZIONE 93
PROGRESSIVA 2087.99

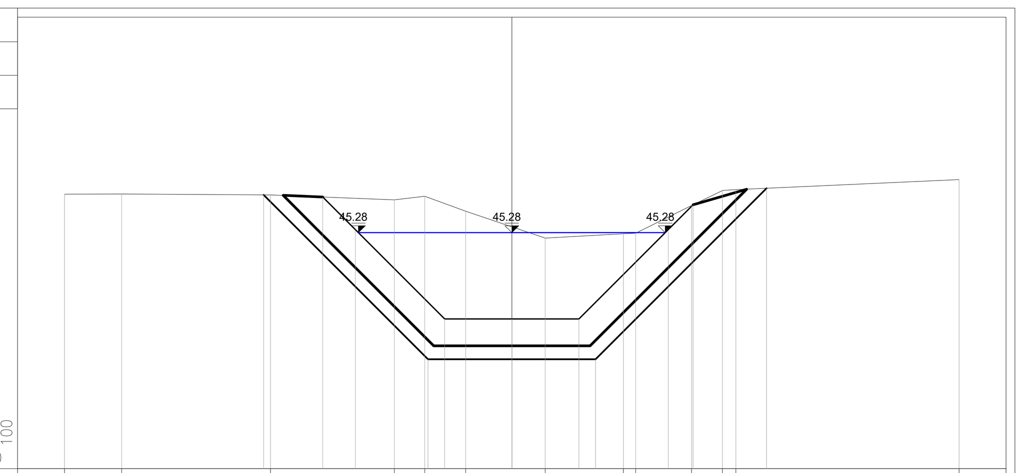

PROGRESSIVE TERRENO	-10.00 -8.72 -5.39 -2.63 -1.94 -1.03 0.75 2.49 2.77 4.02 4.71 5.01 10.00
PARZIALI TERRENO	1.28 3.33 2.76 0.69 0.91 1.78 1.74 0.28 1.25 0.69 0.30 4.99
QUOTE TERRENO	46.14 46.14 46.12 46.01 46.09 45.76 45.16 45.25 45.27 45.89 46.22 46.24 46.46
PROGRESSIVE PROGETTO	-4.23 -3.50 -1.50 0.00 1.50 3.50 4.05
PARZIALI PROGETTO	0.73 2.00 1.50 1.50 2.00 0.55
QUOTE PROGETTO	46.08 45.35 43.35 43.35 43.35 45.35 45.90
PROGRESSIVE SCAVO	-5.55 -1.87 1.87 5.70
QUOTE SCAVO	46.13 42.45 42.45 46.27

PROFILO IN20-21-03_REV3
SEZIONE 94
PROGRESSIVA 2105.83

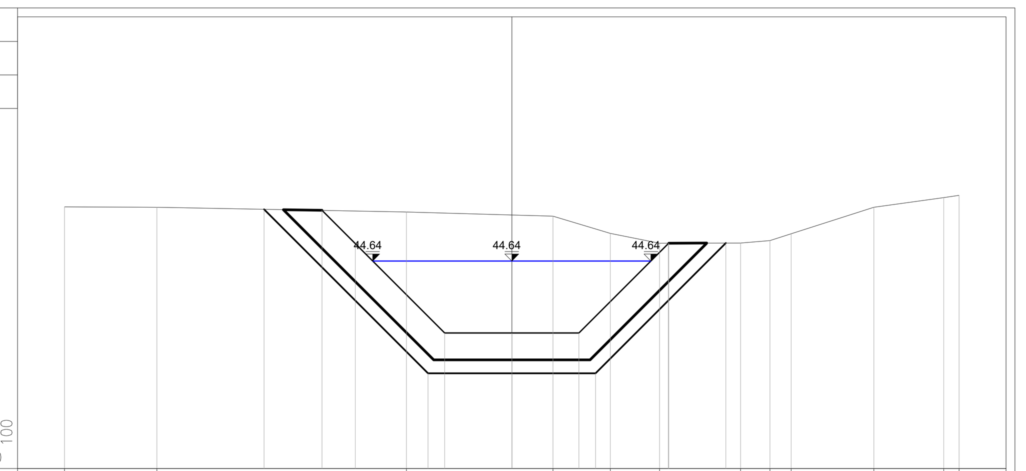

PROGRESSIVE TERRENO	-10.00 -7.94 -2.35 0.92 2.20 3.30 5.12 5.77 6.24 8.09 9.66 10.00
PARZIALI TERRENO	2.06 5.59 3.27 1.28 1.10 1.82 0.65 0.47 1.85 1.57 0.34
QUOTE TERRENO	45.85 45.84 45.74 45.64 45.26 45.04 45.04 45.10 45.25 45.84 46.06 46.11
PROGRESSIVE PROGETTO	-4.24 -3.50 -1.50 0.00 1.50 3.50 3.51
PARZIALI PROGETTO	0.74 2.00 1.50 1.50 2.00 0.01
QUOTE PROGETTO	45.77 45.03 43.03 43.03 43.03 45.03 45.04
PROGRESSIVE SCAVO	-5.54 -1.87 1.87 4.78
QUOTE SCAVO	45.80 42.13 42.13 45.04

PROFILO IN20-21-03_REV3
SEZIONE 95
PROGRESSIVA 2130.83

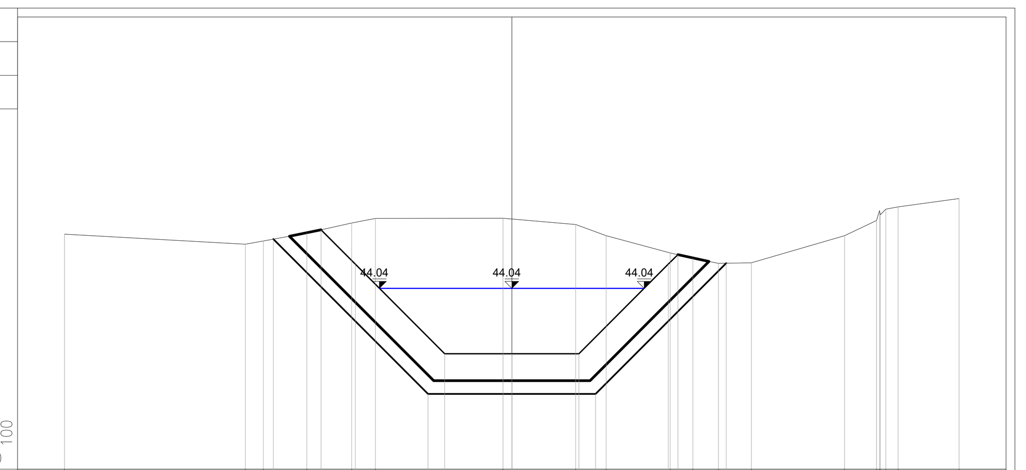

PROGRESSIVE TERRENO	-10.00 -5.96 -5.56 -4.58 -3.58 -3.05 -0.20 1.43 2.11 3.54 4.05 4.62 5.36 7.44 8.15 8.22 8.24 8.36 8.64 10.00
PARZIALI TERRENO	4.04 0.40 0.98 1.00 0.53 2.85 1.63 0.68 1.43 0.51 0.57 0.74 2.08 0.71 0.07 0.02 0.12 0.28 1.36
QUOTE TERRENO	45.25 45.03 45.10 45.28 45.50 45.60 45.61 45.47 45.22 44.83 44.71 44.60 44.61 45.22 45.55 45.79 45.68 45.81 45.86 46.05
PROGRESSIVE PROGETTO	-4.27 -3.50 -1.50 0.00 1.50 3.50 3.71
PARZIALI PROGETTO	0.77 2.00 1.50 1.50 2.00 0.21
QUOTE PROGETTO	45.35 44.58 42.58 42.58 42.58 44.58 44.79
PROGRESSIVE SCAVO	-5.33 -1.87 1.87 4.79
QUOTE SCAVO	45.14 41.68 41.68 44.60

PROFILO IN20-21-03_REV3
SEZIONE 96
PROGRESSIVA 2150.53

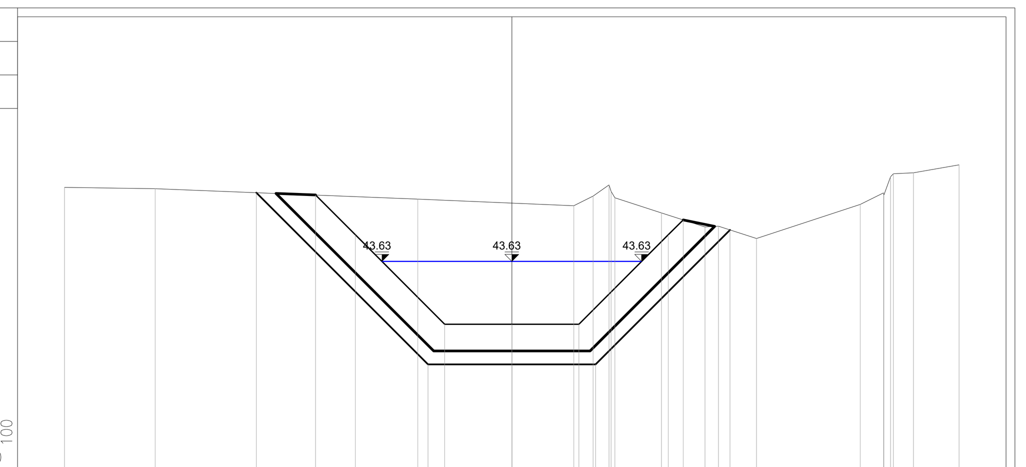

PROGRESSIVE TERRENO	-10.00 -7.97 -2.10 1.39 1.82 2.17 2.22 2.31 3.35 4.32 4.62 5.47 7.79 8.31 8.32 8.47 8.53 8.98 10.00
PARZIALI TERRENO	2.03 5.87 3.49 0.43 0.35 0.05 0.09 1.04 0.97 0.30 0.85 2.32 0.52 0.01 0.15 0.06 0.45 1.02
QUOTE TERRENO	45.29 45.26 45.02 44.88 45.09 45.34 45.20 45.05 44.71 44.40 44.42 44.14 44.90 45.16 45.12 45.52 45.59 45.61 45.79
PROGRESSIVE PROGETTO	-4.39 -3.50 -1.50 0.00 1.50 3.50 3.83
PARZIALI PROGETTO	0.89 2.00 1.50 1.50 2.00 0.33
QUOTE PROGETTO	45.11 44.23 42.23 42.23 42.23 44.23 44.56
PROGRESSIVE SCAVO	-5.71 -1.87 1.87 4.88
QUOTE SCAVO	45.17 41.33 41.33 44.33

QUADRO D'UNIONE – Scala 1:200000

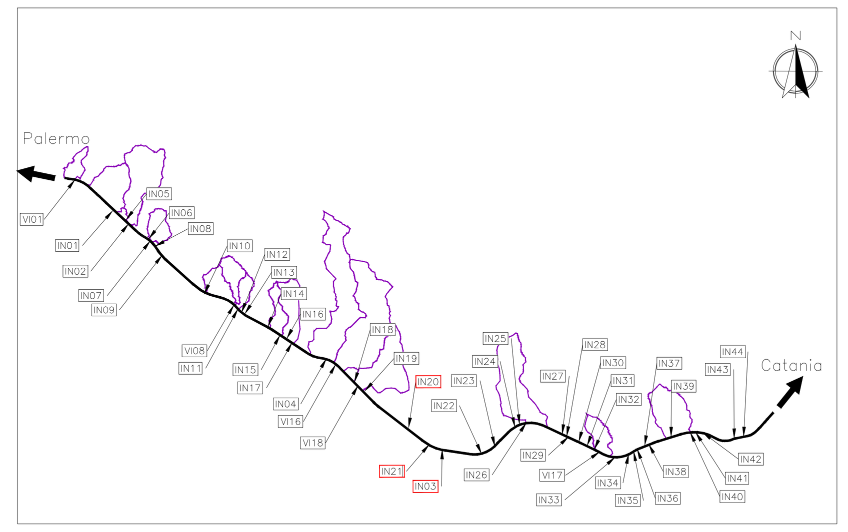

Linea Ferroviaria di progetto — Bacini idrografici
Livello idrico

COMMITTENTE: RFI RETE FERROVIARIA ITALIANA – GRUPPO FERROVIE DELLO STATO

DIREZIONE LAVORI: ITALFERR – GRUPPO FERROVIE DELLO STATO

APPALTATORE: MANDATARIA: salini impregilo – MANDANTI: ASTALDI, Costruzioni Linee Ferroviarie s.p.a., S.I.F.EL.

PROGETTAZIONE: MANDATARIA: TECH PROJECT ingegneria integrata ® – MANDANTI: Lombardi (Lombardi Ingegneria S.r.l., Lombardi SA Ingegneri Consulenti), SETECO Ingegneria s.r.l.

PROGETTO ESECUTIVO DI VARIANTE

DIRETTRICE FERROVIARIA MESSINA - CATANIA - PALERMO
NUOVO COLLEGAMENTO PALERMO - CATANIA
RADDOPPIO DELLA TRATTA BICOCCA - CATENANUOVA

DISEGNO

ID - IDROLOGIA E IDRAULICA
ATTRAVERSAMENTI MINORI
Sezioni trasversali Canale IN20-IN21-IN03 Ta. 8/17

APPALTATORE	PROGETTAZIONE
DIRETTORE TECNICO Ing. G. PARISI GIOVANNI 03.08.2023 15:03:28 UTC	DIRETTORE DELLA PROGETTAZIONE Ing. G.TANZI

COMMESSA	LOTTO	FASE	ENTE	TIPO DOC.	OPERA/DISCIPLINA	PROGR.	REV.	SCALA:
RS39	10	V	ZZ	WA	ID1200	037	B	1:100

Rev.	Descrizione	Redatto	Data	Verificato	Data	Approvato	Data	Autorizzato Data
A	Emissione a seguito di Ods n.1607	F.Ricci	06/2022	C.Beltrami	06/2022	G.Tanzi	06/2022	Ing.G.TANZI
B	Emissione a seguito di RdV 0000000433	F.Ricci	08/2023	C.Beltrami	08/2023	G.Tanzi	08/2023	TANZI GIANCARLO Ordine degli Ingegneri della Provincia di Roma Ingegnere 03.08.2023 17:59:47 GMT+01:00
								Agosto 2023

File: RS39-10-V-ZZ-WA-ID1200-037_B.DWG | n. Elab.: