PROFILO IN20-21-03_REV3
SEZIONE 109
PROGRESSIVA 2430.86

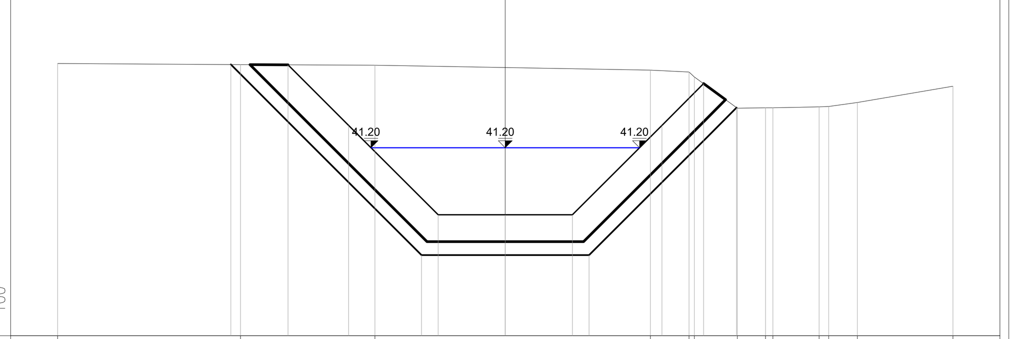

PROGRESSIVE TERRENO	-10.00 -5.91 -2.91 3.24 4.11 4.23 5.18 5.81 5.98 7.01 7.23 7.87 10.00
PARZIALI TERRENO	4.09 3.00 6.15 0.87 0.12 0.95 0.63 0.17 1.03 0.22 0.64 2.13
QUOTE TERRENO	43.08 43.06 43.04 42.93 42.89 42.78 42.08 42.09 42.09 42.11 42.12 42.21 42.58
PROGRESSIVE PROGETTO	-4.85 -3.50 -1.50 0.00 1.50 3.50 4.43
PARZIALI PROGETTO	1.35 2.00 1.50 1.50 2.00 0.93
QUOTE PROGETTO	43.05 41.70 39.70 39.70 39.70 41.70 42.63
PROGRESSIVE SCAVO	-6.13 -1.87 1.87 5.17
QUOTE SCAVO	43.06 38.80 38.80 42.10

PROFILO IN20-21-03_REV3
SEZIONE 110
PROGRESSIVA 2455.86

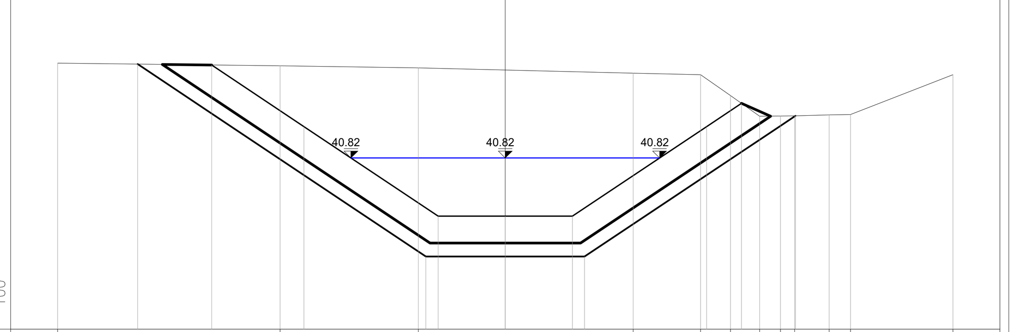

PROGRESSIVE TERRENO	-10.00 -5.03 -1.94 2.86 4.36 5.03 5.68 6.15 6.47 7.24 7.71 10.00
PARZIALI TERRENO	4.97 3.09 4.80 1.50 0.67 0.65 0.47 0.32 0.77 0.47 2.29
QUOTE TERRENO	42.94 42.88 42.83 42.71 42.68 42.21 41.75 41.76 41.76 41.78 41.79 42.68
PROGRESSIVE PROGETTO	-6.56 -4.50 -1.50 0.00 1.50 4.50 5.28
PARZIALI PROGETTO	2.06 3.00 1.50 1.50 3.00 0.78
QUOTE PROGETTO	42.89 41.52 39.52 39.52 39.52 41.52 42.04
PROGRESSIVE SCAVO	-8.21 -1.77 1.77 6.48
QUOTE SCAVO	42.91 38.62 38.62 41.76

PROFILO IN20-21-03_REV3
SEZIONE 111
PROGRESSIVA 2480.86

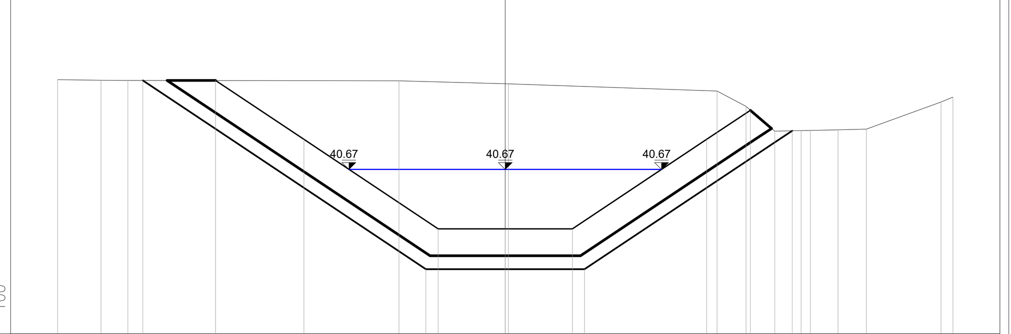

PROGRESSIVE TERRENO	-10.00 -9.03 -8.43 -2.37 0.07 4.73 5.38 6.02 6.61 6.82 7.43 8.07 9.74 10.00
PARZIALI TERRENO	0.97 0.60 6.06 2.44 4.66 0.65 0.64 0.59 0.21 0.61 0.64 1.67 0.26
QUOTE TERRENO	42.68 42.66 42.66 42.65 42.58 42.42 42.08 41.52 41.54 41.54 41.56 41.57 42.18 42.29
PROGRESSIVE PROGETTO	-6.47 -4.50 -1.50 0.00 1.50 4.50 5.48
PARZIALI PROGETTO	1.97 3.00 1.50 1.50 3.00 0.98
QUOTE PROGETTO	42.66 41.34 39.34 39.34 39.34 41.34 41.99
PROGRESSIVE SCAVO	-8.10 -1.77 1.77 6.41
QUOTE SCAVO	42.66 38.44 38.44 41.53

PROFILO IN20-21-03_REV3
SEZIONE 112
PROGRESSIVA 2500.51

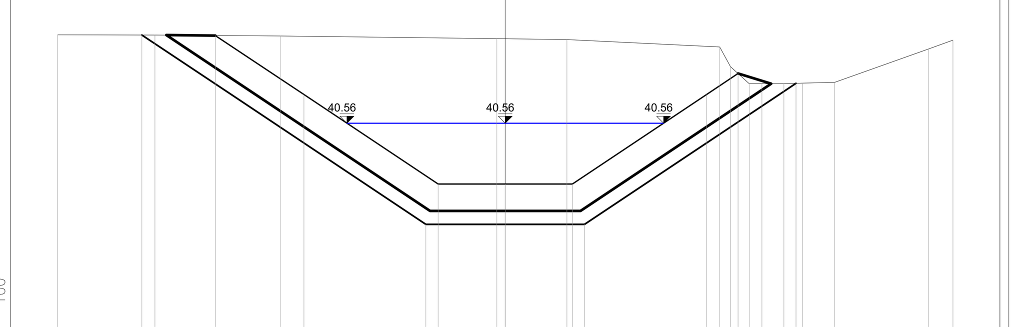

PROGRESSIVE TERRENO	-10.00 -7.83 -5.03 -0.19 1.38 4.79 5.03 5.45 5.74 6.22 6.64 7.36 9.45 10.00
PARZIALI TERRENO	2.17 2.80 4.84 1.57 3.41 0.24 0.42 0.29 0.48 0.42 0.72 2.09 0.55
QUOTE TERRENO	42.53 42.53 42.51 42.45 42.43 42.26 41.82 41.44 41.44 41.44 41.46 41.47 42.22 42.42
PROGRESSIVE PROGETTO	-6.48 -4.50 -1.50 0.00 1.50 4.50 5.20
PARZIALI PROGETTO	1.98 3.00 1.50 1.50 3.00 0.70
QUOTE PROGETTO	42.52 41.20 39.20 39.20 39.20 41.20 41.67
PROGRESSIVE SCAVO	-8.12 -1.77 1.77 6.50
QUOTE SCAVO	42.53 38.30 38.30 41.45

PROFILO IN20-21-03_REV3
SEZIONE 113
PROGRESSIVA 2505.86

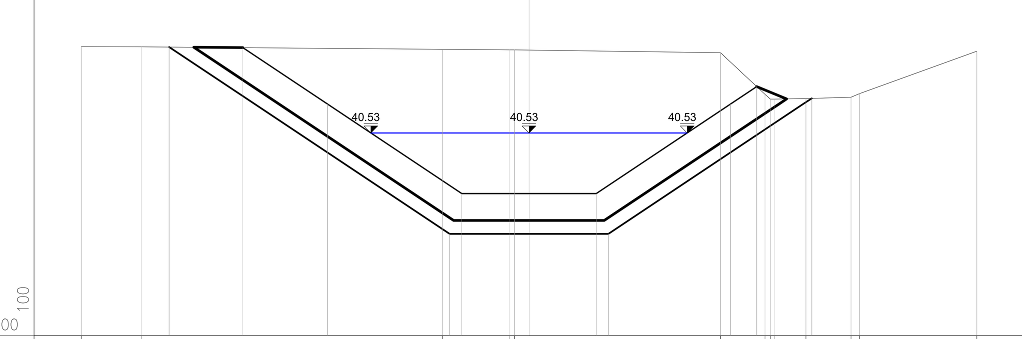

PROGRESSIVE TERRENO	-10.00 -8.64 -1.94 -0.45 -0.32 4.28 5.27 5.39 5.47 6.18 7.19 7.38 10.00
PARZIALI TERRENO	1.36 6.70 1.49 0.13 4.60 0.99 0.12 0.08 0.71 1.01 0.19 2.62
QUOTE TERRENO	42.46 42.46 42.40 42.39 42.38 42.32 41.39 41.28 41.29 41.30 41.33 41.41 42.36
PROGRESSIVE PROGETTO	-6.39 -4.50 -1.50 0.00 1.50 4.50 5.09
PARZIALI PROGETTO	1.89 3.00 1.50 1.50 3.00 0.59
QUOTE PROGETTO	42.44 41.17 39.17 39.17 39.17 41.17 41.56
PROGRESSIVE SCAVO	-8.04 -1.77 1.77 6.31
QUOTE SCAVO	42.45 38.27 38.27 41.30

PROFILO IN20-21-03_REV3
SEZIONE 114
PROGRESSIVA 2530.86

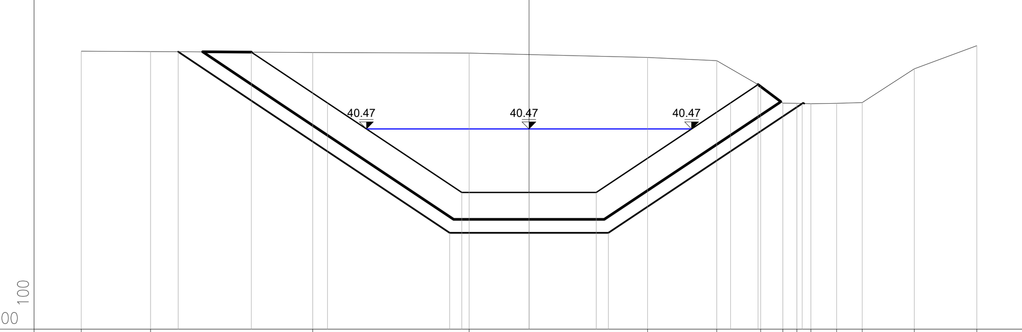

PROGRESSIVE TERRENO	-10.00 -8.45 -4.83 -1.34 2.65 4.19 5.18 5.67 5.98 6.30 6.87 7.44 8.60 10.00
PARZIALI TERRENO	1.55 3.62 3.49 3.99 1.54 0.99 0.49 0.31 0.32 0.57 0.57 1.16 1.40
QUOTE TERRENO	42.20 42.19 42.17 42.16 42.06 41.99 41.42 41.04 41.04 41.03 41.04 41.05 41.81 42.32
PROGRESSIVE PROGETTO	-6.20 -4.50 -1.50 0.00 1.50 4.50 5.11
PARZIALI PROGETTO	1.70 3.00 1.50 1.50 3.00 0.61
QUOTE PROGETTO	42.18 41.05 39.05 39.05 39.05 41.05 41.46
PROGRESSIVE SCAVO	-7.83 -1.77 1.77 6.10
QUOTE SCAVO	42.19 38.15 38.15 41.04

PROFILO IN20-21-03_REV3
SEZIONE 115
PROGRESSIVA 2555.86

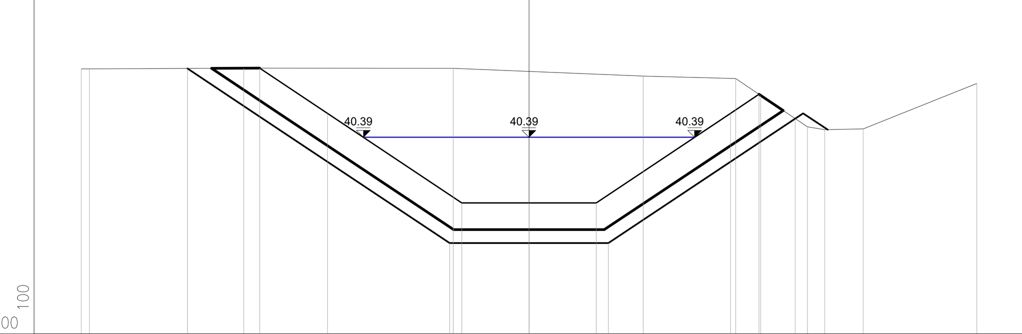

PROGRESSIVE TERRENO	-10.00 -9.82 -6.37 -1.69 2.55 4.61 5.17 6.22 6.60 7.46 10.00
PARZIALI TERRENO	0.18 3.45 4.68 4.24 2.06 0.56 1.05 0.38 0.86 2.54
QUOTE TERRENO	41.92 41.92 41.93 41.93 41.75 41.70 41.32 40.62 40.56 40.58 41.59
PROGRESSIVE PROGETTO	-6.01 -4.50 -1.50 0.00 1.50 4.50 5.14
PARZIALI PROGETTO	1.51 3.00 1.50 1.50 3.00 0.64
QUOTE PROGETTO	41.93 40.92 38.92 38.92 38.92 40.92 41.35
PROGRESSIVE SCAVO	-7.63 -1.77 1.77 5.94
QUOTE SCAVO	41.93 38.02 38.02 40.81

PROFILO IN20-21-03_REV3
SEZIONE 116
PROGRESSIVA 2580.86

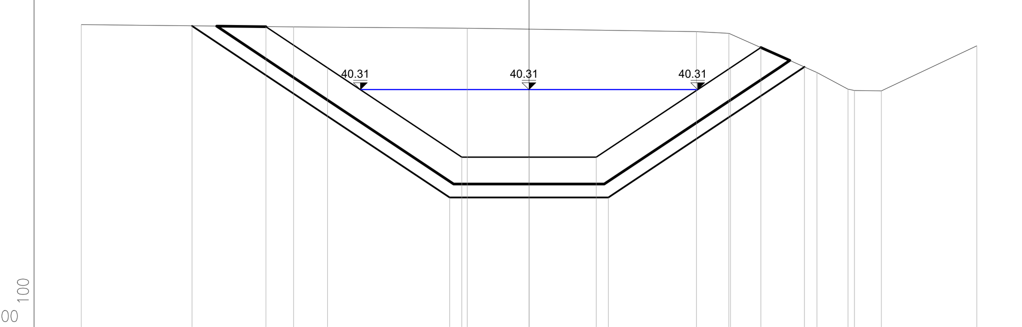

PROGRESSIVE TERRENO	-10.00 -5.25 -1.38 3.74 4.46 6.43 7.13 7.27 7.87 10.00
PARZIALI TERRENO	4.75 3.87 5.12 0.72 1.97 0.70 0.14 0.60 2.13
QUOTE TERRENO	41.76 41.71 41.68 41.61 41.57 40.69 40.32 40.29 40.28 41.29
PROGRESSIVE PROGETTO	-5.88 -4.50 -1.50 0.00 1.50 4.50 5.18
PARZIALI PROGETTO	1.38 3.00 1.50 1.50 3.00 0.68
QUOTE PROGETTO	41.72 40.80 38.80 38.80 38.80 40.80 41.25
PROGRESSIVE SCAVO	-7.52 -1.77 1.77 6.15
QUOTE SCAVO	41.73 37.90 37.90 40.82

PROFILO IN20-21-03_REV3
SEZIONE 117
PROGRESSIVA 2605.86

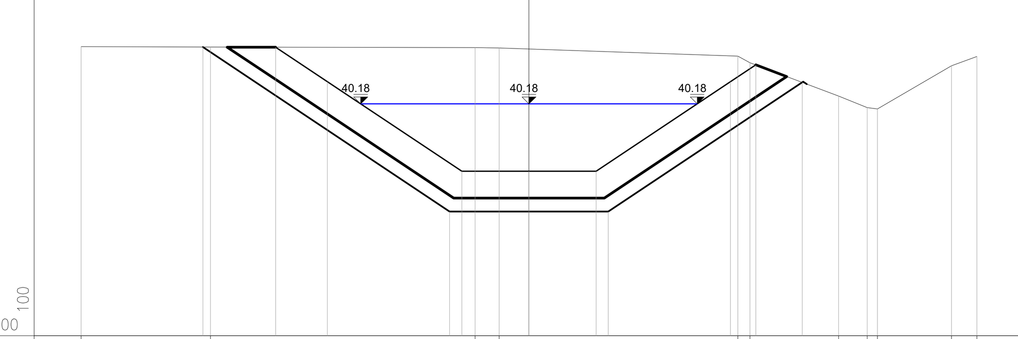

PROGRESSIVE TERRENO	-10.00 -7.11 -1.20 -0.67 4.66 4.93 6.91 7.55 7.78 9.43 10.00
PARZIALI TERRENO	2.89 5.91 0.53 5.33 0.27 1.98 0.64 0.23 1.65 0.57
QUOTE TERRENO	41.46 41.45 41.44 41.43 41.25 41.10 40.35 40.10 40.06 41.03 41.24
PROGRESSIVE PROGETTO	-5.65 -4.50 -1.50 0.00 1.50 4.50 5.06
PARZIALI PROGETTO	1.15 3.00 1.50 1.50 3.00 0.56
QUOTE PROGETTO	41.44 40.67 38.67 38.67 38.67 40.67 41.05
PROGRESSIVE SCAVO	-7.28 -1.77 1.77 6.10
QUOTE SCAVO	41.45 37.77 37.77 40.66

PROFILO IN20-21-03_REV3
SEZIONE 118
PROGRESSIVA 2630.86

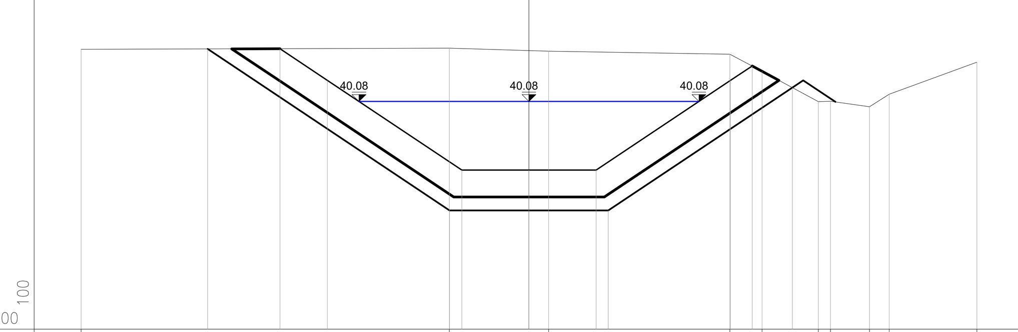

PROGRESSIVE TERRENO	-10.00 -1.78 0.44 4.49 5.21 6.46 6.73 7.60 8.04 10.00
PARZIALI TERRENO	8.22 2.22 4.05 0.72 1.25 0.27 0.87 0.44 1.96
QUOTE TERRENO	41.24 41.27 41.20 41.14 40.75 40.08 40.09 39.96 40.24 40.96
PROGRESSIVE PROGETTO	-5.56 -4.50 -1.50 0.00 1.50 4.50 4.98
PARZIALI PROGETTO	1.06 3.00 1.50 1.50 3.00 0.48
QUOTE PROGETTO	41.26 40.55 38.55 38.55 38.55 40.55 40.87
PROGRESSIVE SCAVO	-7.18 -1.77 1.77 5.88
QUOTE SCAVO	41.25 37.65 37.65 40.39

PROFILO IN20-21-03_REV3
SEZIONE 119
PROGRESSIVA 2638.03

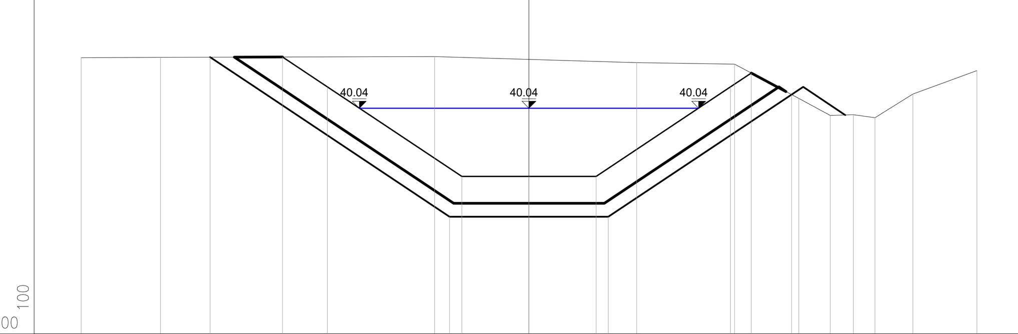

PROGRESSIVE TERRENO	-10.00 -8.23 -2.11 2.41 4.59 6.02 6.73 7.24 7.73 8.57 10.00
PARZIALI TERRENO	1.77 6.12 4.52 2.18 1.43 0.71 0.51 0.49 0.84 1.43
QUOTE TERRENO	41.17 41.18 41.19 41.06 41.02 40.26 39.88 39.89 39.83 40.35 40.88
PROGRESSIVE PROGETTO	-5.50 -4.50 -1.50 0.00 1.50 4.50 4.96
PARZIALI PROGETTO	1.00 3.00 1.50 1.50 3.00 0.46
QUOTE PROGETTO	41.18 40.51 38.51 38.51 38.51 40.51 40.82
PROGRESSIVE SCAVO	-7.12 -1.77 1.77 5.86
QUOTE SCAVO	41.18 37.61 37.61 40.34

PROFILO IN20-21-03_REV3
SEZIONE 120
PROGRESSIVA 2655.86

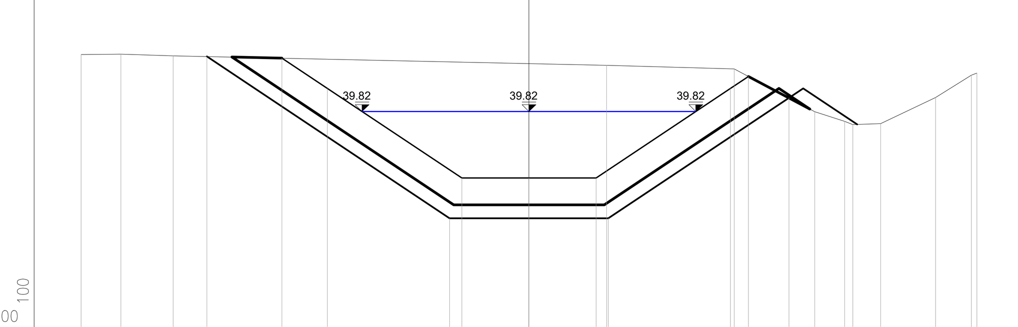

PROGRESSIVE TERRENO	-10.00 -9.11 -7.94 1.73 4.58 6.38 7.05 7.23 7.85 9.08 9.88 10.00
PARZIALI TERRENO	0.89 1.17 9.67 2.85 1.80 0.67 0.18 0.62 1.23 0.80 0.12
QUOTE TERRENO	41.09 41.10 41.07 40.85 40.77 39.82 39.60 39.53 39.55 40.13 40.63 40.68
PROGRESSIVE PROGETTO	-5.52 -4.50 -1.50 0.00 1.50 4.50 4.90
PARZIALI PROGETTO	1.02 3.00 1.50 1.50 3.00 0.40
QUOTE PROGETTO	41.01 40.34 38.34 38.34 38.34 40.34 40.60
PROGRESSIVE SCAVO	-7.19 -1.77 1.77 5.80
QUOTE SCAVO	41.05 37.44 37.44 40.12

QUADRO D'UNIONE – Scala 1:200000

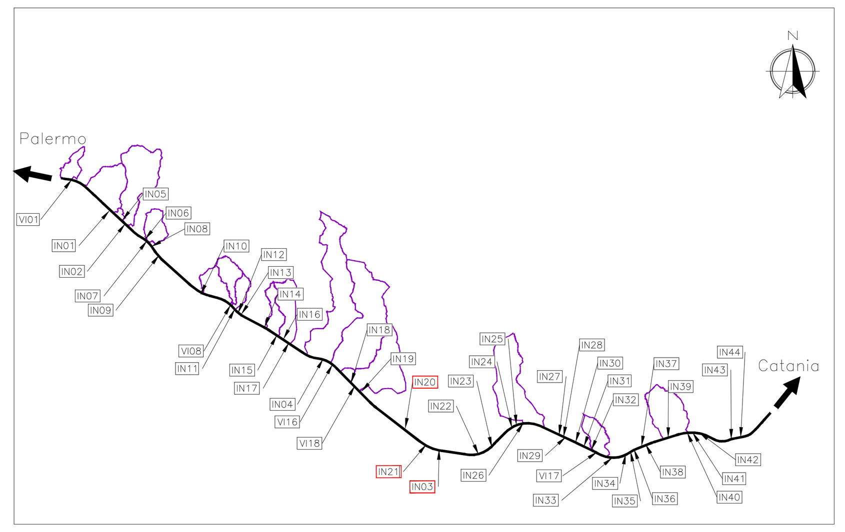

Linea Ferroviaria di progetto
Livello idrico
Bacini idrografici

COMMITTENTE: RFI RETE FERROVIARIA ITALIANA GRUPPO FERROVIE DELLO STATO

DIREZIONE LAVORI: ITALFERR GRUPPO FERROVIE DELLO STATO

APPALTATORE: MANDATARIA: salini impregilo MANDANTI: ASTALDI Costruzioni Linee Ferroviarie s.p.a. S.I.F.EL.

PROGETTAZIONE: MANDATARIA: TECH PROJECT ingegneria integrata ® MANDANTI: Lombardi Lombardi Ingegneria S.r.l. Lombardi SA Ingegneri Consulenti SETECO ingegneria s.r.l.

PROGETTO ESECUTIVO DI VARIANTE

DIRETTRICE FERROVIARIA MESSINA - CATANIA - PALERMO
NUOVO COLLEGAMENTO PALERMO - CATANIA
RADDOPPIO DELLA TRATTA BICOCCA - CATENANUOVA

DISEGNO

ID - IDROLOGIA E IDRAULICA
ATTRAVERSAMENTI MINORI
Sezioni trasversali Canale IN20-IN21-IN03 Ta. 10/17

APPALTATORE	PROGETTAZIONE	
DIRETTORE TECNICO G. PARISI GIOVANNI 03.08.2023 15:03:29 UTC	DIRETTORE DELLA PROGETTAZIONE Ing. G.TANZI	

COMMESSA	LOTTO	FASE	ENTE	TIPO DOC.	OPERA/DISCIPLINA	PROGR.	REV.	SCALA:
RS39	10	V	ZZ	WA	ID1200	039	B	1:100

Rev.	Descrizione	Redatto	Data	Verificato	Data	Approvato	Data	Autorizzato Data
A	Emissione a seguito di Ods n.1607	F.Ricci	06/2022	C.Beltrami	06/2022	G.Tanzi	06/2022	Ing.G.TANZI
B	Emissione a seguito di RdV 0000000433	F.Ricci	08/2023	C.Beltrami	08/2023	G.Tanzi	08/2023	TANZI GIANCARLO Ordine degli Ingegneri della Provincia di Roma Ingegnere 03.08.2023 17:59:47 GMT+01:00
								Agosto 2023

File: RS39-10-V-ZZ-WA-ID1200-039_B.DWG | n. Elab.: