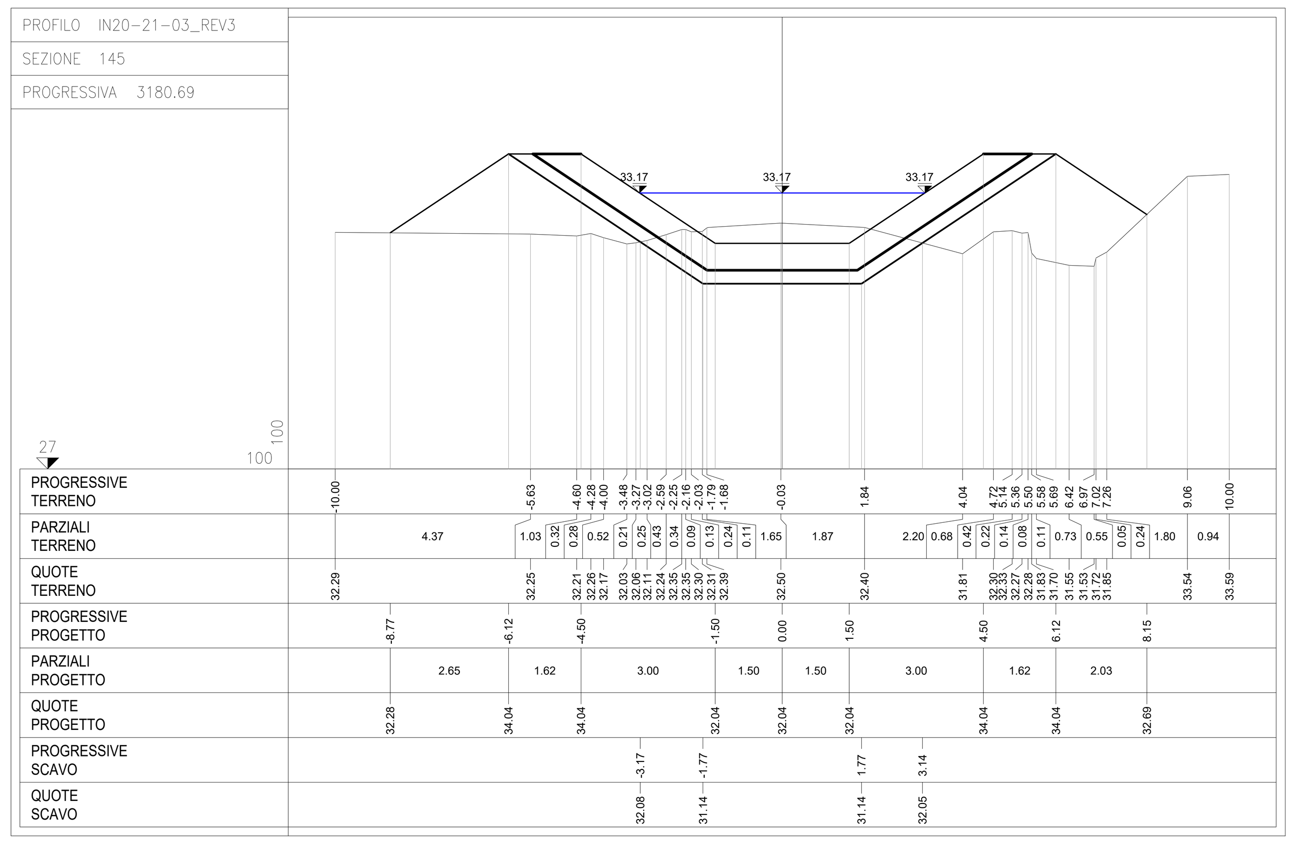

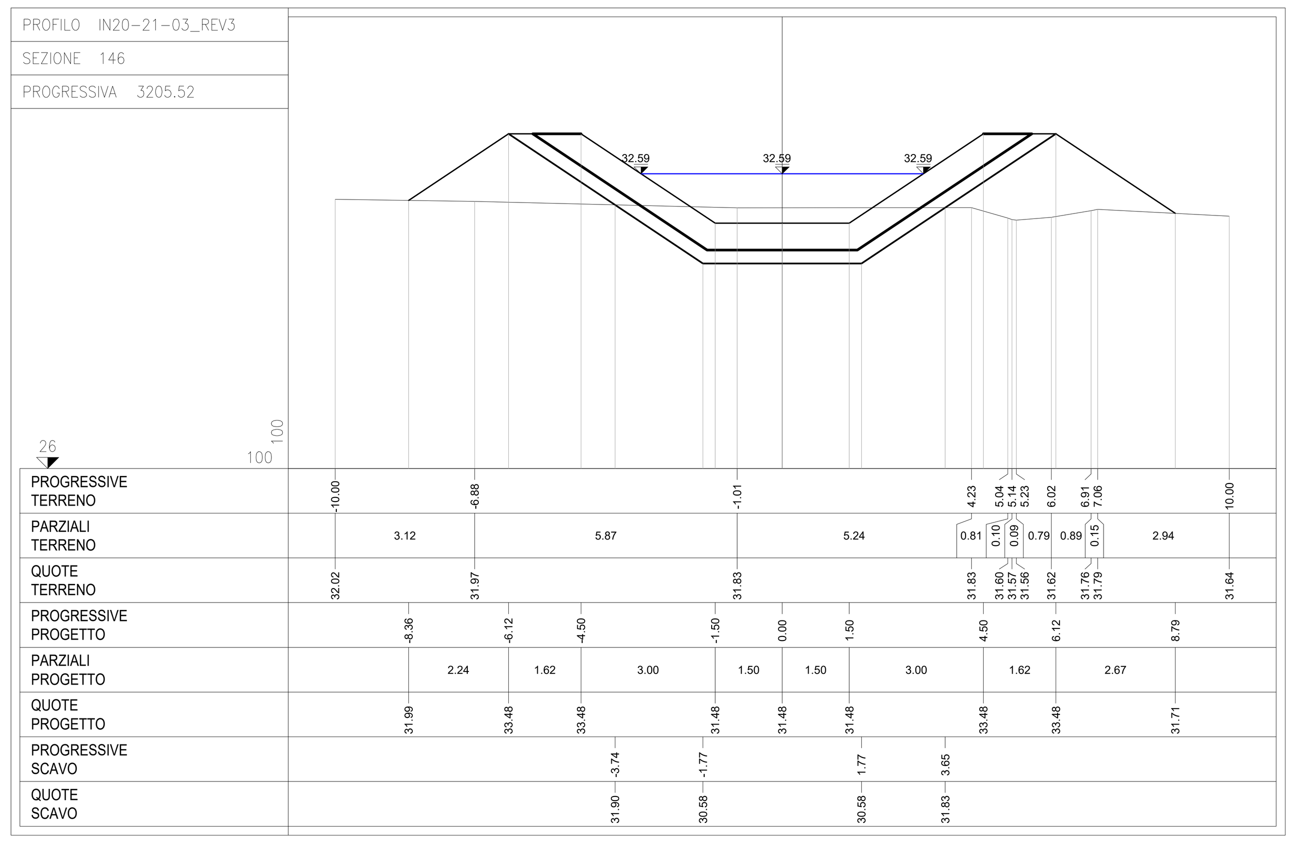

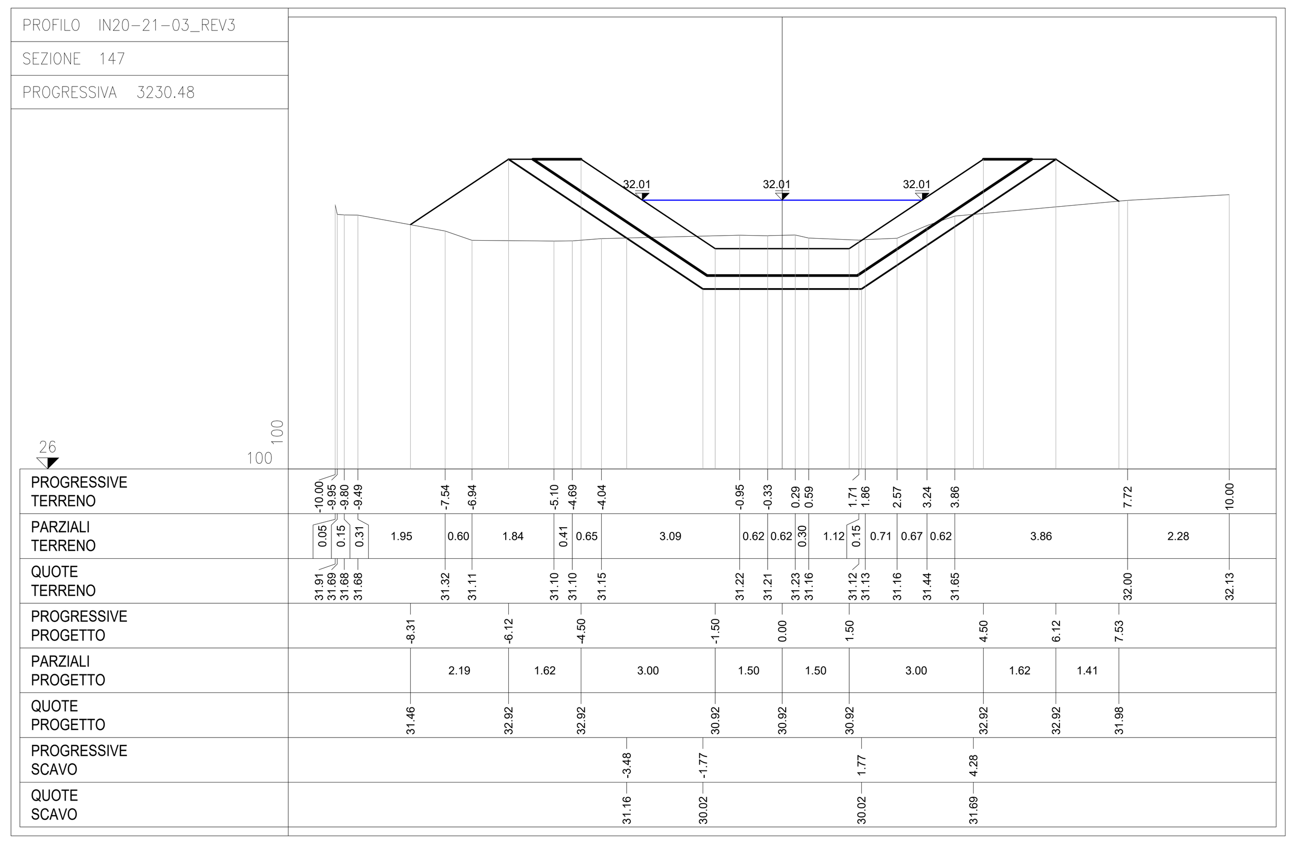

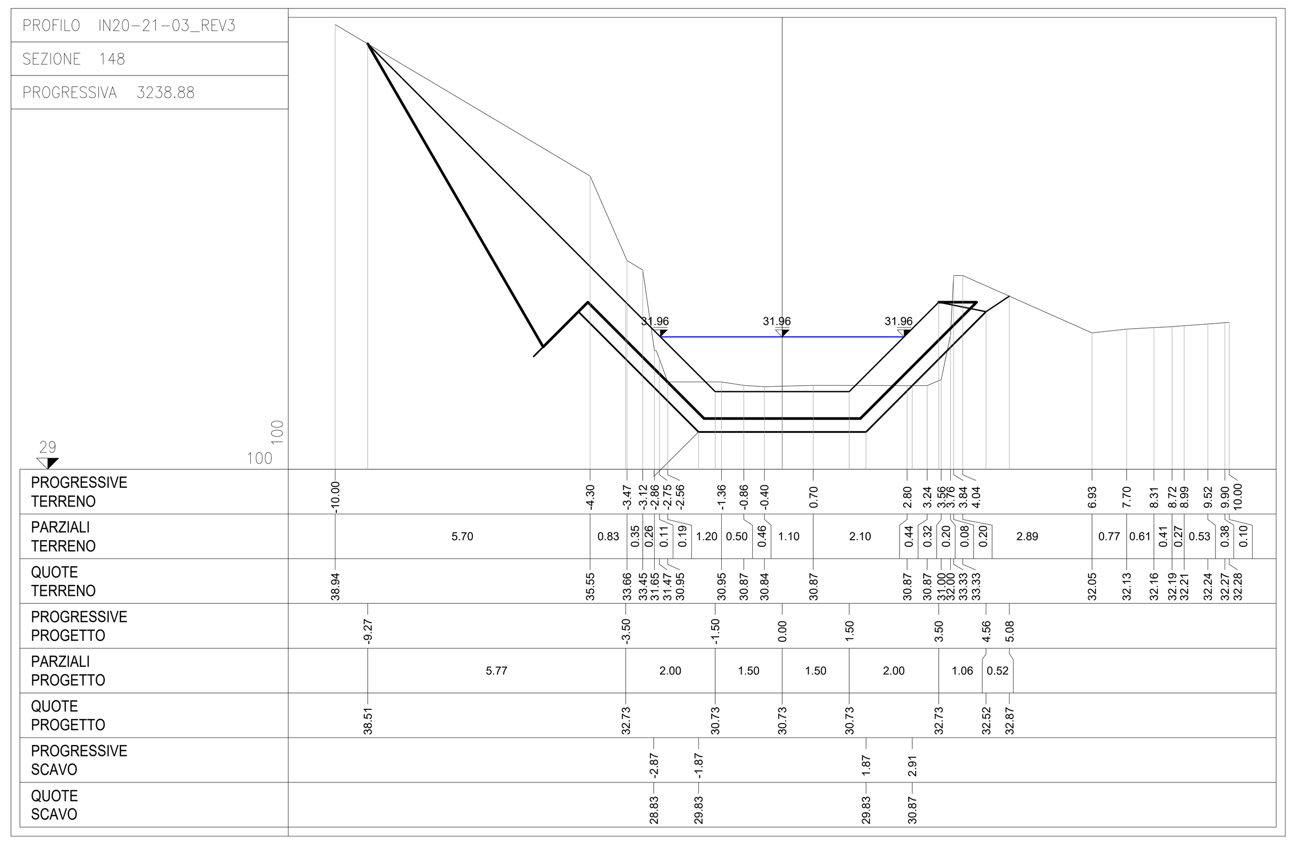

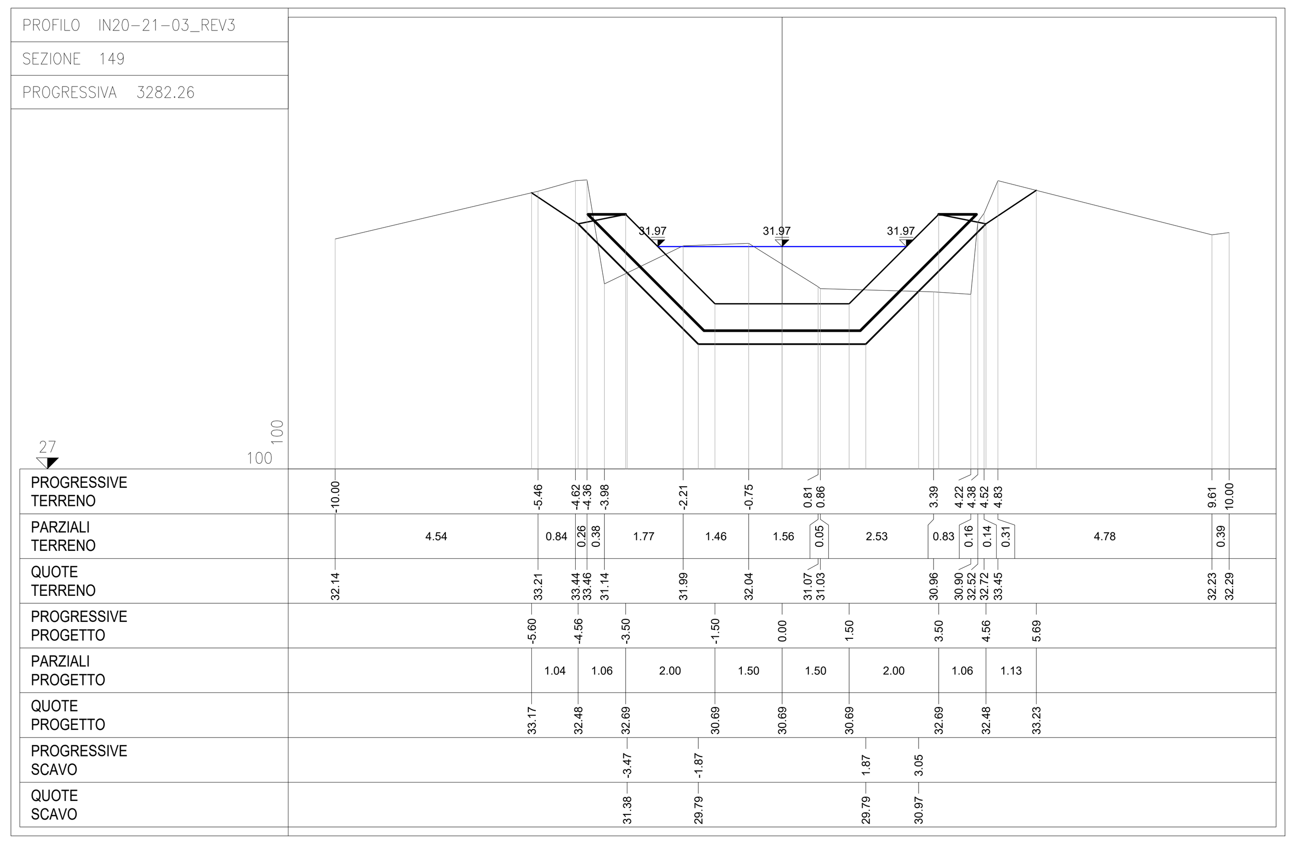

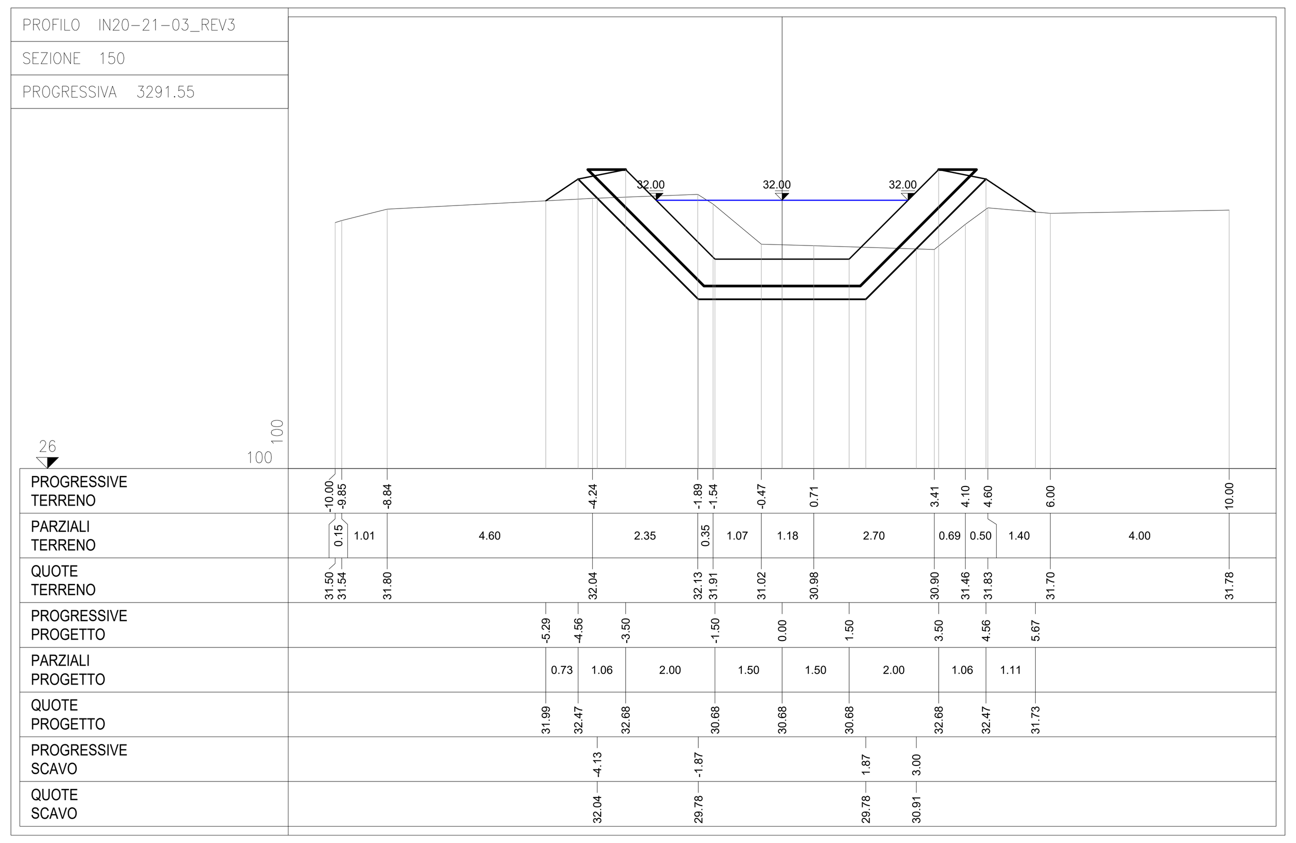

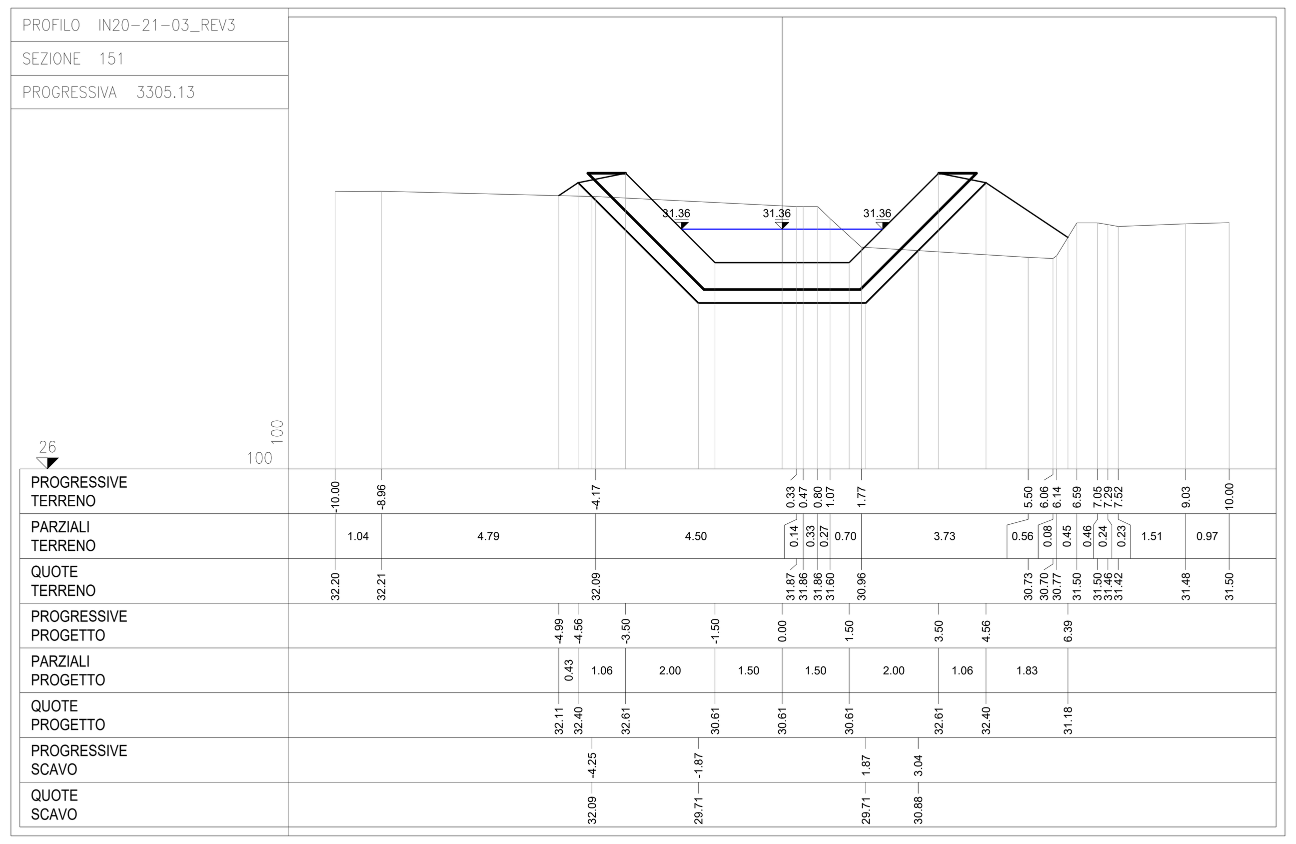

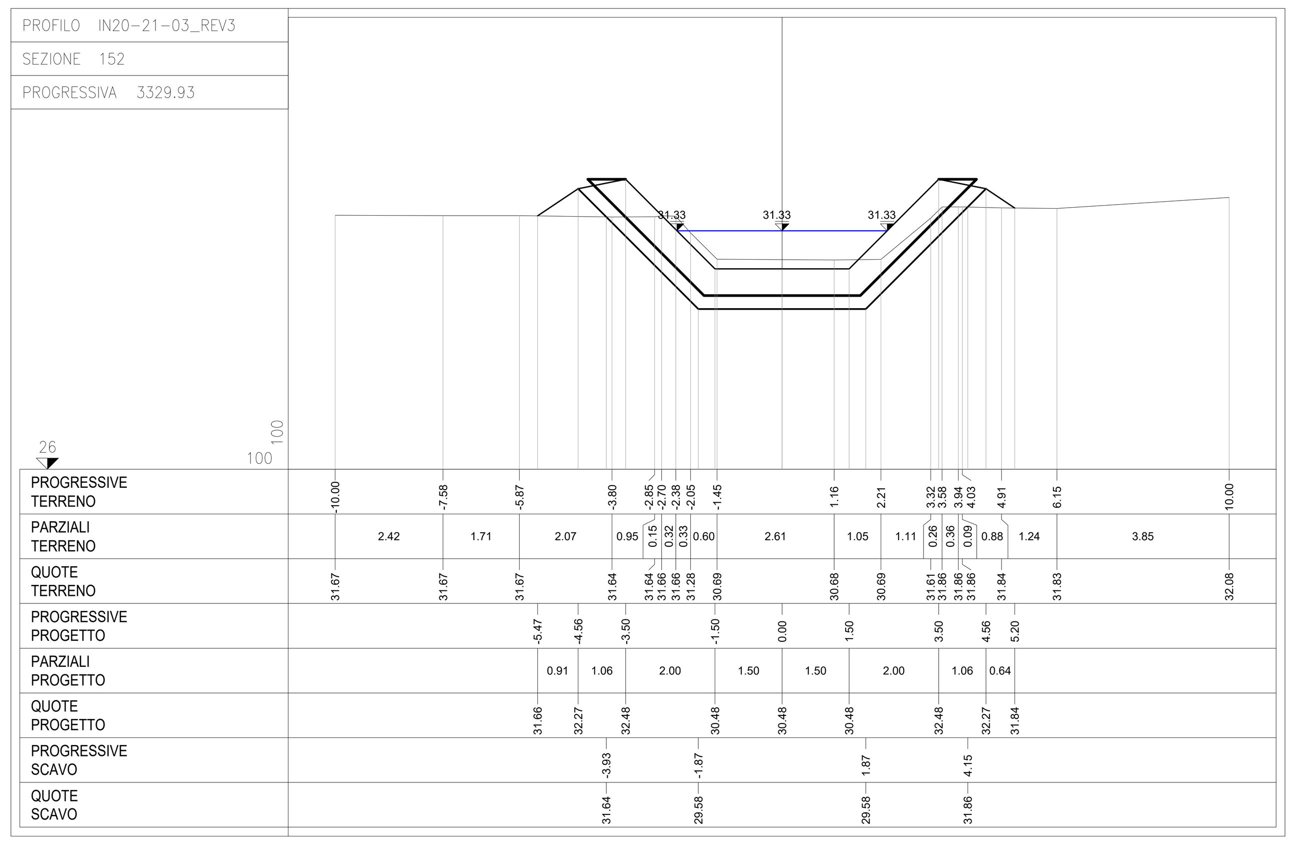

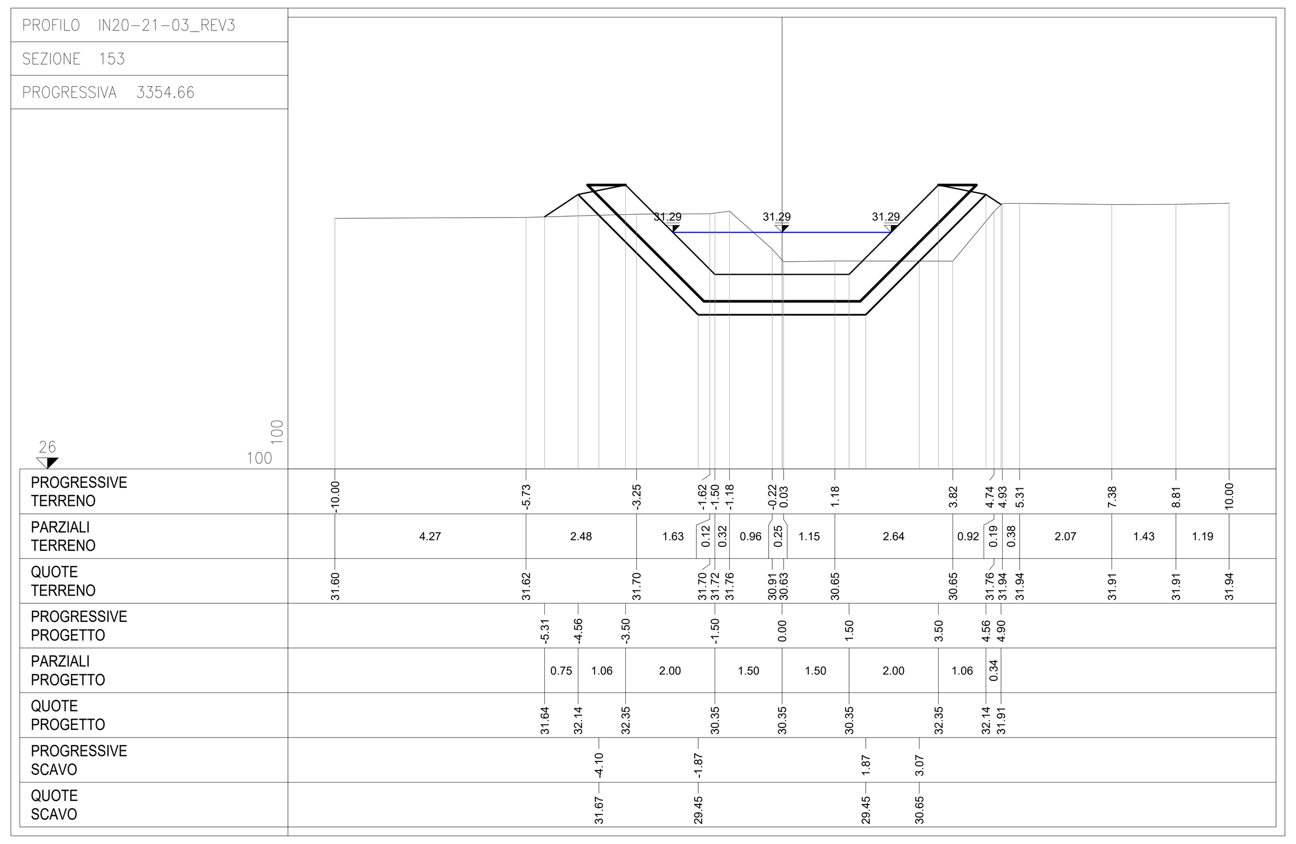

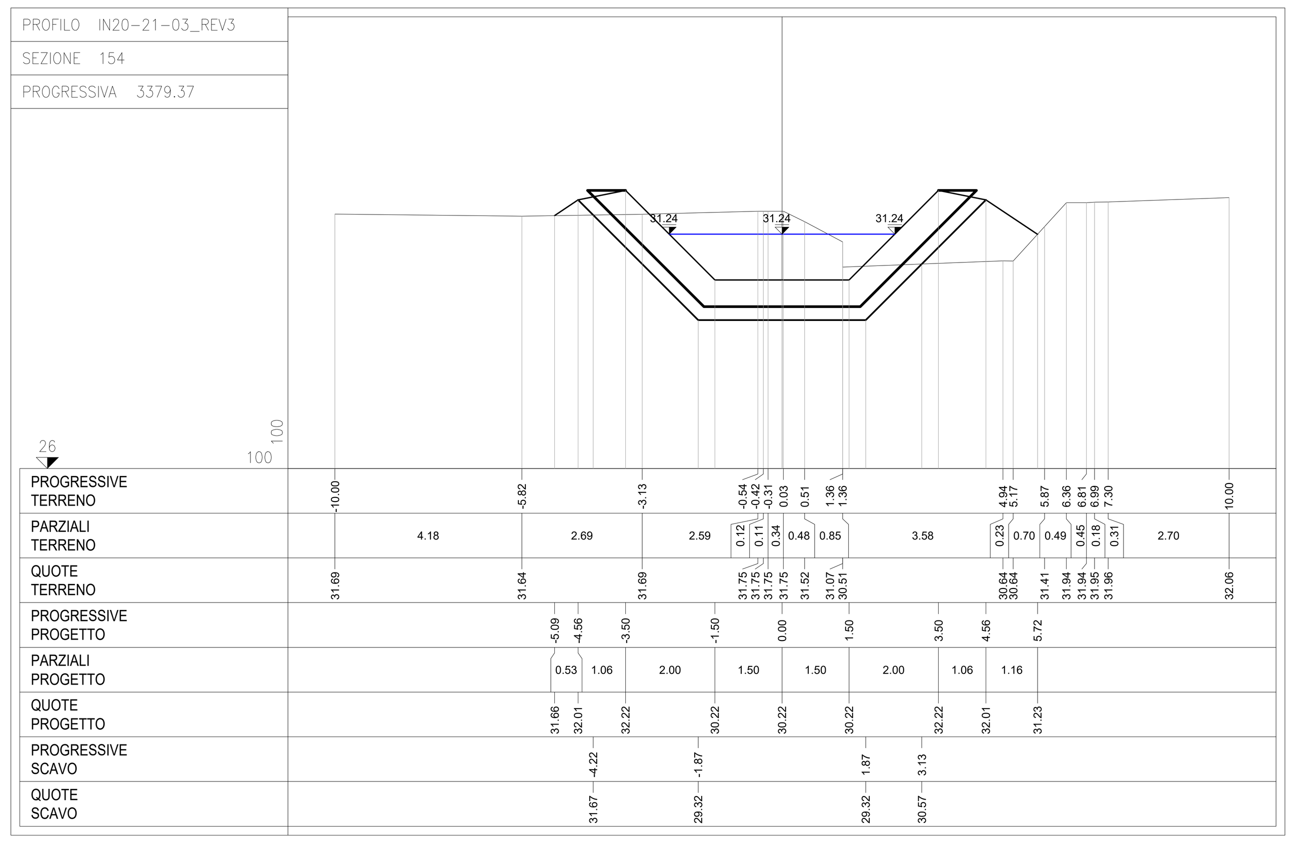

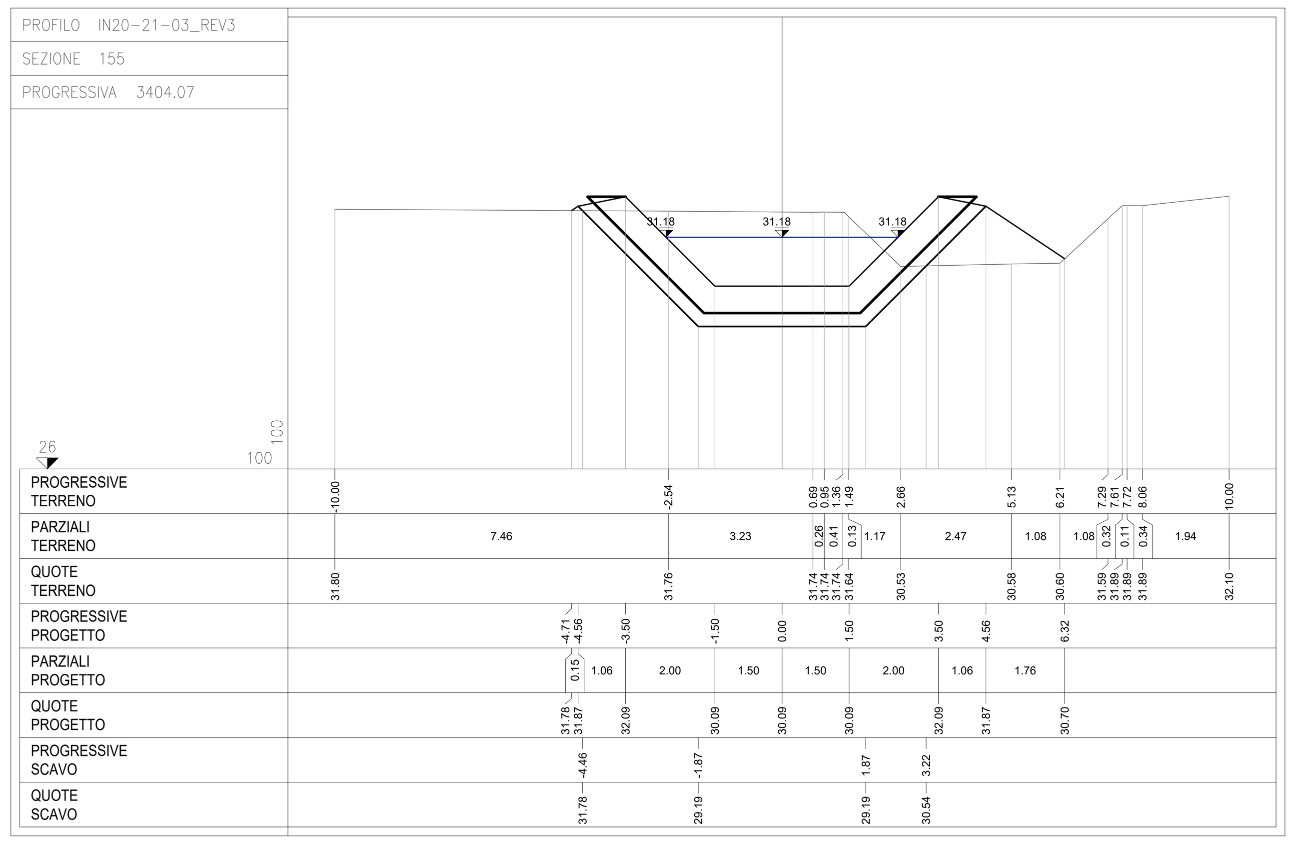

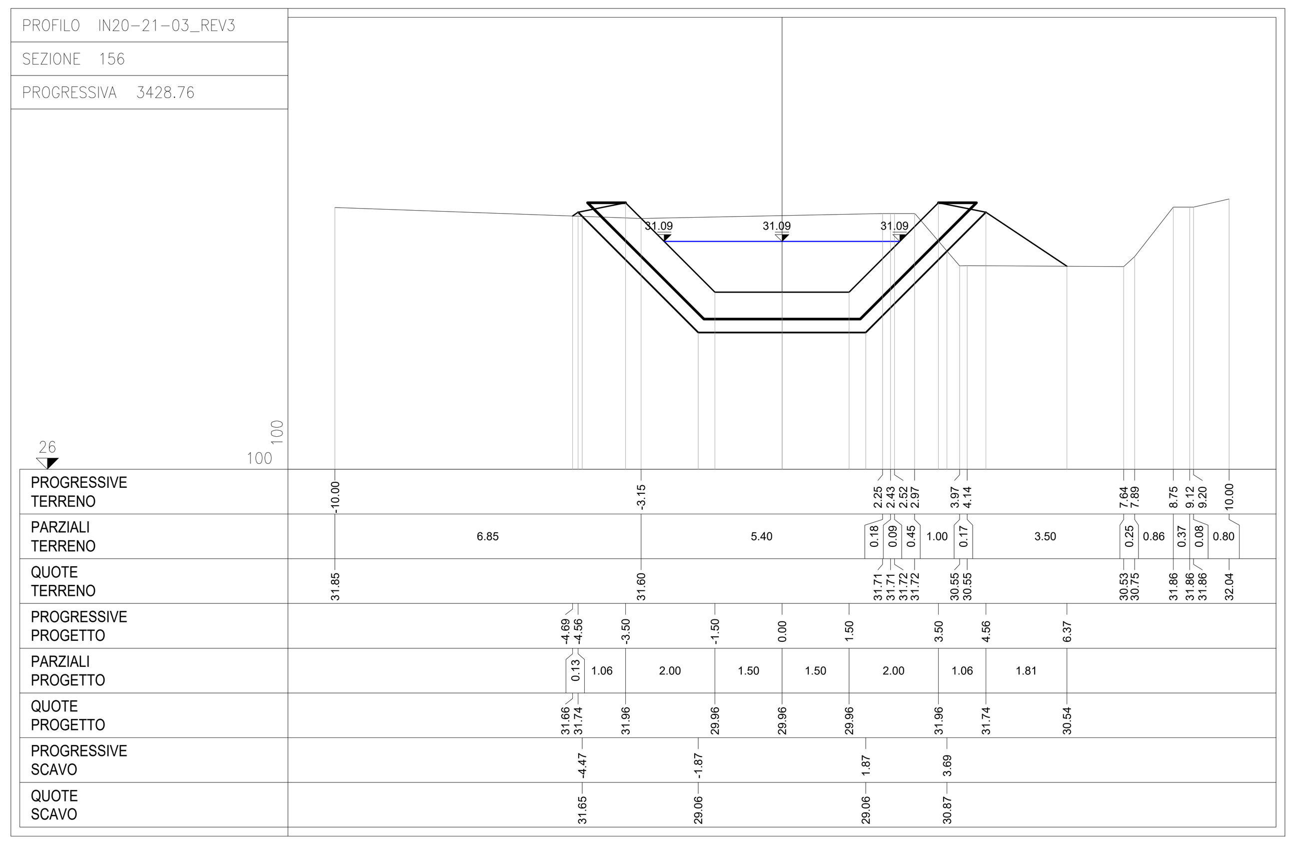

QUADRO D'UNIONE – Scala 1:200000

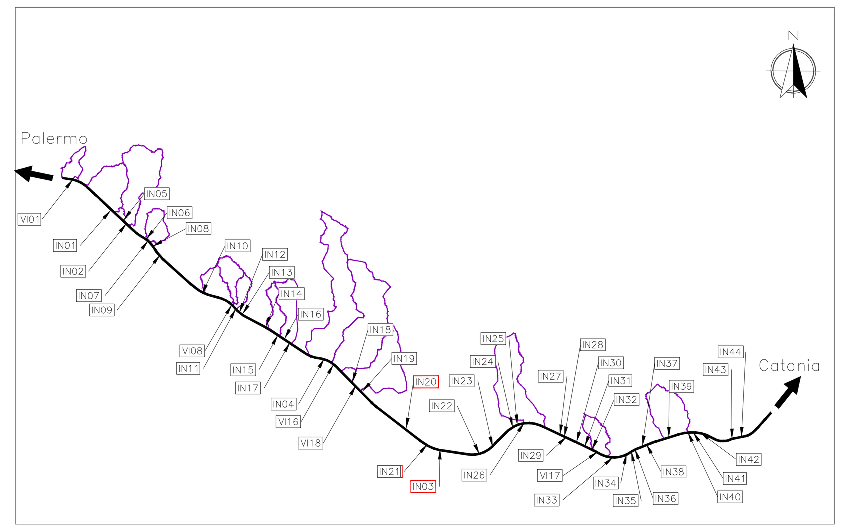

Linea Ferroviaria di progetto — Bacini idrografici — Livello idrico

COMMITTENTE: RFI RETE FERROVIARIA ITALIANA – GRUPPO FERROVIE DELLO STATO

DIREZIONE LAVORI: ITALFERR – GRUPPO FERROVIE DELLO STATO

APPALTATORE: MANDATARIA: salini impregilo – MANDANTI: ASTALDI, Costruzioni Linee Ferroviarie s.p.a., S.I.F.EL.

PROGETTAZIONE: MANDATARIA: TECH PROJECT ingegneria integrata ® – MANDANTI: Lombardi (Lombardi Ingegneria S.r.l., Lombardi SA Ingegneri Consulenti), SETECO Ingegneria s.r.l.

PROGETTO ESECUTIVO DI VARIANTE

DIRETTRICE FERROVIARIA MESSINA - CATANIA - PALERMO
NUOVO COLLEGAMENTO PALERMO - CATANIA
RADDOPPIO DELLA TRATTA BICOCCA - CATENANUOVA

DISEGNO

ID - IDROLOGIA E IDRAULICA
ATTRAVERSAMENTI MINORI
Sezioni trasversali Canale IN20-IN21-IN03 Ta. 13/17

APPALTATORE	PROGETTAZIONE
DIRETTORE TECNICO Ing. G. PARISI (PARISI GIOVANNI 03.08.2023 15:03:31 UTC)	DIRETTORE DELLA PROGETTAZIONE Ing. G.TANZI

COMMESSA	LOTTO	FASE	ENTE	TIPO DOC.	OPERA/DISCIPLINA	PROGR.	REV.	SCALA:
RS39	10	V	ZZ	WA	ID1200	042	B	1:100

Rev.	Descrizione	Redatto	Data	Verificato	Data	Approvato	Data	Autorizzato Data
A	Emissione a seguito di Ods n.1607	F.Ricci	06/2022	C.Beltrami	06/2022	G.Tanzi	06/2022	Ing.G.TANZI
B	Emissione a seguito di RdV 0000000433	F.Ricci	08/2023	C.Beltrami	08/2023	G.Tanzi	08/2023	TANZI GIANCARLO Ordine degli Ingegneri della Provincia di Roma Ingegnere 03.08.2023 17:59:47 GMT+01:00
								Agosto 2023

File: RS39-10-V-ZZ-WA-ID1200-042_B.DWG | n. Elab.: