PROFILO IN20-21-03_REV3
SEZIONE 157
PROGRESSIVA 3453.47

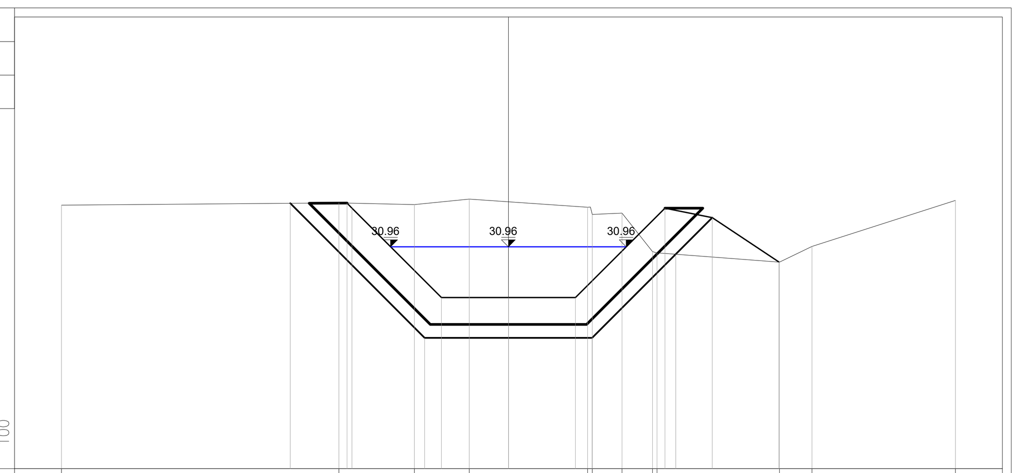


| | |
|---|---|
| PROGRESSIVE TERRENO | -10.00, -3.79, -2.10, -0.88, 1.77, 1.88, 2.54, 3.22, 3.32, 6.06, 6.79, 10.00 |
| PARZIALI TERRENO | 6.21, 1.69, 1.22, 2.65, 0.11, 0.66, 0.68, 0.10, 2.74, 0.73, 3.21 |
| QUOTE TERRENO | 31.89, 31.94, 31.90, 32.02, 31.85, 31.68, 31.71, 30.85, 30.82, 30.62, 30.97, 31.99 |
| PROGRESSIVE PROGETTO | -3.61, -3.50, -1.50, 0.00, 1.50, 3.50, 4.56, 6.05 |
| PARZIALI PROGETTO | 0.11, 2.00, 1.50, 1.50, 2.00, 1.06, 1.49 |
| QUOTE PROGETTO | 31.94, 31.82, 29.82, 29.82, 29.82, 31.82, 31.61, 30.62 |
| PROGRESSIVE SCAVO | -4.88, -1.87, 1.87, 3.74 |
| QUOTE SCAVO | 31.93, 28.92, 28.92, 30.79 |

PROFILO IN20-21-03_REV3
SEZIONE 158
PROGRESSIVA 3478.18

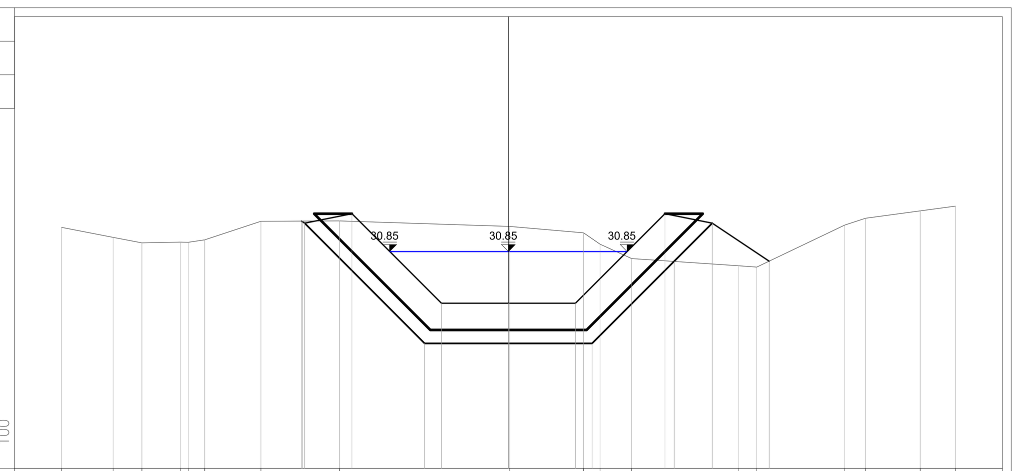


| | |
|---|---|
| PROGRESSIVE TERRENO | -10.00, -8.84, -8.20, -7.34, -7.16, -6.79, -5.54, -3.78, 0.02, 1.68, 2.05, 2.75, 5.15, 5.56, 7.52, 7.99, 9.21, 10.00 |
| PARZIALI TERRENO | 1.16, 0.64, 0.86, 0.18, 0.37, 1.25, 1.76, 3.80, 1.66, 0.37, 0.70, 2.40, 0.41, 1.96, 0.47, 1.22, 0.79 |
| QUOTE TERRENO | 31.39, 31.16, 31.04, 31.06, 31.06, 31.11, 31.53, 31.53, 31.41, 31.27, 31.01, 30.69, 30.53, 30.50, 31.44, 31.59, 31.76, 31.86 |
| PROGRESSIVE PROGETTO | -4.63, -4.56, -3.50, -1.50, 0.00, 1.50, 3.50, 4.56, 5.83 |
| PARZIALI PROGETTO | 0.07, 1.06, 2.00, 1.50, 1.50, 2.00, 1.06, 1.27 |
| QUOTE PROGETTO | 31.53, 31.48, 31.69, 29.69, 29.69, 29.69, 31.69, 31.48, 30.63 |
| PROGRESSIVE SCAVO | -4.61, -1.87, 1.87, 3.71 |
| QUOTE SCAVO | 31.53, 28.79, 28.79, 30.63 |

PROFILO IN20-21-03_REV3
SEZIONE 159
PROGRESSIVA 3502.88

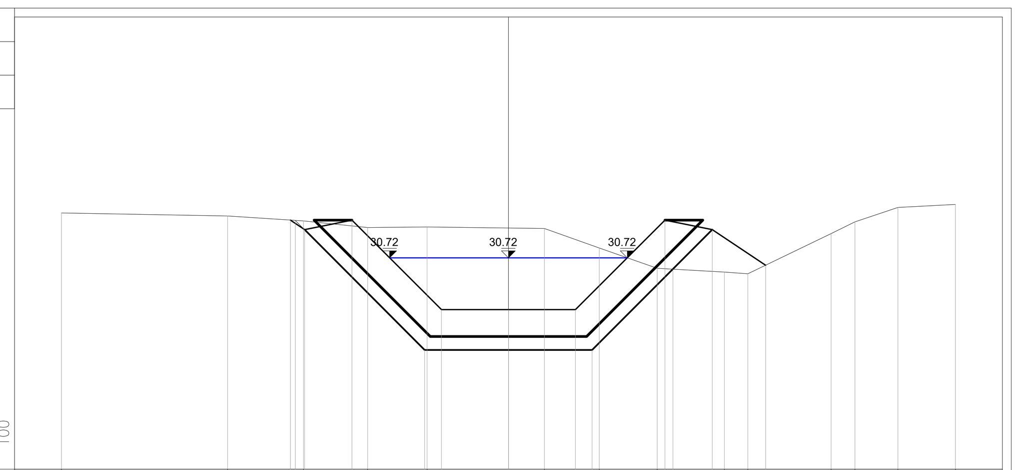


| | |
|---|---|
| PROGRESSIVE TERRENO | -10.00, -6.28, -4.58, -3.15, -1.82, 0.81, 2.03, 3.33, 4.83, 5.36, 7.22, 7.75, 8.71, 10.00 |
| PARZIALI TERRENO | 3.72, 1.70, 1.43, 1.33, 2.63, 1.22, 1.30, 1.50, 0.53, 1.86, 0.53, 0.96, 1.29 |
| QUOTE TERRENO | 31.72, 31.65, 31.54, 31.40, 31.41, 31.38, 30.94, 30.49, 30.40, 30.36, 31.26, 31.53, 31.85, 31.91 |
| PROGRESSIVE PROGETTO | -4.88, -4.56, -3.50, -1.50, 0.00, 1.50, 3.50, 4.56, 5.75 |
| PARZIALI PROGETTO | 0.32, 1.06, 2.00, 1.50, 1.50, 2.00, 1.06, 1.19 |
| QUOTE PROGETTO | 31.56, 31.35, 31.56, 29.56, 29.56, 29.56, 31.56, 31.35, 30.56 |
| PROGRESSIVE SCAVO | -4.76, -1.87, 1.87, 3.68 |
| QUOTE SCAVO | 31.55, 28.66, 28.66, 30.47 |

PROFILO IN20-21-03_REV3
SEZIONE 160
PROGRESSIVA 3527.59

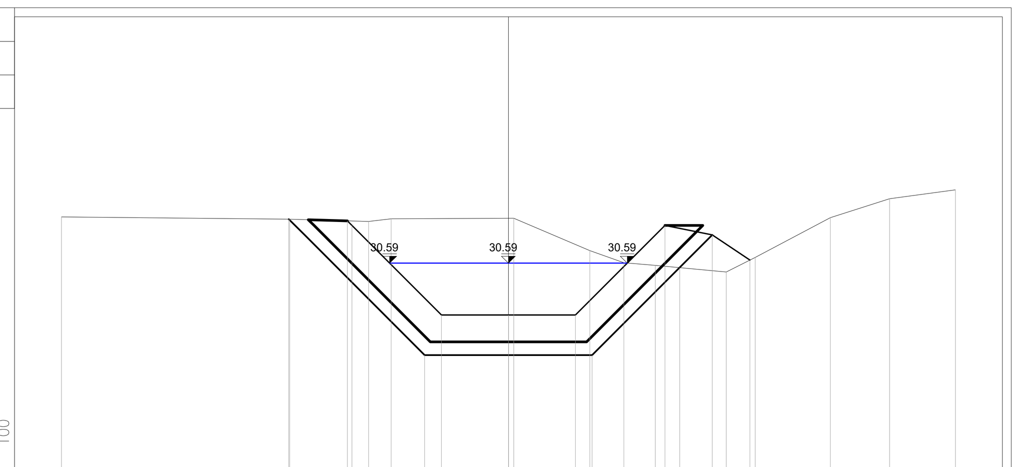


| | |
|---|---|
| PROGRESSIVE TERRENO | -10.00, -4.89, -3.13, -2.62, 0.12, 1.82, 2.58, 3.28, 4.87, 5.52, 7.20, 8.53, 10.00 |
| PARZIALI TERRENO | 5.11, 1.76, 0.51, 2.74, 1.70, 0.76, 0.70, 1.59, 0.65, 1.68, 1.33, 1.47 |
| QUOTE TERRENO | 31.62, 31.57, 31.52, 31.58, 31.59, 30.87, 30.60, 30.54, 30.39, 30.72, 31.61, 32.03, 32.23 |
| PROGRESSIVE PROGETTO | -3.60, -3.50, -1.50, 0.00, 1.50, 3.50, 4.56, 5.40 |
| PARZIALI PROGETTO | 0.10, 2.00, 1.50, 1.50, 2.00, 1.06, 0.84 |
| QUOTE PROGETTO | 31.54, 31.43, 29.43, 29.43, 29.43, 31.43, 31.22, 30.66 |
| PROGRESSIVE SCAVO | -4.91, -1.87, 1.87, 3.83 |
| QUOTE SCAVO | 31.57, 28.53, 28.53, 30.49 |

PROFILO IN20-21-03_REV3
SEZIONE 161
PROGRESSIVA 3552.30

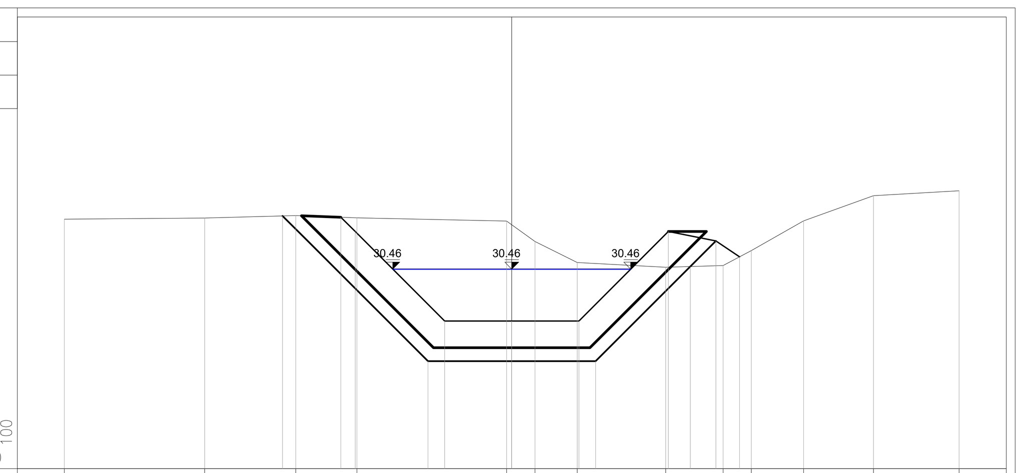


| | |
|---|---|
| PROGRESSIVE TERRENO | -10.00, -6.86, -4.83, -3.46, -0.12, 0.52, 1.46, 3.44, 4.72, 5.36, 6.52, 8.08, 10.00 |
| PARZIALI TERRENO | 3.14, 2.03, 1.37, 3.34, 0.64, 0.94, 1.98, 1.28, 0.64, 1.16, 1.56, 1.92 |
| QUOTE TERRENO | 31.58, 31.60, 31.66, 31.61, 31.54, 31.08, 30.61, 30.50, 30.54, 30.88, 31.54, 32.10, 32.21 |
| PROGRESSIVE PROGETTO | -3.82, -3.50, -1.50, 0.00, 1.50, 3.50, 4.56, 5.09 |
| PARZIALI PROGETTO | 0.32, 2.00, 1.50, 1.50, 2.00, 1.06, 0.53 |
| QUOTE PROGETTO | 31.62, 31.30, 29.30, 29.30, 29.30, 31.30, 31.09, 30.74 |
| PROGRESSIVE SCAVO | -5.12, -1.87, 1.87, 3.99 |
| QUOTE SCAVO | 31.65, 28.40, 28.40, 30.52 |

PROFILO IN20-21-03_REV3
SEZIONE 162
PROGRESSIVA 3577.03

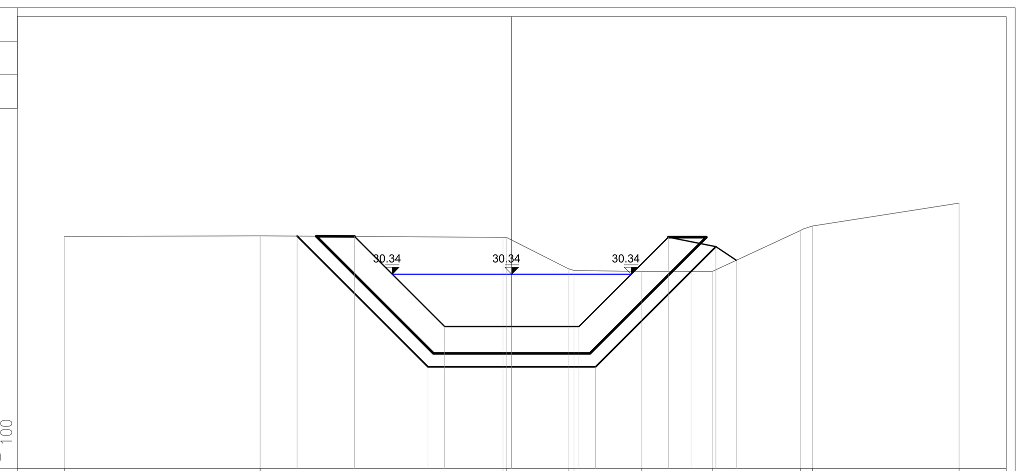


| | |
|---|---|
| PROGRESSIVE TERRENO | -10.00, -5.62, -0.20, -0.11, 1.26, 1.39, 2.91, 4.48, 6.45, 6.72, 10.00 |
| PARZIALI TERRENO | 4.38, 5.42, 0.09, 1.37, 0.13, 1.52, 1.57, 1.97, 0.27, 3.28 |
| QUOTE TERRENO | 31.19, 31.20, 31.17, 31.16, 30.47, 30.43, 30.40, 30.40, 31.32, 31.42, 31.93 |
| PROGRESSIVE PROGETTO | -3.52, -1.50, 0.00, 1.50, 3.50, 4.56, 5.02 |
| PARZIALI PROGETTO | 2.02, 1.50, 1.50, 2.00, 1.06, 0.46 |
| QUOTE PROGETTO | 31.19, 29.17, 29.17, 29.17, 31.17, 30.96, 30.65 |
| PROGRESSIVE SCAVO | -4.80, -1.87, 1.87, 4.01 |
| QUOTE SCAVO | 31.19, 28.27, 28.27, 30.40 |

PROFILO IN20-21-03_REV3
SEZIONE 163
PROGRESSIVA 3601.75

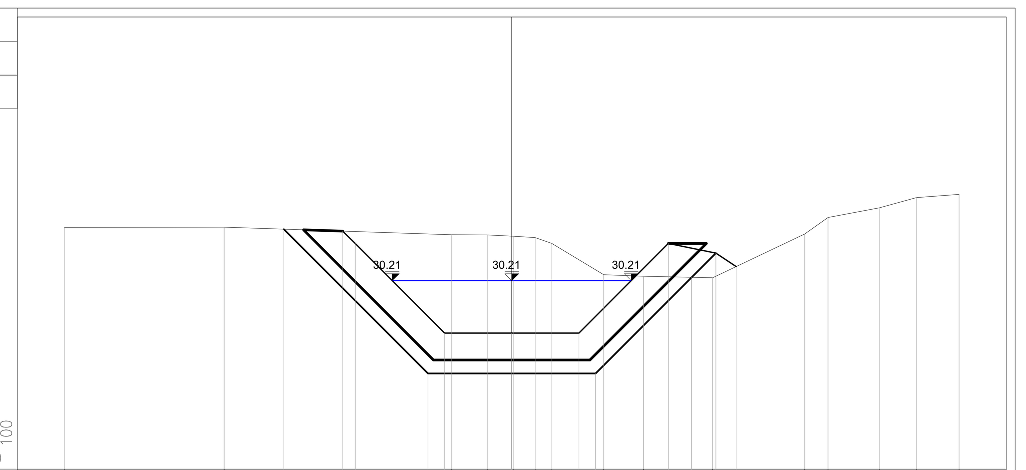


| | |
|---|---|
| PROGRESSIVE TERRENO | -10.00, -6.43, -1.35, -0.55, 0.04, 0.52, 0.89, 2.06, 2.94, 4.49, 6.55, 7.07, 8.21, 9.04, 10.00 |
| PARZIALI TERRENO | 3.57, 5.08, 0.80, 0.59, 0.48, 0.37, 1.17, 0.88, 1.55, 2.06, 0.52, 1.14, 0.83, 0.96 |
| QUOTE TERRENO | 31.40, 31.40, 31.24, 31.23, 31.20, 31.17, 31.04, 30.34, 30.31, 30.28, 31.25, 31.62, 31.84, 32.07, 32.14 |
| PROGRESSIVE PROGETTO | -3.78, -3.50, -1.50, 0.00, 1.50, 3.50, 4.56, 5.01 |
| PARZIALI PROGETTO | 0.28, 2.00, 1.50, 1.50, 2.00, 1.06, 0.45 |
| QUOTE PROGETTO | 31.32, 31.04, 29.04, 29.04, 29.04, 31.04, 30.83, 30.52 |
| PROGRESSIVE SCAVO | -5.09, -1.87, 1.87, 4.02 |
| QUOTE SCAVO | 31.36, 28.14, 28.14, 30.29 |

PROFILO IN20-21-03_REV3
SEZIONE 164
PROGRESSIVA 3626.46

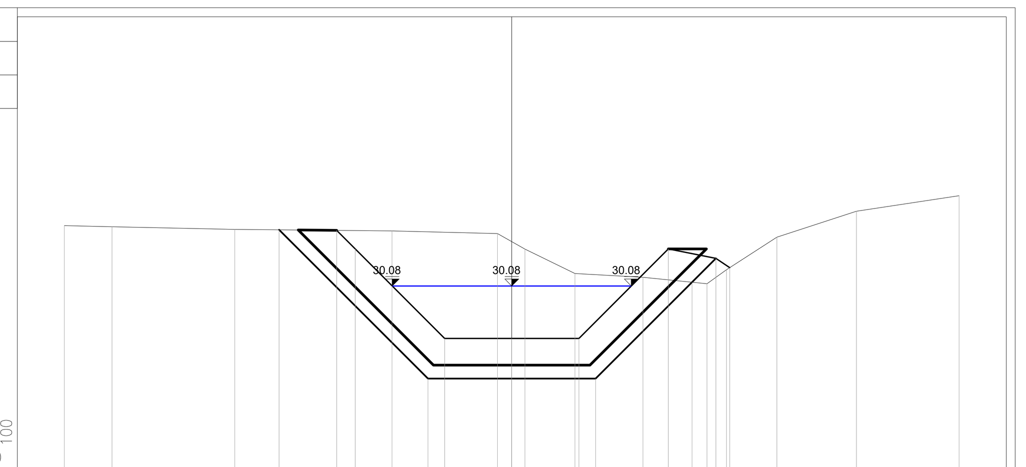


| | |
|---|---|
| PROGRESSIVE TERRENO | -10.00, -8.93, -6.19, -2.68, -0.32, 0.29, 1.41, 2.93, 4.36, 4.80, 5.93, 7.70, 10.00 |
| PARZIALI TERRENO | 1.07, 2.74, 3.51, 2.36, 0.61, 1.12, 1.52, 1.43, 0.44, 1.13, 1.77, 2.30 |
| QUOTE TERRENO | 31.43, 31.41, 31.34, 31.31, 31.25, 30.90, 30.36, 30.28, 30.13, 30.44, 31.17, 31.75, 32.10 |
| PROGRESSIVE PROGETTO | -3.91, -3.50, -1.50, 0.00, 1.50, 3.50, 4.56, 4.87 |
| PARZIALI PROGETTO | 0.41, 2.00, 1.50, 1.50, 2.00, 1.06, 0.31 |
| QUOTE PROGETTO | 31.32, 30.91, 28.91, 28.91, 28.91, 30.91, 30.70, 30.49 |
| PROGRESSIVE SCAVO | -5.20, -1.87, 1.87, 4.03 |
| QUOTE SCAVO | 31.33, 28.01, 28.01, 30.17 |

PROFILO IN20-21-03_REV3
SEZIONE 165
PROGRESSIVA 3651.18

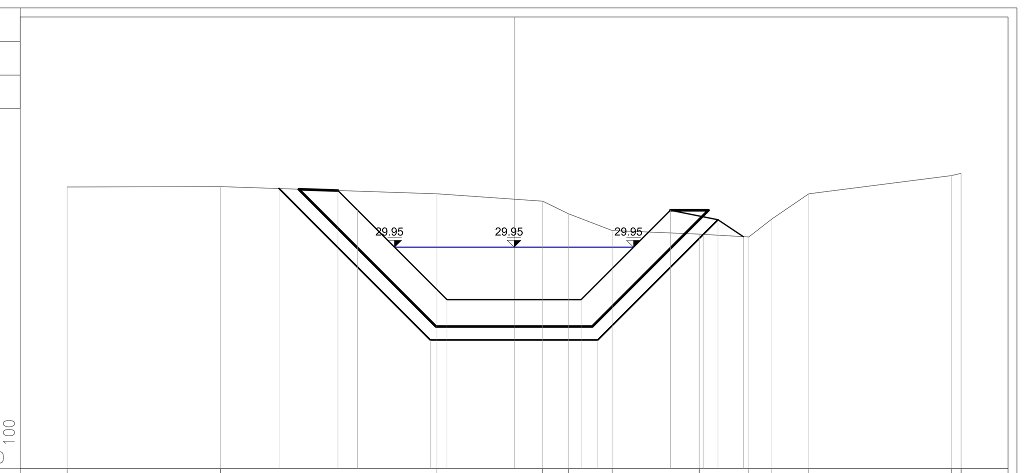


| | |
|---|---|
| PROGRESSIVE TERRENO | -10.00, -6.56, -1.73, 0.64, 1.21, 2.19, 4.14, 5.25, 5.77, 6.59, 9.78, 10.00 |
| PARZIALI TERRENO | 3.44, 4.83, 2.37, 0.57, 0.98, 1.95, 1.11, 0.52, 0.82, 3.19, 0.22 |
| QUOTE TERRENO | 31.30, 31.31, 31.14, 30.98, 30.70, 30.32, 30.24, 30.18, 30.58, 31.14, 31.55, 31.60 |
| PROGRESSIVE PROGETTO | -3.94, -3.50, -1.50, 0.00, 1.50, 3.50, 4.56, 5.13 |
| PARZIALI PROGETTO | 0.44, 2.00, 1.50, 1.50, 2.00, 1.06, 0.57 |
| QUOTE PROGETTO | 31.22, 30.78, 28.78, 28.78, 28.78, 30.78, 30.57, 30.18 |
| PROGRESSIVE SCAVO | -5.26, -1.87, 1.87, 4.23 |
| QUOTE SCAVO | 31.26, 27.88, 27.88, 30.24 |

PROFILO IN20-21-03_REV3
SEZIONE 166
PROGRESSIVA 3675.88

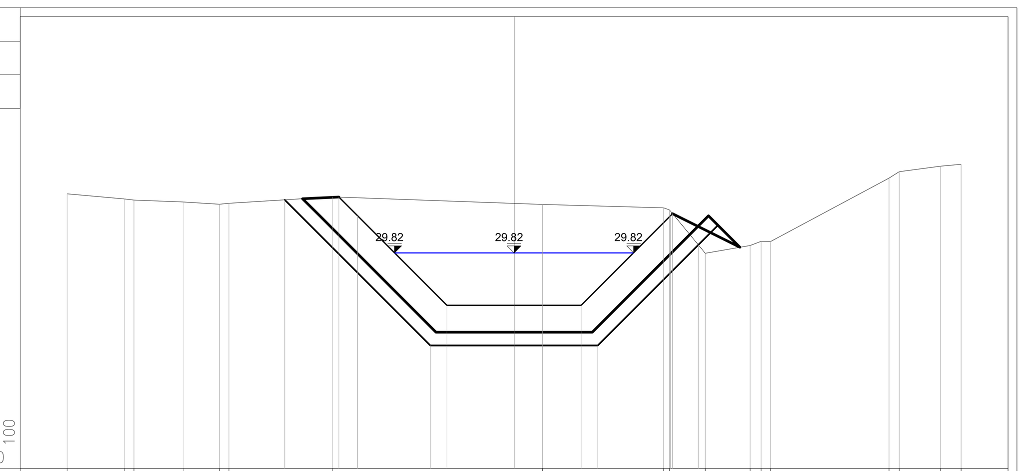


| | |
|---|---|
| PROGRESSIVE TERRENO | -10.00, -8.72, -8.50, -7.40, -6.59, -6.38, -4.07, 0.64, 3.35, 3.48, 4.28, 5.28, 5.53, 5.74, 8.39, 8.62, 9.54, 10.00 |
| PARZIALI TERRENO | 1.28, 0.22, 1.10, 0.81, 0.21, 2.31, 4.71, 2.71, 0.13, 0.80, 1.00, 0.25, 0.21, 2.65, 0.23, 0.92, 0.46 |
| QUOTE TERRENO | 31.14, 31.02, 31.00, 30.96, 30.91, 30.93, 31.07, 30.90, 30.83, 30.78, 29.81, 29.98, 30.07, 30.07, 31.49, 31.63, 31.76, 31.80 |
| PROGRESSIVE PROGETTO | -3.92, -3.50, -1.50, 0.00, 1.50, 3.50, 3.55 |
| PARZIALI PROGETTO | 0.42, 2.00, 1.50, 1.50, 2.00, 0.05 |
| QUOTE PROGETTO | 31.07, 30.65, 28.65, 28.65, 28.65, 30.65, 30.69 |
| PROGRESSIVE SCAVO | -5.13, -1.87, 1.87, 4.12 |
| QUOTE SCAVO | 31.01, 27.75, 27.75, 30.00 |

PROFILO IN20-21-03_REV3
SEZIONE 167
PROGRESSIVA 3700.58

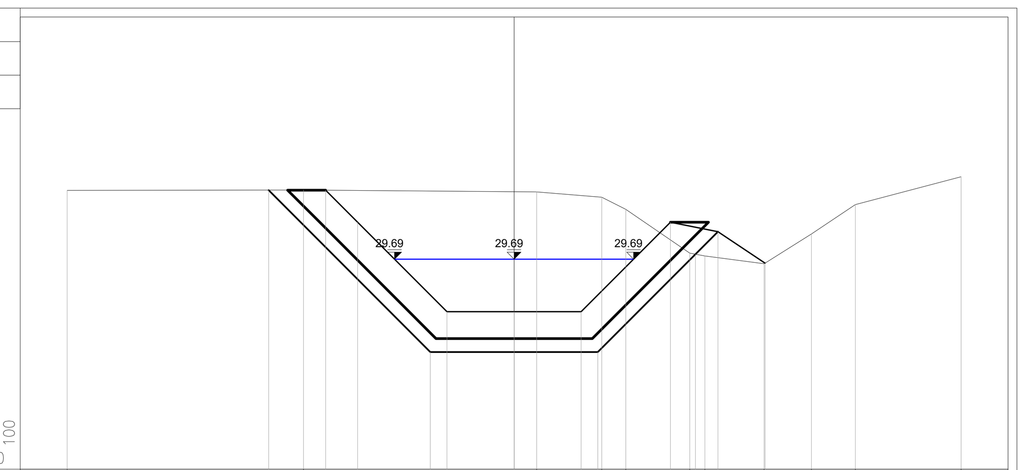


| | |
|---|---|
| PROGRESSIVE TERRENO | -10.00, -4.71, 0.50, 1.96, 2.50, 3.93, 4.27, 5.59, 6.65, 7.63, 10.00 |
| PARZIALI TERRENO | 5.29, 5.21, 1.46, 0.54, 1.43, 0.34, 1.32, 1.06, 0.98, 2.37 |
| QUOTE TERRENO | 31.23, 31.23, 31.19, 31.08, 30.80, 29.83, 29.76, 29.59, 30.25, 30.91, 31.53 |
| PROGRESSIVE PROGETTO | -4.21, -3.50, -1.50, 0.00, 1.50, 3.50, 4.56, 5.61 |
| PARZIALI PROGETTO | 0.71, 2.00, 1.50, 1.50, 2.00, 1.06, 1.05 |
| QUOTE PROGETTO | 31.23, 30.52, 28.52, 28.52, 28.52, 30.52, 30.30, 29.60 |
| PROGRESSIVE SCAVO | -5.49, -1.87, 1.87, 4.06 |
| QUOTE SCAVO | 31.23, 27.62, 27.62, 29.80 |

PROFILO IN20-21-03_REV3
SEZIONE 168
PROGRESSIVA 3725.29

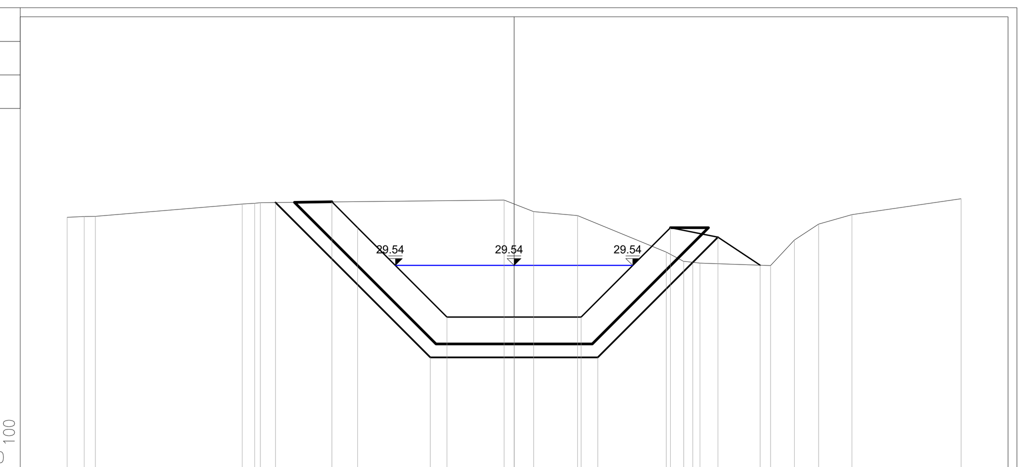


| | |
|---|---|
| PROGRESSIVE TERRENO | -10.00, -9.62, -9.37, -6.08, -5.80, -5.68, -0.22, 0.44, 1.42, 3.40, 3.79, 4.16, 5.74, 6.27, 6.81, 7.56, 10.00 |
| PARZIALI TERRENO | 0.38, 0.25, 3.29, 0.28, 0.12, 5.46, 0.66, 0.98, 1.98, 0.39, 0.37, 1.58, 0.53, 0.54, 0.75, 2.44 |
| QUOTE TERRENO | 30.62, 30.63, 30.64, 30.91, 30.93, 30.94, 31.00, 30.74, 30.66, 29.84, 29.63, 29.59, 29.54, 30.11, 30.46, 30.68, 31.03 |
| PROGRESSIVE PROGETTO | -4.08, -3.50, -1.50, 0.00, 1.50, 3.50, 4.56, 5.50 |
| PARZIALI PROGETTO | 0.58, 2.00, 1.50, 1.50, 2.00, 1.06, 0.94 |
| QUOTE PROGETTO | 30.96, 30.38, 28.38, 28.38, 28.38, 30.38, 30.17, 29.54 |
| PROGRESSIVE SCAVO | -5.34, -1.87, 1.87, 4.00 |
| QUOTE SCAVO | 30.95, 27.48, 27.48, 29.61 |

QUADRO D'UNIONE – Scala 1:200000

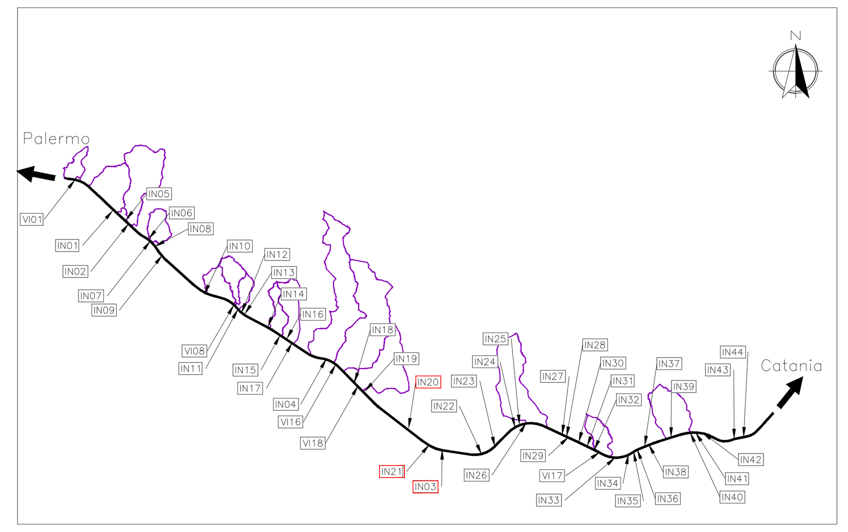


Linea Ferroviaria di progetto — Bacini idrografici
Livello idrico

COMMITTENTE: RFI RETE FERROVIARIA ITALIANA – GRUPPO FERROVIE DELLO STATO

DIREZIONE LAVORI: ITALFERR – GRUPPO FERROVIE DELLO STATO

APPALTATORE: MANDATARIA: salini impregilo – MANDANTI: ASTALDI, Costruzioni Linee Ferroviarie s.p.a., S.I.F.E.L.

PROGETTAZIONE: MANDATARIA: TECH PROJECT ingegneria integrata ® – MANDANTI: Lombardi (Lombardi Ingegneria S.r.l., Lombardi SA Ingegneri Consulenti), SETECO ingegneria s.r.l.

**PROGETTO ESECUTIVO DI VARIANTE**

**DIRETTRICE FERROVIARIA MESSINA - CATANIA - PALERMO**
**NUOVO COLLEGAMENTO PALERMO - CATANIA**
**RADDOPPIO DELLA TRATTA BICOCCA - CATENANUOVA**

DISEGNO

ID - IDROLOGIA E IDRAULICA
ATTRAVERSAMENTI MINORI
Sezioni trasversali Canale IN20-IN21-IN03 Ta. 14/17

| APPALTATORE | PROGETTAZIONE | | |
|---|---|---|---|
| DIRETTORE TECNICO Ing. G. PARISI GIOVANNI 03.08.2023 15:03:31 UTC | DIRETTORE DELLA PROGETTAZIONE Ing. G.TANZI | | |

| COMMESSA | LOTTO | FASE | ENTE | TIPO DOC. | OPERA/DISCIPLINA | PROGR. | REV. | SCALA: |
|---|---|---|---|---|---|---|---|---|
| RS39 | 10 | V | ZZ | WA | ID1200 | 043 | B | 1:100 |

| Rev. | Descrizione | Redatto | Data | Verificato | Data | Approvato | Data | Autorizzato Data |
|---|---|---|---|---|---|---|---|---|
| A | Emissione a seguito di Ods n.1607 | F.Ricci | 06/2022 | C.Beltrami | 06/2022 | G.Tanzi | 06/2022 | Ing.G.TANZI |
| B | Emissione a seguito di RdV 0000000433 | F.Ricci | 08/2023 | C.Beltrami | 08/2023 | G.Tanzi | 08/2023 | TANZI GIANCARLO Ordine degli Ingegneri della Provincia di Roma Ingegnere 03.08.2023 17:59:47 GMT+01:00 |
| | | | | | | | | Agosto 2023 |

File: RS39-10-V-ZZ-WA-ID1200-043_B.DWG | n. Elab.: