PROFILO IN20-21-03_REV3
SEZIONE 169
PROGRESSIVA 3750.01

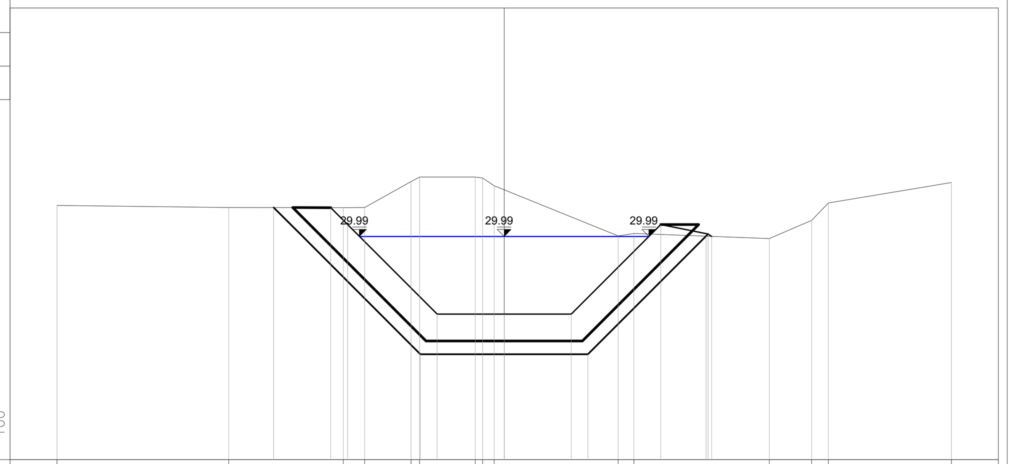

PROGRESSIVE TERRENO	-10.00 -6.16 -3.60 -3.12 -2.08 -1.89 -0.65 -0.48 -0.22 2.55 2.90 5.93 6.88 7.25 10.00
PARZIALI TERRENO	3.84 2.56 0.48 1.04 0.19 1.24 0.17 0.26 2.77 0.35 3.03 0.95 0.37 2.75
QUOTE TERRENO	30.68 30.64 30.63 30.64 31.22 31.32 31.32 31.30 31.12 30.00 30.05 29.94 30.35 30.74 31.19
PROGRESSIVE PROGETTO	-3.88 -3.50 -1.50 0.00 1.50 3.50 4.56 4.64
PARZIALI PROGETTO	0.38 2.00 1.50 1.50 2.00 1.06 0.08
QUOTE PROGETTO	30.63 30.25 28.25 28.25 28.25 30.25 30.04 29.99
PROGRESSIVE SCAVO	-5.15 -1.87 1.87 4.51
QUOTE SCAVO	30.64 27.35 27.35 29.99

PROFILO IN20-21-03_REV3
SEZIONE 173
PROGRESSIVA 3829.23

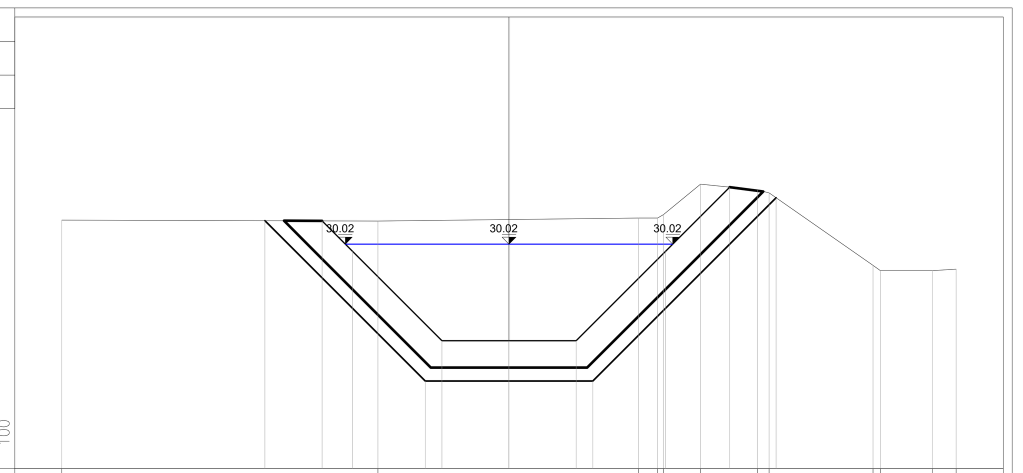

PROGRESSIVE TERRENO	-10.00 -2.93 2.89 3.32 3.45 4.28 5.56 5.82 8.14 8.30 9.47 10.00
PARZIALI TERRENO	7.07 5.82 0.43 0.13 0.83 1.28 0.26 2.32 0.16 1.17 0.53
QUOTE TERRENO	30.56 30.54 30.60 30.60 30.68 31.36 31.23 31.16 29.54 29.43 29.43 29.46
PROGRESSIVE PROGETTO	-4.18 -3.50 -1.50 0.00 1.50 3.50 4.93
PARZIALI PROGETTO	0.68 2.00 1.50 1.50 2.00 1.43
QUOTE PROGETTO	30.54 29.86 27.86 27.86 27.86 29.86 31.29
PROGRESSIVE SCAVO	-5.46 -1.87 1.87 5.97
QUOTE SCAVO	30.54 26.96 26.96 31.06

PROFILO IN20-21-03_REV3
SEZIONE 177
PROGRESSIVA 3874.15

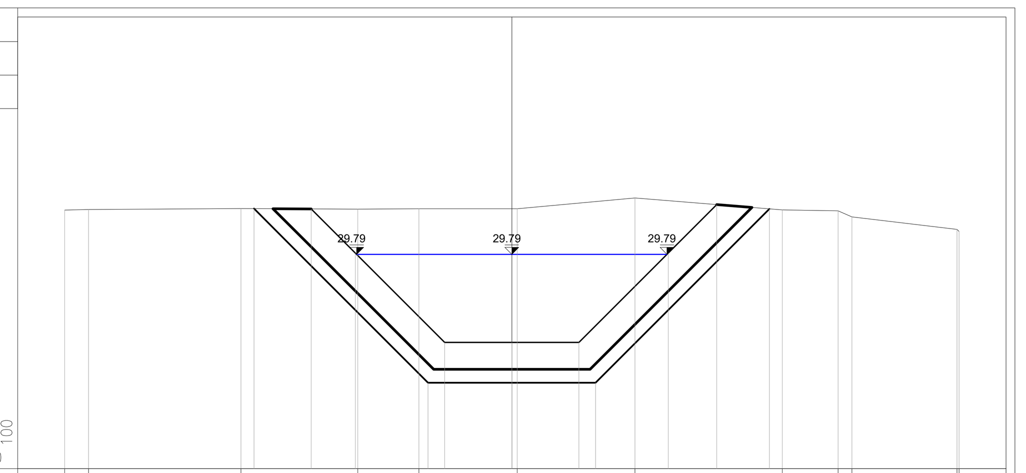

PROGRESSIVE TERRENO	-10.00 -9.46 -6.06 -3.45 -2.08 0.12 2.75 6.05 7.29 7.61 9.95 10.00
PARZIALI TERRENO	0.54 3.40 2.61 1.37 2.20 2.63 3.30 1.24 0.32 2.34 0.05
QUOTE TERRENO	30.78 30.79 30.81 30.80 30.81 30.81 31.05 30.78 30.76 30.63 30.35 30.30
PROGRESSIVE PROGETTO	-4.49 -3.50 -1.50 0.00 1.50 3.50 4.58
PARZIALI PROGETTO	0.99 2.00 1.50 1.50 2.00 1.08
QUOTE PROGETTO	30.81 29.82 27.82 27.82 27.82 29.82 30.90
PROGRESSIVE SCAVO	-5.77 -1.87 1.87 5.76
QUOTE SCAVO	30.81 26.92 26.92 30.81

PROFILO IN20-21-03_REV3
SEZIONE 170
PROGRESSIVA 3774.73

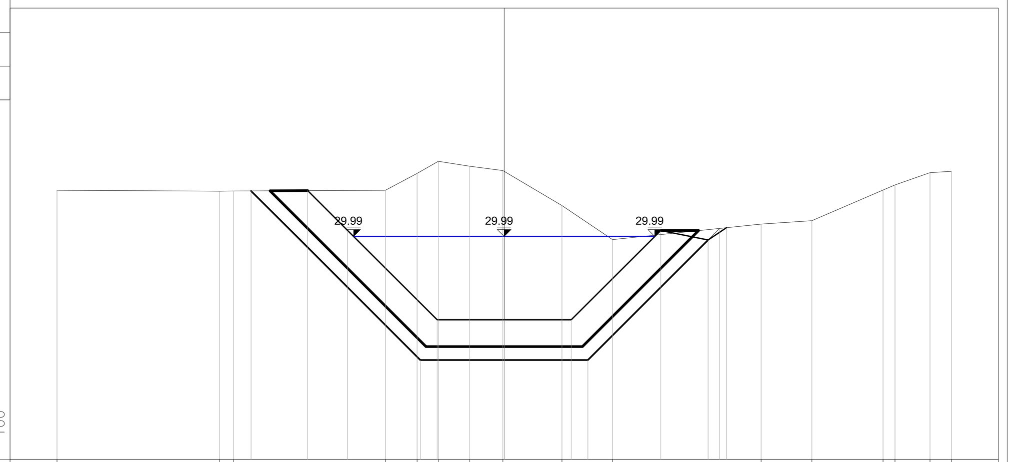

PROGRESSIVE TERRENO	-10.00 -6.36 -6.05 -2.65 -1.95 -1.47 -0.77 -0.03 1.29 2.42 5.75 6.88 8.47 8.74 9.52 10.00
PARZIALI TERRENO	3.64 0.31 3.40 0.70 0.48 0.70 0.74 1.32 1.13 3.33 1.13 1.59 0.27 0.78 0.48
QUOTE TERRENO	31.03 31.00 31.01 31.02 31.40 31.67 31.56 31.47 30.68 29.92 30.27 30.35 31.03 31.14 31.42 31.45
PROGRESSIVE PROGETTO	-4.39 -3.50 -1.50 0.00 1.50 3.50 4.56 4.97
PARZIALI PROGETTO	0.89 2.00 1.50 1.50 2.00 1.06 0.41
QUOTE PROGETTO	31.02 30.12 28.12 28.12 28.12 30.12 29.91 30.18
PROGRESSIVE SCAVO	-5.66 -1.87 1.87 4.82
QUOTE SCAVO	31.01 27.22 27.22 30.17

PROFILO IN20-21-03_REV3
SEZIONE 174
PROGRESSIVA 3831.23

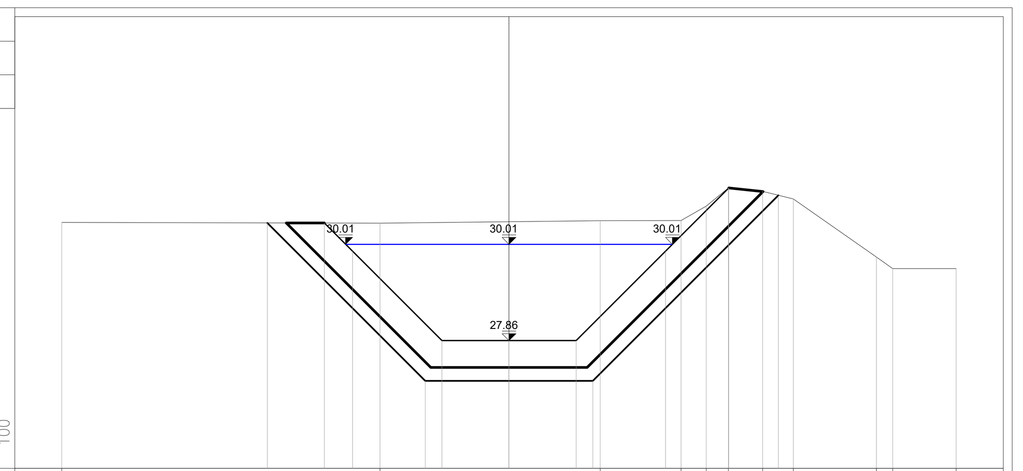

PROGRESSIVE TERRENO	-10.00 -2.89 2.04 3.85 4.41 4.91 5.67 6.36 8.21 8.58 10.00
PARZIALI TERRENO	7.11 4.93 1.81 0.56 0.50 0.76 0.69 1.85 0.37 1.42
QUOTE TERRENO	30.50 30.48 30.54 30.54 30.86 31.27 31.19 31.02 29.73 29.47 29.47
PROGRESSIVE PROGETTO	-4.13 -3.50 -1.50 0.00 1.50 3.50 4.91
PARZIALI PROGETTO	0.63 2.00 1.50 1.50 2.00 1.41
QUOTE PROGETTO	30.49 29.86 27.86 27.86 27.86 29.86 31.27
PROGRESSIVE SCAVO	-5.40 -1.87 1.87 6.02
QUOTE SCAVO	30.49 26.96 26.96 31.11

PROFILO IN20-21-03_REV3
SEZIONE 178
PROGRESSIVA 3898.97

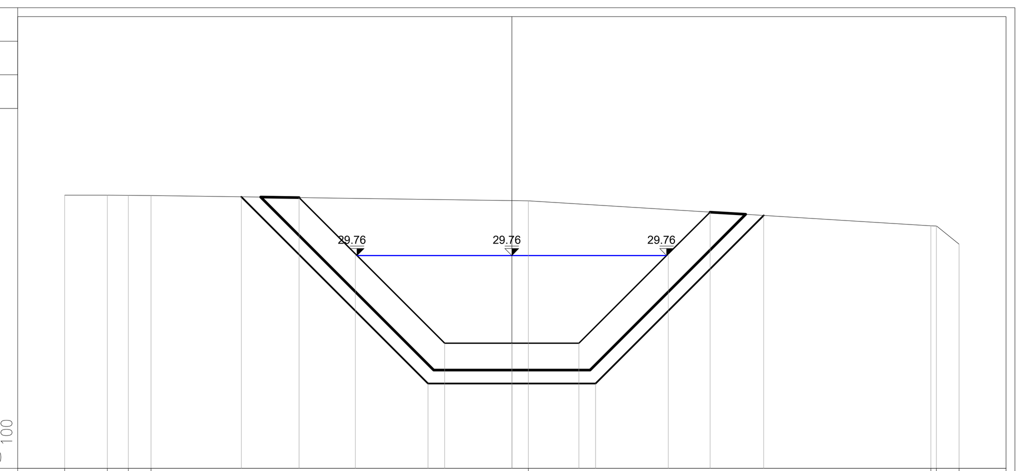

PROGRESSIVE TERRENO	-10.00 -9.04 -8.57 -8.07 0.37 9.37 9.49 10.00
PARZIALI TERRENO	0.96 0.47 0.50 8.44 9.00 0.12 0.51
QUOTE TERRENO	31.11 31.11 31.11 31.10 30.98 30.42 30.42 30.01
PROGRESSIVE PROGETTO	-4.76 -3.50 -1.50 0.00 1.50 3.50 4.43
PARZIALI PROGETTO	1.26 2.00 1.50 1.50 2.00 0.93
QUOTE PROGETTO	31.05 29.80 27.80 27.80 27.80 29.80 30.73
PROGRESSIVE SCAVO	-6.05 -1.87 1.87 5.63
QUOTE SCAVO	31.07 26.90 26.90 30.66

PROFILO IN20-21-03_REV3
SEZIONE 171
PROGRESSIVA 3799.46

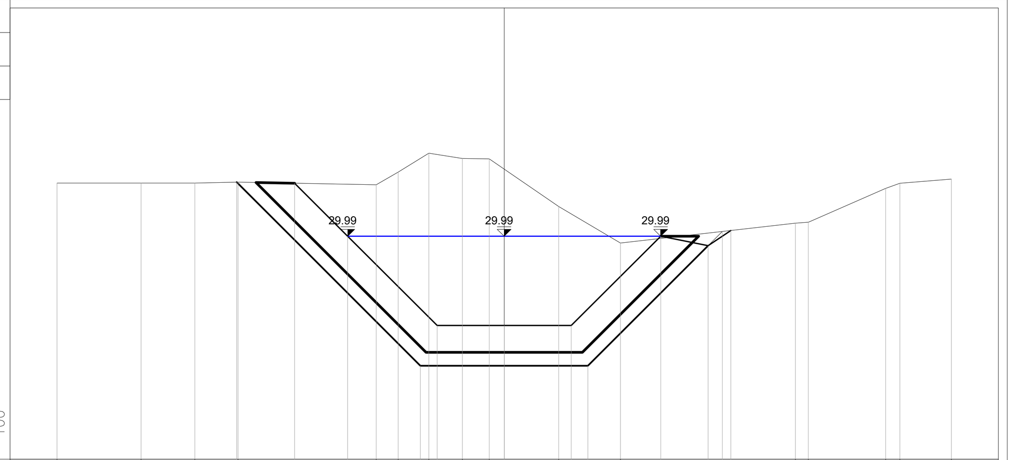

PROGRESSIVE TERRENO	-10.00 -8.12 -6.92 -5.95 -2.86 -2.37 -1.69 -0.93 -0.33 1.22 2.60 6.51 6.80 8.53 8.85 10.00
PARZIALI TERRENO	1.88 1.20 0.97 3.09 0.49 0.68 0.76 0.60 1.55 1.38 3.91 0.29 1.73 0.32 1.15
QUOTE TERRENO	31.18 31.18 31.18 31.20 31.14 31.43 31.85 31.73 31.72 30.65 29.84 30.28 30.30 31.06 31.17 31.27
PROGRESSIVE PROGETTO	-4.68 -3.50 -1.50 0.00 1.50 3.50 4.56 5.07
PARZIALI PROGETTO	1.18 2.00 1.50 1.50 2.00 1.06 0.51
QUOTE PROGETTO	31.18 29.99 27.99 27.99 27.99 29.99 29.78 30.12
PROGRESSIVE SCAVO	-5.98 -1.87 1.87 4.88
QUOTE SCAVO	31.20 27.09 27.09 30.10

PROFILO IN20-21-03_REV3
SEZIONE 175
PROGRESSIVA 3848.65

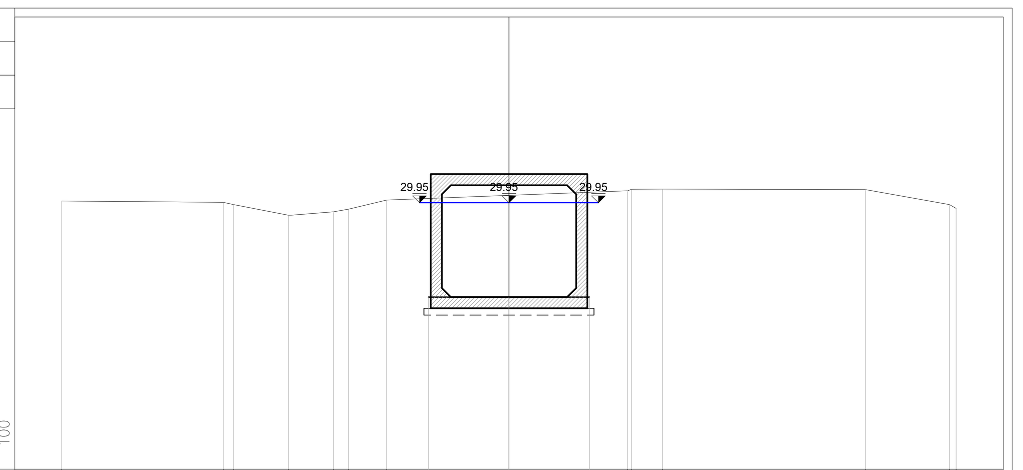

PROGRESSIVE TERRENO	-10.00 -6.39 -6.16 -4.93 -3.92 -3.59 -2.74 2.65 2.74 3.43 7.98 9.85 10.00
PARZIALI TERRENO	3.61 0.23 1.23 1.01 0.33 0.85 5.39 0.09 0.69 4.55 1.87 0.15
QUOTE TERRENO	29.99 29.96 29.91 29.67 29.75 29.81 30.01 30.22 30.25 30.25 30.25 29.91 29.82
PROGRESSIVE PROGETTO	-1.80 0.00 1.80
PARZIALI PROGETTO	1.80 1.80
QUOTE PROGETTO	27.84 27.84 27.84
PROGRESSIVE SCAVO	
QUOTE SCAVO	

PROFILO IN20-21-03_REV3
SEZIONE 179
PROGRESSIVA 3923.86

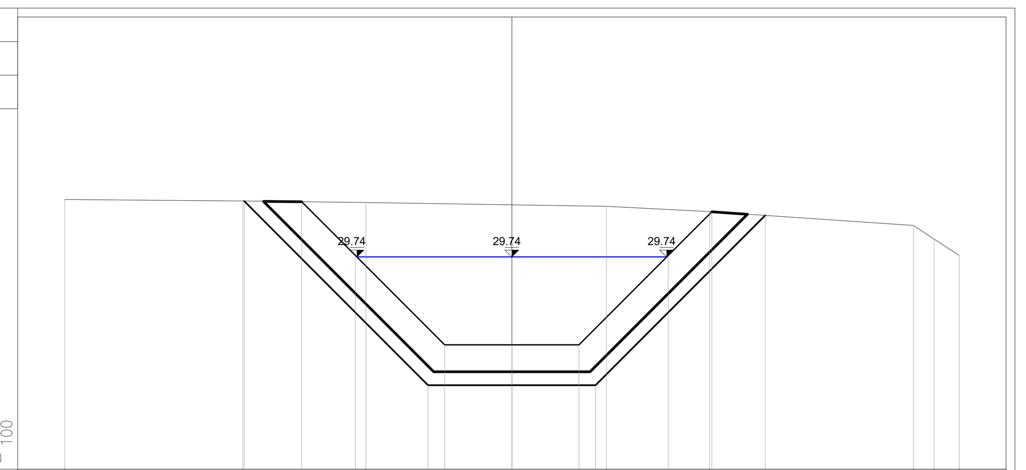

PROGRESSIVE TERRENO	-10.00 -6.01 -3.26 2.11 4.42 8.98 9.44 10.00
PARZIALI TERRENO	3.99 2.75 5.37 2.31 4.56 0.46 0.56
QUOTE TERRENO	31.02 30.99 30.96 30.87 30.75 30.44 30.14 29.77
PROGRESSIVE PROGETTO	-4.70 -3.50 -1.50 0.00 1.50 3.50 4.47
PARZIALI PROGETTO	1.20 2.00 1.50 1.50 2.00 0.97
QUOTE PROGETTO	30.97 29.78 27.78 27.78 27.78 29.78 30.75
PROGRESSIVE SCAVO	-5.98 -1.87 1.87 5.66
QUOTE SCAVO	30.99 26.88 26.88 30.67

PROFILO IN20-21-03_REV3
SEZIONE 172
PROGRESSIVA 3823.64

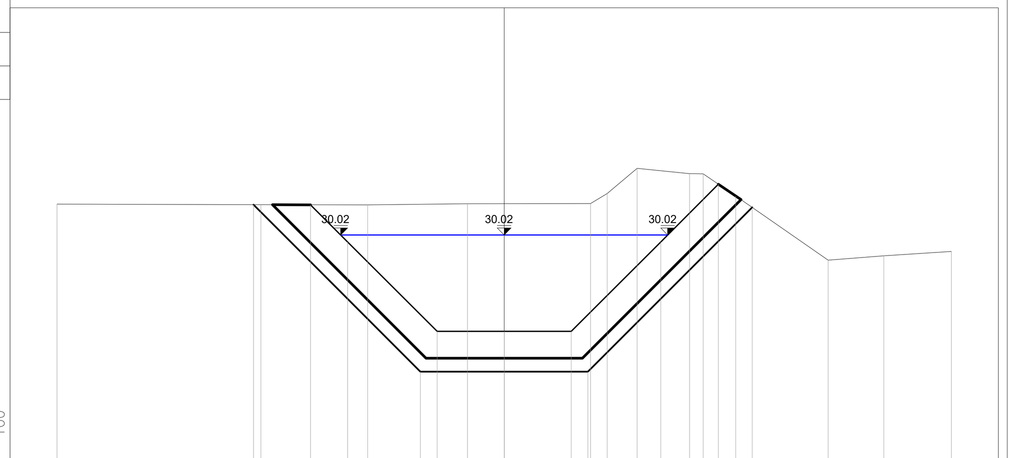

PROGRESSIVE TERRENO	-10.00 -5.44 -3.05 -0.82 1.93 2.30 2.97 4.15 4.45 5.18 7.24 8.49 10.00
PARZIALI TERRENO	4.56 2.39 2.23 2.75 0.37 0.67 1.18 0.30 0.73 2.06 1.25 1.51
QUOTE TERRENO	30.71 30.70 30.69 30.72 30.72 30.95 31.51 31.39 31.39 30.89 29.46 29.55 29.65
PROGRESSIVE PROGETTO	-4.33 -3.50 -1.50 0.00 1.50 3.50 4.79
PARZIALI PROGETTO	0.83 2.00 1.50 1.50 2.00 1.29
QUOTE PROGETTO	30.69 29.86 27.86 27.86 27.86 29.86 31.15
PROGRESSIVE SCAVO	-5.61 -1.87 1.87 5.54
QUOTE SCAVO	30.70 26.96 26.96 30.64

PROFILO IN20-21-03_REV3
SEZIONE 176
PROGRESSIVA 3855.15

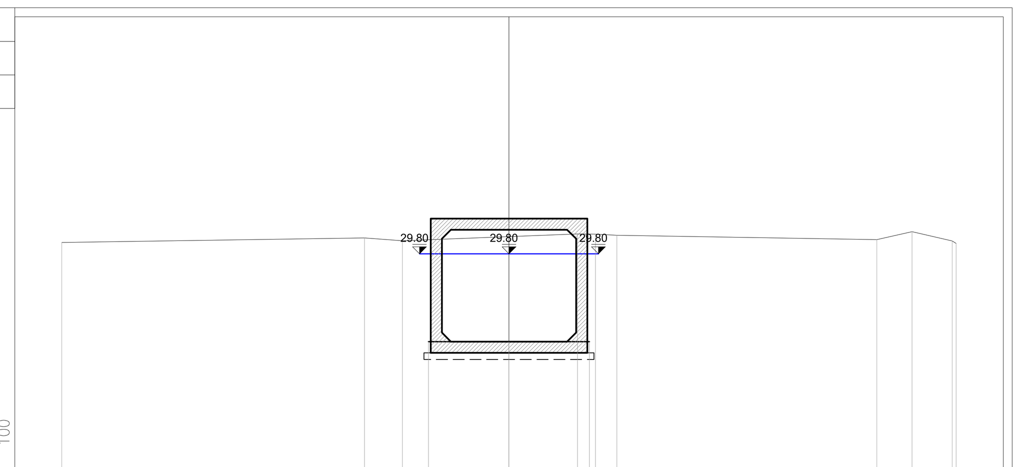

PROGRESSIVE TERRENO	-10.00 -3.23 -2.39 1.53 1.93 2.41 8.22 9.01 9.91 10.00
PARZIALI TERRENO	6.77 0.84 3.92 0.40 0.48 5.81 0.79 0.90 0.09
QUOTE TERRENO	30.05 30.15 30.09 30.24 30.24 30.21 30.12 30.29 30.08 30.03
PROGRESSIVE PROGETTO	-1.80 0.00 1.80
PARZIALI PROGETTO	1.80 1.80
QUOTE PROGETTO	27.84 27.84 27.84
PROGRESSIVE SCAVO	
QUOTE SCAVO	

PROFILO IN20-21-03_REV3
SEZIONE 180
PROGRESSIVA 3948.83

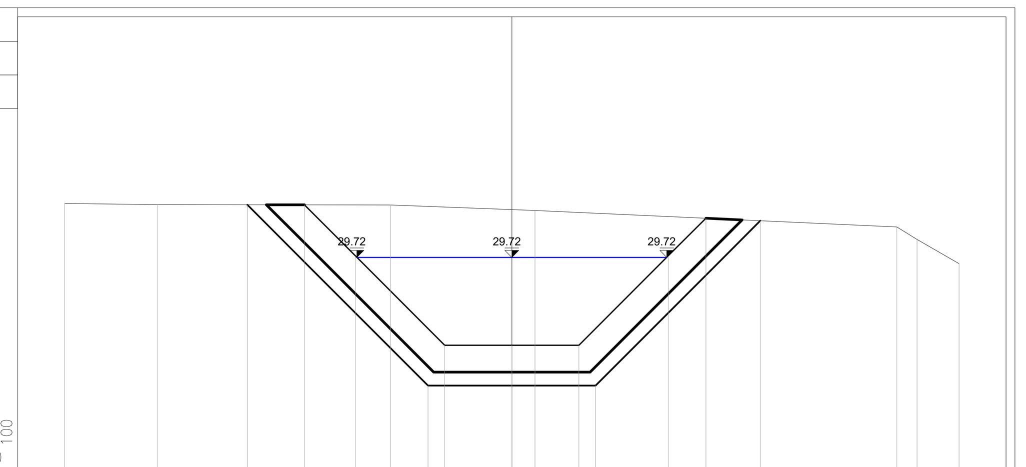

PROGRESSIVE TERRENO	-10.00 -7.93 -2.71 0.52 8.61 9.06 10.00
PARZIALI TERRENO	2.07 5.22 3.23 8.09 0.45 0.94
QUOTE TERRENO	30.93 30.90 30.89 30.77 30.40 30.12 29.58
PROGRESSIVE PROGETTO	-4.64 -3.50 -1.50 0.00 1.50 3.50 4.34
PARZIALI PROGETTO	1.14 2.00 1.50 1.50 2.00 0.84
QUOTE PROGETTO	30.89 29.75 27.75 27.75 27.75 29.75 30.59
PROGRESSIVE SCAVO	-5.91 -1.87 1.87 5.56
QUOTE SCAVO	30.90 26.85 26.85 30.54

QUADRO D'UNIONE – Scala 1:200000

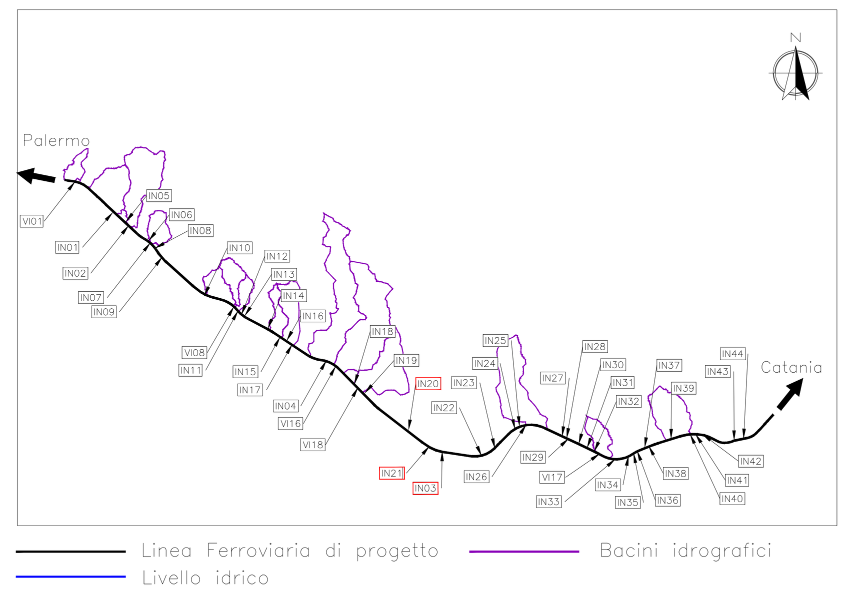

Linea Ferroviaria di progetto — Bacini idrografici
Livello idrico

COMMITTENTE: RFI RETE FERROVIARIA ITALIANA GRUPPO FERROVIE DELLO STATO

DIREZIONE LAVORI: ITALFERR GRUPPO FERROVIE DELLO STATO

APPALTATORE: MANDATARIA: salini impregilo — MANDANTI: ASTALDI, Costruzioni Linee Ferroviarie s.p.a., S.I.F.EL.

PROGETTAZIONE: MANDATARIA: TECH PROJECT ingegneria integrata ® — MANDANTI: Lombardi (Lombardi Ingegneria S.r.l., Lombardi SA Ingegneri Consulenti), SETECO ingegneria s.r.l.

PROGETTO ESECUTIVO DI VARIANTE

DIRETTRICE FERROVIARIA MESSINA - CATANIA - PALERMO
NUOVO COLLEGAMENTO PALERMO - CATANIA
RADDOPPIO DELLA TRATTA BICOCCA - CATENANUOVA

DISEGNO

ID - IDROLOGIA E IDRAULICA
ATTRAVERSAMENTI MINORI
Sezioni trasversali Canale IN20-IN21-IN03 Ta. 15/17

APPALTATORE	PROGETTAZIONE		
DIRETTORE TECNICO Ing. G. PARISI GIOVANNI 03.08.2023 15:03:32 UTC	DIRETTORE DELLA PROGETTAZIONE Ing. G.TANZI		

COMMESSA	LOTTO	FASE	ENTE	TIPO DOC.	OPERA/DISCIPLINA	PROGR.	REV.	SCALA:
RS39	10	V	ZZ	WA	ID1200	044	B	1:100

Rev.	Descrizione	Redatto	Data	Verificato	Data	Approvato	Data	Autorizzato Data
A	Emissione a seguito di Ods n.1607	F.Ricci	06/2022	C.Beltrami	06/2022	G.Tanzi	06/2022	Ing.G.TANZI
B	Emissione a seguito di RdV 0000000433	F.Ricci	08/2023	C.Beltrami	08/2023	G.Tanzi	08/2023	TANZI GIANCARLO Ordine degli Ingegneri della Provincia di Roma Ingegnere 03.08.2023 17:59:47 GMT+01:00
								Agosto 2023

File: RS39-10-V-ZZ-WA-ID1200-044_B.DWG — n. Elab.: