PROFILO IN20-21-03_REV3
SEZIONE 181
PROGRESSIVA 3973.83

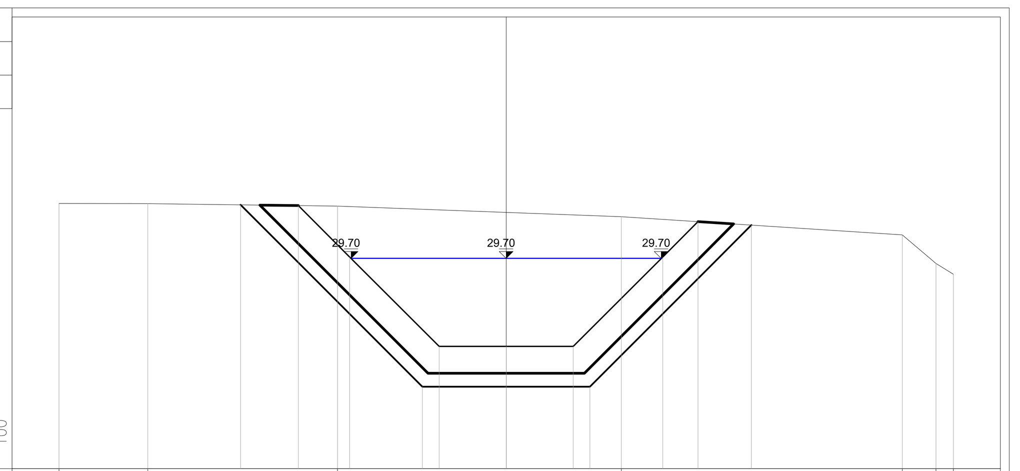

PROGRESSIVE TERRENO	-10.00, -8.01, -3.77, 2.57, 8.86, 9.61, 10.00
PARZIALI TERRENO	1.99, 4.24, 6.34, 6.29, 0.75, 0.39
QUOTE TERRENO	30.93, 30.93, 30.87, 30.63, 30.23, 29.59, 29.35
PROGRESSIVE PROGETTO	-4.65, -3.50, -1.50, 0.00, 1.50, 3.50, 4.29
PARZIALI PROGETTO	1.15, 2.00, 1.50, 1.50, 2.00, 0.79
QUOTE PROGETTO	30.88, 29.73, 27.73, 27.73, 27.73, 29.73, 30.52
PROGRESSIVE SCAVO	-5.94, -1.87, 1.87, 5.48
QUOTE SCAVO	30.90, 26.83, 26.83, 30.44

PROFILO IN20-21-03_REV3
SEZIONE 182
PROGRESSIVA 3998.83

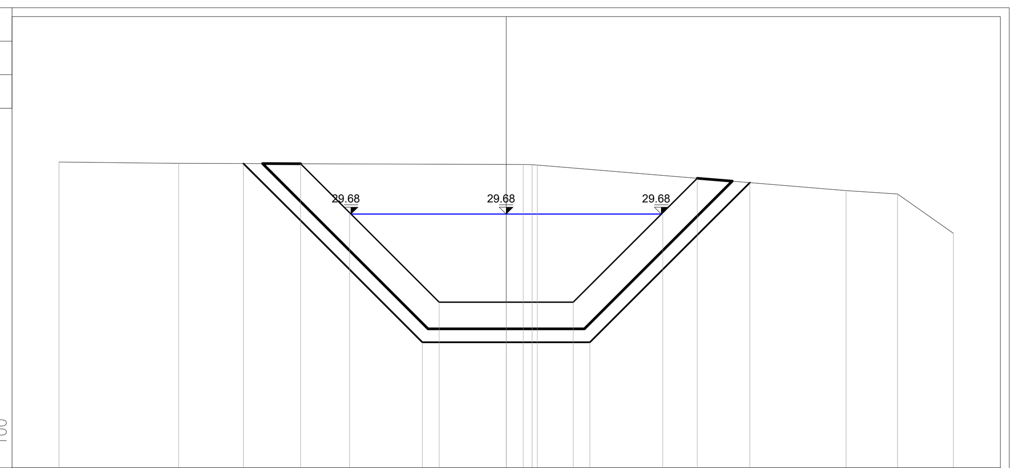

PROGRESSIVE TERRENO	-10.00, -7.32, 0.38, 0.58, 0.69, 7.60, 8.75, 10.00
PARZIALI TERRENO	2.68, 7.70, 0.20, 0.11, 6.91, 1.15, 1.25
QUOTE TERRENO	30.85, 30.82, 30.79, 30.79, 30.78, 30.21, 30.13, 29.25
PROGRESSIVE PROGETTO	-4.60, -3.50, -1.50, 0.00, 1.50, 3.50, 4.27
PARZIALI PROGETTO	1.10, 2.00, 1.50, 1.50, 2.00, 0.77
QUOTE PROGETTO	30.81, 29.71, 27.71, 27.71, 27.71, 29.71, 30.48
PROGRESSIVE SCAVO	-5.87, -1.87, 1.87, 5.45
QUOTE SCAVO	30.81, 26.81, 26.81, 30.39

PROFILO IN20-21-03_REV3
SEZIONE 183
PROGRESSIVA 4023.83

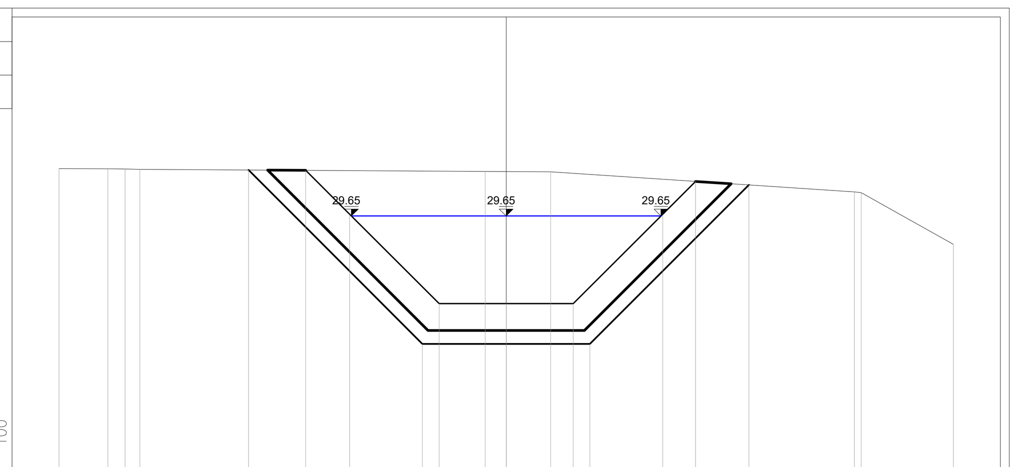

PROGRESSIVE TERRENO	-10.00, -8.91, -8.52, -8.19, -0.47, 1.00, 7.79, 7.94, 10.00
PARZIALI TERRENO	1.09, 0.39, 0.33, 7.72, 1.47, 6.79, 0.15, 2.06
QUOTE TERRENO	30.71, 30.70, 30.70, 30.69, 30.65, 30.64, 30.19, 30.17, 29.02
PROGRESSIVE PROGETTO	-4.48, -3.50, -1.50, 0.00, 1.50, 3.50, 4.23
PARZIALI PROGETTO	0.98, 2.00, 1.50, 1.50, 2.00, 0.73
QUOTE PROGETTO	30.67, 29.69, 27.69, 27.69, 27.69, 29.69, 30.42
PROGRESSIVE SCAVO	-5.76, -1.87, 1.87, 5.43
QUOTE SCAVO	30.68, 26.79, 26.79, 30.34

PROFILO IN20-21-03_REV3
SEZIONE 184
PROGRESSIVA 4048.83

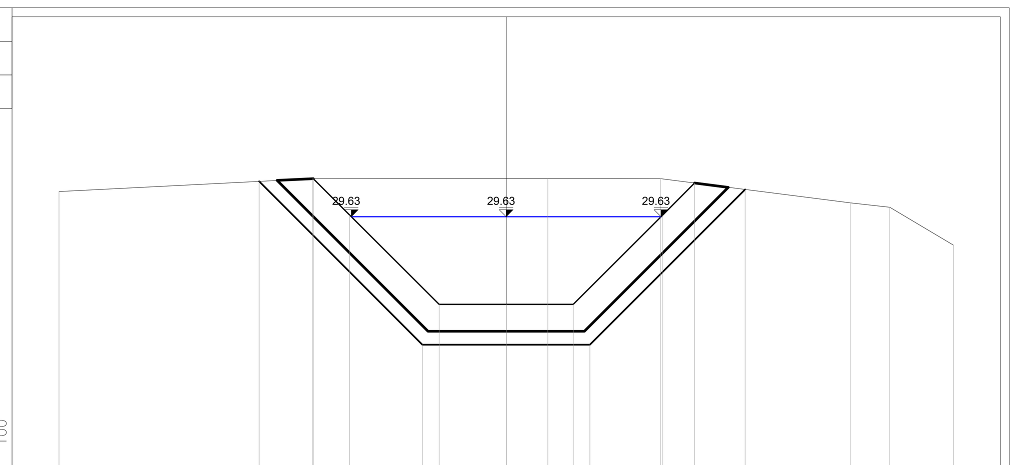

PROGRESSIVE TERRENO	-10.00, -4.32, 0.93, 3.45, 7.70, 8.58, 10.00
PARZIALI TERRENO	5.68, 5.25, 2.52, 4.25, 0.88, 1.42
QUOTE TERRENO	30.19, 30.48, 30.48, 30.48, 29.94, 29.84, 28.99
PROGRESSIVE PROGETTO	-4.31, -3.50, -1.50, 0.00, 1.50, 3.50, 4.21
PARZIALI PROGETTO	0.81, 2.00, 1.50, 1.50, 2.00, 0.71
QUOTE PROGETTO	30.48, 29.67, 27.67, 27.67, 27.67, 29.67, 30.38
PROGRESSIVE SCAVO	-5.53, -1.87, 1.87, 5.34
QUOTE SCAVO	30.42, 26.77, 26.77, 30.24

PROFILO IN20-21-03_REV3
SEZIONE 185
PROGRESSIVA 4073.87

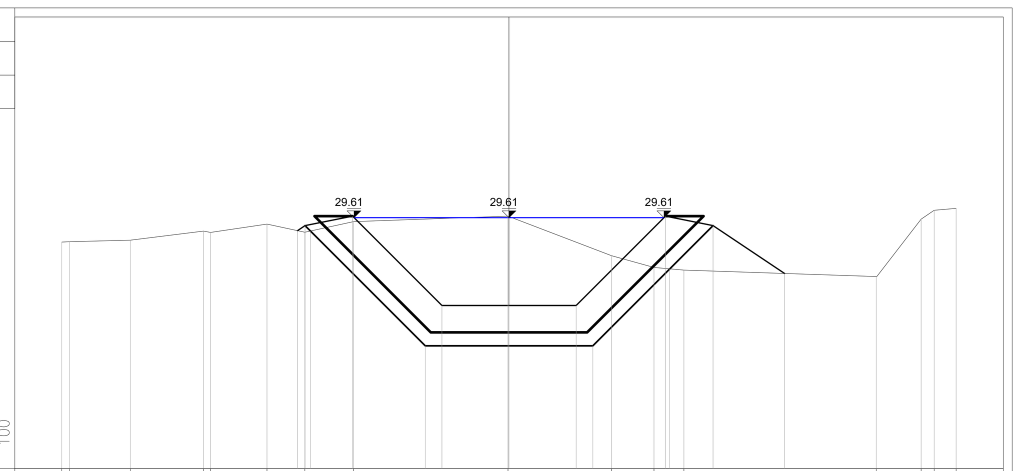

PROGRESSIVE TERRENO	-10.00, -9.82, -8.47, -6.83, -6.67, -5.41, -4.57, -3.48, -0.02, 2.29, 3.24, 3.91, 8.21, 9.22, 9.51, 10.00
PARZIALI TERRENO	0.18, 1.35, 1.64, 0.16, 1.26, 0.84, 1.09, 3.46, 2.31, 0.95, 0.67, 4.30, 1.01, 0.29, 0.49
QUOTE TERRENO	29.07, 29.07, 29.11, 29.31, 29.28, 29.47, 29.29, 29.52, 29.65, 28.76, 28.50, 28.44, 28.30, 29.58, 29.78, 29.82
PROGRESSIVE PROGETTO	-4.73, -4.56, -3.50, -1.50, 0.00, 1.50, 3.50, 4.56, 6.16
PARZIALI PROGETTO	0.17, 1.06, 2.00, 1.50, 1.50, 2.00, 1.06, 1.60
QUOTE PROGETTO	29.32, 29.43, 29.65, 27.65, 27.65, 27.65, 29.65, 29.43, 28.36
PROGRESSIVE SCAVO	-4.44, -1.87, 1.87, 3.59
QUOTE SCAVO	29.31, 26.75, 26.75, 28.47

PROFILO IN20-21-03_REV3
SEZIONE 186
PROGRESSIVA 4098.87

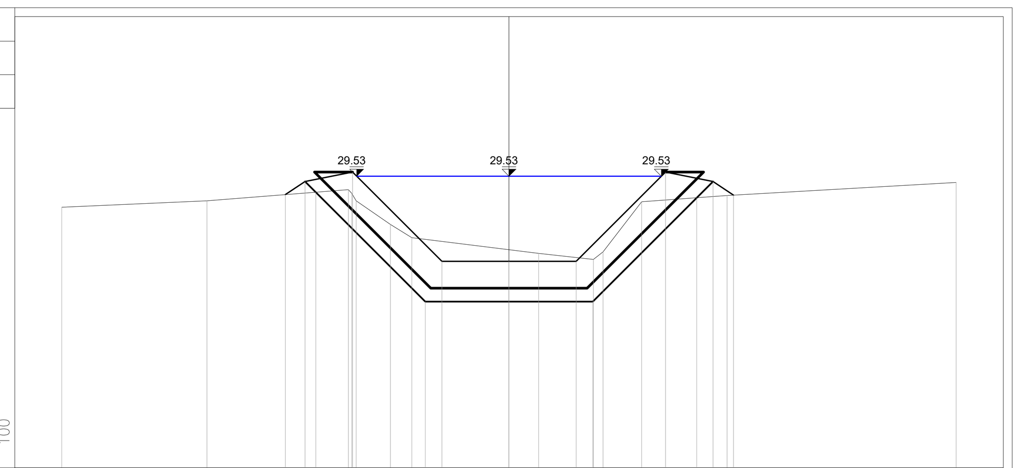

PROGRESSIVE TERRENO	-10.00, -6.75, -3.59, -3.51, -3.42, -2.65, -2.17, 0.66, 1.89, 2.10, 2.97, 4.88, 10.00
PARZIALI TERRENO	3.25, 3.16, 0.08, 0.09, 0.77, 0.48, 2.83, 1.23, 0.21, 0.87, 1.91, 5.12
QUOTE TERRENO	28.84, 28.98, 29.23, 29.14, 28.98, 28.45, 28.15, 27.80, 27.66, 27.84, 28.96, 29.10, 29.39
PROGRESSIVE PROGETTO	-5.00, -4.56, -3.50, -1.50, 0.00, 1.50, 3.50, 4.56, 5.02
PARZIALI PROGETTO	0.44, 1.06, 2.00, 1.50, 1.50, 2.00, 1.06, 0.46
QUOTE PROGETTO	29.12, 29.41, 29.62, 27.62, 27.62, 27.62, 29.62, 29.41, 29.11
PROGRESSIVE SCAVO	-4.32, -1.87, 1.87, 4.20
QUOTE SCAVO	29.17, 26.72, 26.72, 29.05

PROFILO IN20-21-03_REV3
SEZIONE 187
PROGRESSIVA 4123.87

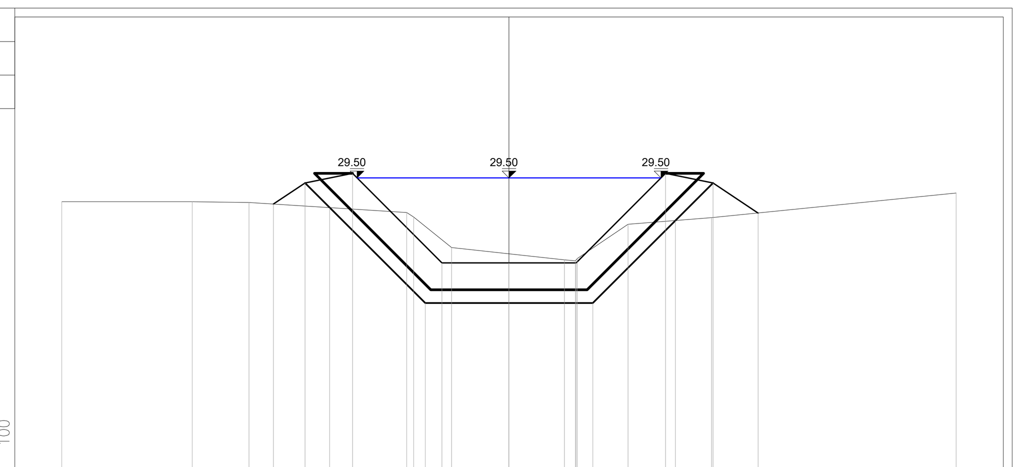

PROGRESSIVE TERRENO	-10.00, -7.08, -5.82, -2.29, -2.13, -1.29, 1.24, 1.49, 1.53, 2.66, 4.53, 10.00
PARZIALI TERRENO	2.92, 1.26, 3.53, 0.16, 0.84, 2.53, 0.25, 0.04, 1.13, 1.87, 5.47
QUOTE TERRENO	28.97, 28.97, 28.95, 28.73, 28.63, 27.94, 27.67, 27.65, 27.70, 28.46, 28.61, 29.16
PROGRESSIVE PROGETTO	-5.27, -4.56, -3.50, -1.50, 0.00, 1.50, 3.50, 4.56, 5.57
PARZIALI PROGETTO	0.71, 1.06, 2.00, 1.50, 1.50, 2.00, 1.06, 1.01
QUOTE PROGETTO	28.92, 29.39, 29.60, 27.60, 27.60, 27.60, 29.60, 29.39, 28.72
PROGRESSIVE SCAVO	-4.01, -1.87, 1.87, 3.72
QUOTE SCAVO	28.84, 26.70, 26.70, 28.55

PROFILO IN20-21-03_REV3
SEZIONE 188
PROGRESSIVA 4148.87

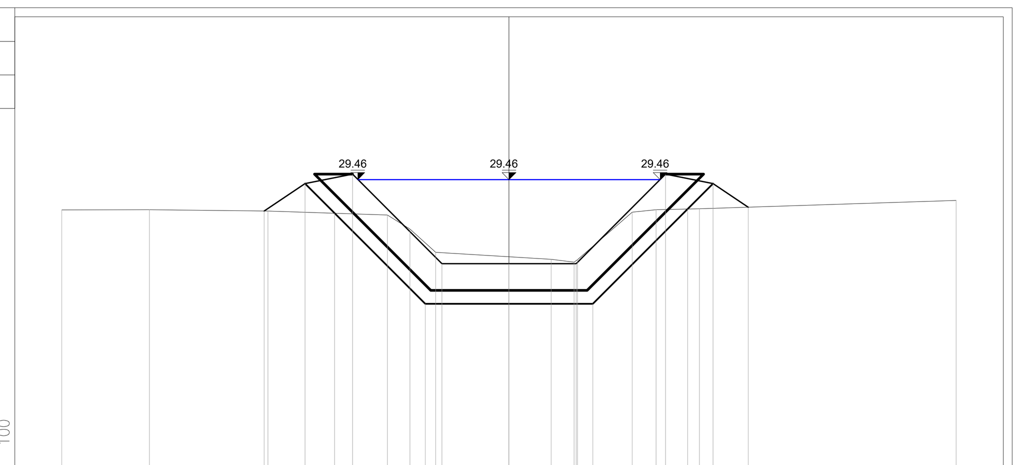

PROGRESSIVE TERRENO	-10.00, -8.04, -5.39, -2.72, -2.21, -1.64, 0.94, 1.45, 1.53, 2.75, 3.29, 4.26, 10.00
PARZIALI TERRENO	1.96, 2.65, 2.67, 0.51, 0.57, 2.58, 0.51, 0.08, 1.22, 0.54, 0.97, 5.74
QUOTE TERRENO	28.78, 28.79, 28.76, 28.66, 28.35, 27.83, 27.68, 27.61, 27.67, 28.73, 28.78, 28.81, 28.99
PROGRESSIVE PROGETTO	-5.48, -4.56, -3.50, -1.50, 0.00, 1.50, 3.50, 4.56, 5.35
PARZIALI PROGETTO	0.92, 1.06, 2.00, 1.50, 1.50, 2.00, 1.06, 0.79
QUOTE PROGETTO	28.76, 29.37, 29.58, 27.58, 27.58, 27.58, 29.58, 29.37, 28.84
PROGRESSIVE SCAVO	-3.90, -1.87, 1.87, 3.99
QUOTE SCAVO	28.71, 26.68, 26.68, 28.80

PROFILO IN20-21-03_REV3
SEZIONE 189
PROGRESSIVA 4173.87

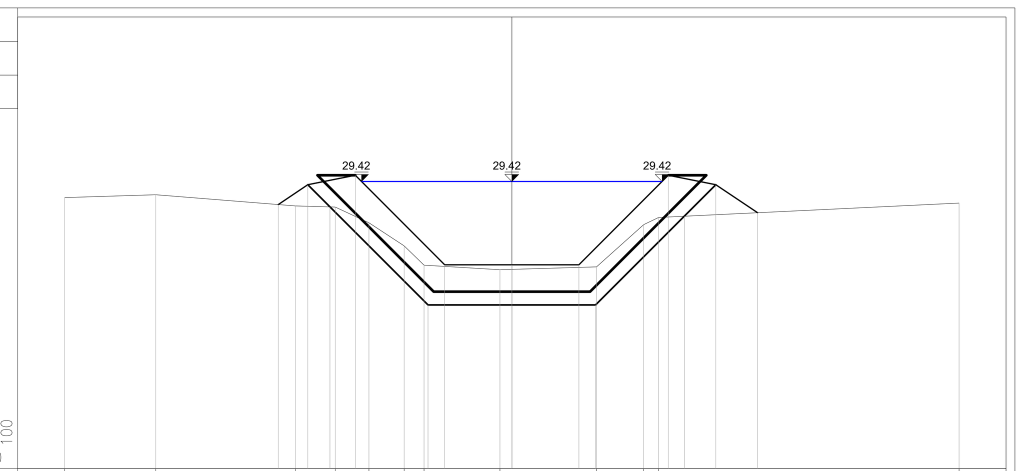

PROGRESSIVE TERRENO	-10.00, -7.96, -4.84, -3.95, -3.19, -2.41, -1.96, -0.27, 1.89, 2.95, 3.28, 10.00
PARZIALI TERRENO	2.04, 3.12, 0.89, 0.76, 0.78, 0.45, 1.69, 2.16, 1.06, 0.33, 6.72
QUOTE TERRENO	29.06, 29.12, 28.87, 28.85, 28.50, 27.98, 27.55, 27.45, 27.51, 28.45, 28.62, 28.94
PROGRESSIVE PROGETTO	-5.22, -4.56, -3.50, -1.50, 0.00, 1.50, 3.50, 4.56, 5.50
PARZIALI PROGETTO	0.66, 1.06, 2.00, 1.50, 1.50, 2.00, 1.06, 0.94
QUOTE PROGETTO	28.90, 29.35, 29.56, 27.56, 27.56, 27.56, 29.56, 29.35, 28.72
PROGRESSIVE SCAVO	-4.07, -1.87, 1.87, 3.86
QUOTE SCAVO	28.85, 26.66, 26.66, 28.64

PROFILO IN20-21-03_REV3
SEZIONE 190
PROGRESSIVA 4198.87

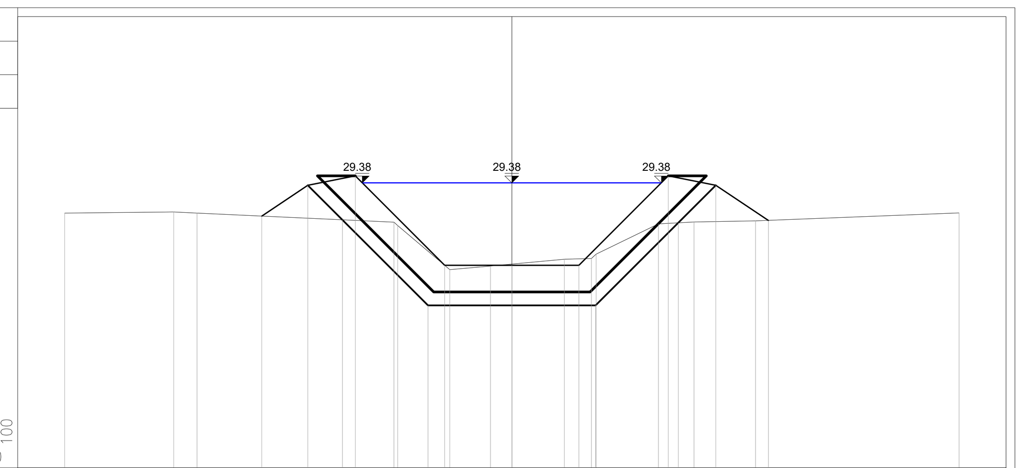

PROGRESSIVE TERRENO	-10.00, -7.56, -7.04, -2.64, -2.55, -1.39, -0.48, 1.17, 1.78, 1.89, 3.28, 4.07, 5.45, 10.00
PARZIALI TERRENO	2.44, 0.52, 4.40, 0.09, 1.16, 0.91, 1.65, 0.61, 0.11, 1.39, 0.79, 1.38, 4.55
QUOTE TERRENO	28.70, 28.73, 28.71, 28.50, 28.42, 27.44, 27.52, 27.67, 27.69, 27.79, 28.46, 28.50, 28.53, 28.71
PROGRESSIVE PROGETTO	-5.59, -4.56, -3.50, -1.50, 0.00, 1.50, 3.50, 4.56, 5.74
PARZIALI PROGETTO	1.03, 1.06, 2.00, 1.50, 1.50, 2.00, 1.06, 1.18
QUOTE PROGETTO	28.64, 29.32, 29.54, 27.54, 27.54, 27.54, 29.54, 29.32, 28.54
PROGRESSIVE SCAVO	-3.79, -1.87, 1.87, 3.72
QUOTE SCAVO	28.55, 26.64, 26.64, 28.49

PROFILO IN20-21-03_REV3
SEZIONE 191
PROGRESSIVA 4223.87

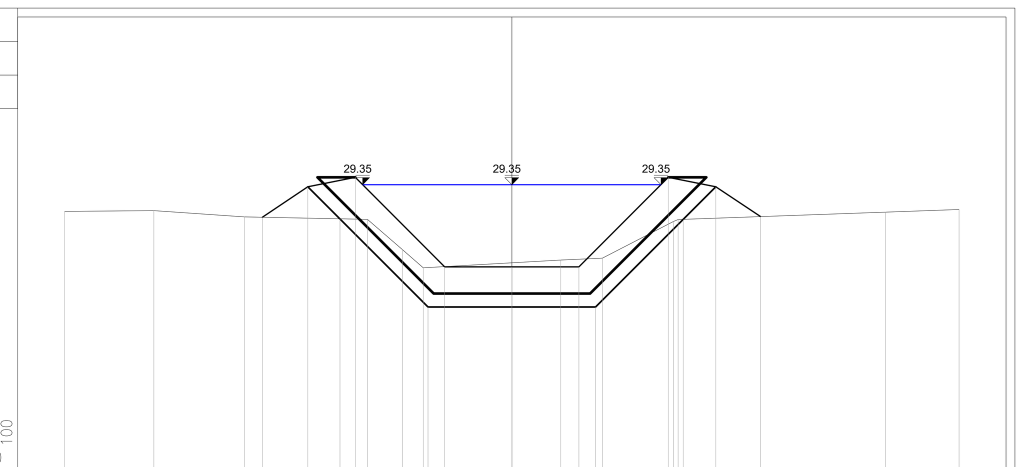

PROGRESSIVE TERRENO	-10.00, -8.00, -5.98, -3.23, -2.45, -1.98, 1.10, 2.02, 3.62, 3.72, 8.35, 10.00
PARZIALI TERRENO	2.00, 2.02, 2.75, 0.78, 0.47, 3.08, 0.92, 1.60, 0.10, 4.63, 1.65
QUOTE TERRENO	28.75, 28.77, 28.63, 28.57, 27.90, 27.49, 27.66, 27.71, 28.53, 28.57, 28.74, 28.79
PROGRESSIVE PROGETTO	-5.58, -4.56, -3.50, -1.50, 0.00, 1.50, 3.50, 4.56, 5.56
PARZIALI PROGETTO	1.02, 1.06, 2.00, 1.50, 1.50, 2.00, 1.06, 1.00
QUOTE PROGETTO	28.62, 29.30, 29.51, 27.51, 27.51, 27.51, 29.51, 29.30, 28.64
PROGRESSIVE SCAVO	-3.84, -1.87, 1.87, 3.83
QUOTE SCAVO	28.59, 26.61, 26.61, 28.58

PROFILO IN20-21-03_REV3
SEZIONE 192
PROGRESSIVA 4248.87

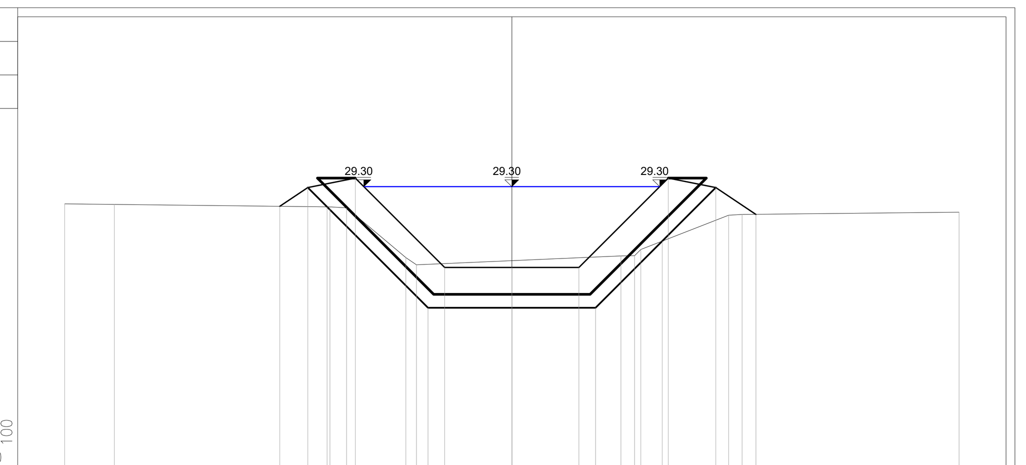

PROGRESSIVE TERRENO	-10.00, -8.89, -4.07, -3.69, -2.37, -2.13, 2.44, 2.74, 2.88, 4.85, 5.15, 10.00
PARZIALI TERRENO	1.11, 4.82, 0.38, 1.32, 0.24, 4.57, 0.30, 0.14, 1.97, 0.30, 4.85
QUOTE TERRENO	28.92, 28.91, 28.85, 28.83, 27.71, 27.55, 27.75, 27.75, 27.90, 28.66, 28.68, 28.73
PROGRESSIVE PROGETTO	-5.19, -4.56, -3.50, -1.50, 0.00, 1.50, 3.50, 4.56, 5.46
PARZIALI PROGETTO	0.63, 1.06, 2.00, 1.50, 1.50, 2.00, 1.06, 0.90
QUOTE PROGETTO	28.86, 29.28, 29.49, 27.49, 27.49, 27.49, 29.49, 29.28, 28.68
PROGRESSIVE SCAVO	-4.13, -1.87, 1.87, 3.36
QUOTE SCAVO	28.85, 26.59, 26.59, 28.08

QUADRO D'UNIONE – Scala 1:200000

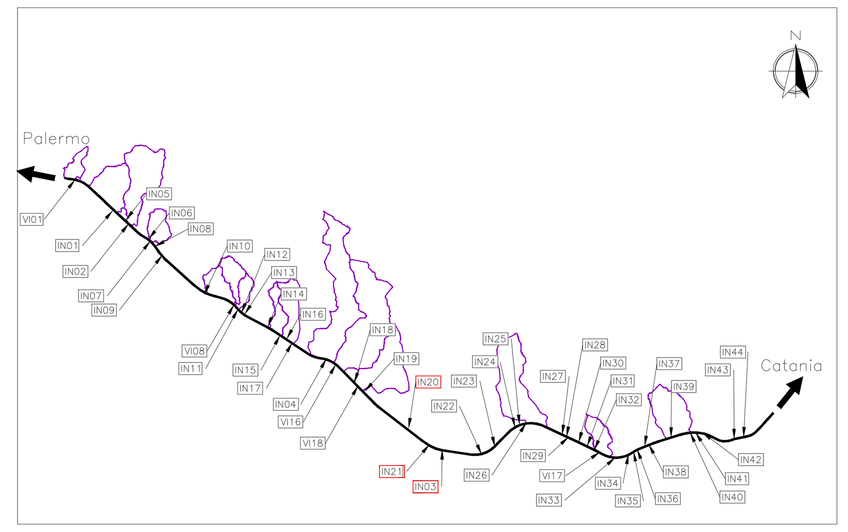

Linea Ferroviaria di progetto — Bacini idrografici
Livello idrico

COMMITTENTE: RFI RETE FERROVIARIA ITALIANA GRUPPO FERROVIE DELLO STATO

DIREZIONE LAVORI: ITALFERR GRUPPO FERROVIE DELLO STATO

APPALTATORE: MANDATARIA: salini impregilo — MANDANTI: ASTALDI, Costruzioni Linee Ferroviarie s.p.a., S.I.F.EL.

PROGETTAZIONE: MANDATARIA: TECH PROJECT ingegneria integrata ® — MANDANTI: Lombardi (Lombardi Ingegneria S.r.l., Lombardi SA Ingegneri Consulenti), SETECO ingegneria s.r.l.

PROGETTO ESECUTIVO DI VARIANTE

DIRETTRICE FERROVIARIA MESSINA - CATANIA - PALERMO
NUOVO COLLEGAMENTO PALERMO - CATANIA
RADDOPPIO DELLA TRATTA BICOCCA - CATENANUOVA

DISEGNO

ID - IDROLOGIA E IDRAULICA
ATTRAVERSAMENTI MINORI
Sezioni trasversali Canale IN20-IN21-IN03 Ta. 16/17

APPALTATORE	PROGETTAZIONE		
DIRETTORE TECNICO Ing. G. PARISI (PARISI GIOVANNI 03.08.2023 15:03:32 UTC)	DIRETTORE DELLA PROGETTAZIONE Ing. G.TANZI		

COMMESSA	LOTTO	FASE	ENTE	TIPO DOC.	OPERA/DISCIPLINA	PROGR.	REV.	SCALA:
RS39	10	V	ZZ	WA	ID1200	045	B	1:100

Rev.	Descrizione	Redatto	Data	Verificato	Data	Approvato	Data	Autorizzato Data
A	Emissione a seguito di Ods n.1607	F.Ricci	06/2022	C.Beltrami	06/2022	G.Tanzi	06/2022	Ing.G.TANZI (TANZI GIANCARLO Ordine degli Ingegneri della Provincia di Roma Ingegnere 03.08.2023 17:59:47 GMT+01:00) Agosto 2023
B	Emissione a seguito di RdV 0000000433	F.Ricci	08/2023	C.Beltrami	08/2023	G.Tanzi	08/2023	

File: RS39-10-V-ZZ-WA-ID1200-045_B.DWG — n. Elab.: