PROFILO IN10

SEZIONE 1

PROGRESSIVA 0.00

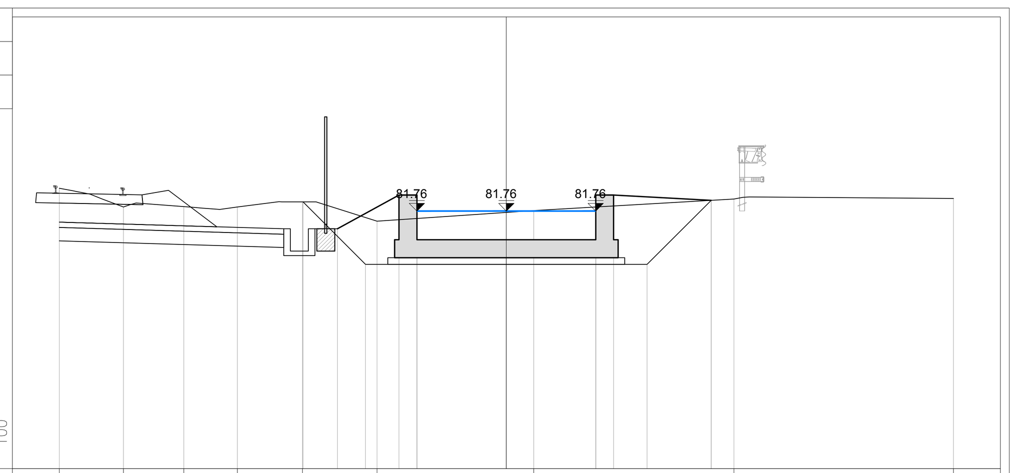

76 100

PROGRESSIVE TERRENO	-10.00, -8.57, -7.22, -6.02, -4.56, -2.89, 0.61, 5.09, 10.00
PARZIALI TERRENO	1.43, 1.35, 1.20, 1.46, 1.67, 3.50, 4.48, 4.91
QUOTE TERRENO	82.27, 81.85, 81.86, 81.85, 81.97, 81.53, 81.77, 82.03, 82.04
PROGRESSIVE PROGETTO	-3.78, -2.40, -2.00, -2.00, 0.00, 2.00, 2.00, 2.40, 4.58
PARZIALI PROGETTO	1.38, 0.40, 2.00, 2.00, 0.40, 2.18
QUOTE PROGETTO	81.37, 82.12, 82.12, 81.12, 81.12, 81.12, 82.12, 82.12, 82.00
PROGRESSIVE SCAVO	-4.55, -3.15, 3.15, 4.58
QUOTE SCAVO	81.97, 80.57, 80.57, 82.00

PROFILO IN10

SEZIONE 2

PROGRESSIVA 0.52

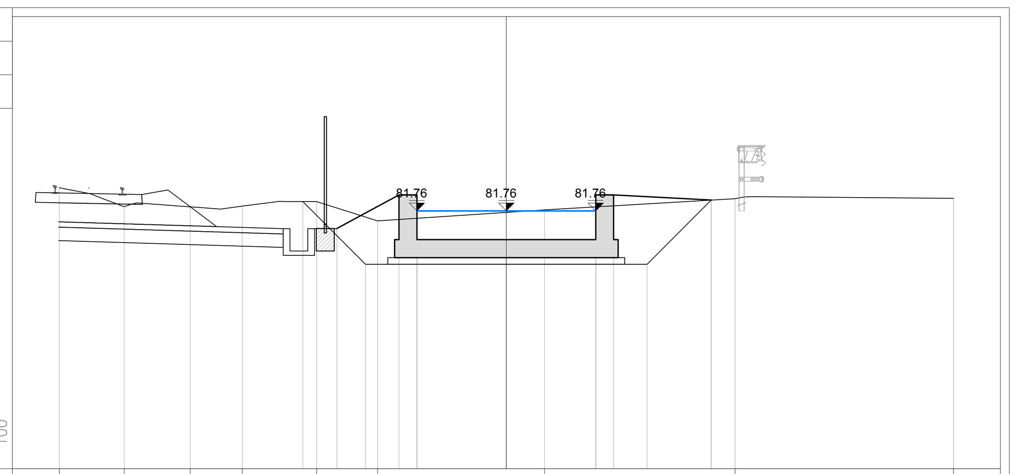

76 100

PROGRESSIVE TERRENO	-10.00, -8.55, -7.07, -5.91, -4.24, -2.88, 0.85, 5.12, 10.00
PARZIALI TERRENO	1.45, 1.48, 1.16, 1.67, 1.36, 3.73, 4.27, 4.88
QUOTE TERRENO	82.27, 81.85, 81.85, 81.86, 81.97, 81.53, 81.78, 82.03, 82.04
PROGRESSIVE PROGETTO	-3.79, -2.40, -2.00, -2.00, 0.00, 2.00, 2.00, 2.40, 4.58
PARZIALI PROGETTO	1.39, 0.40, 2.00, 2.00, 0.40, 2.18
QUOTE PROGETTO	81.37, 82.12, 82.12, 81.12, 81.12, 81.12, 82.12, 82.12, 82.00
PROGRESSIVE SCAVO	-4.55, -3.15, 3.15, 4.58
QUOTE SCAVO	81.97, 80.57, 80.57, 82.00

PROFILO IN10

SEZIONE 3

PROGRESSIVA 25.49

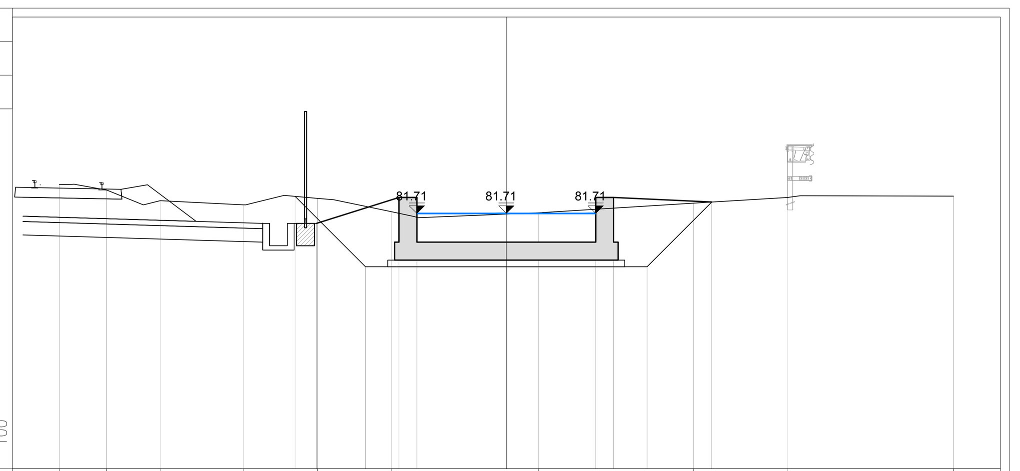

76 100

PROGRESSIVE TERRENO	-10.00, -8.94, -7.74, -5.88, -4.22, -2.57, 0.71, 4.19, 6.30, 10.00
PARZIALI TERRENO	1.06, 1.20, 1.86, 1.66, 1.65, 3.28, 3.48, 2.11, 3.70
QUOTE TERRENO	82.36, 82.23, 81.99, 81.90, 82.05, 81.75, 81.73, 81.94, 82.07, 82.10
PROGRESSIVE PROGETTO	-4.25, -2.40, -2.00, -2.00, 0.00, 2.00, 2.00, 2.40, 4.60
PARZIALI PROGETTO	1.85, 0.40, 2.00, 2.00, 0.40, 2.20
QUOTE PROGETTO	81.49, 82.07, 82.07, 81.07, 81.07, 81.07, 82.07, 82.07, 81.96
PROGRESSIVE SCAVO	-4.72, -3.15, 3.15, 4.60
QUOTE SCAVO	82.09, 80.52, 80.52, 81.96

PROFILO IN10

SEZIONE 4

PROGRESSIVA 50.44

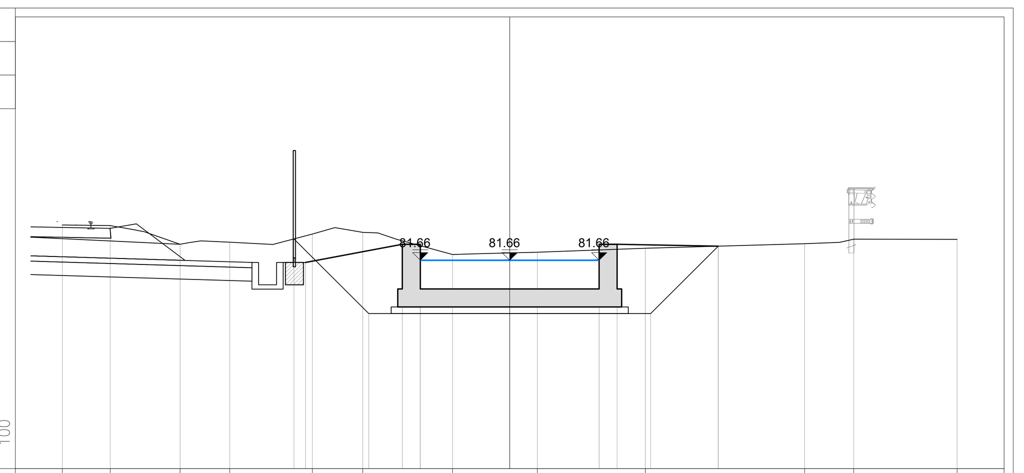

77 100

PROGRESSIVE TERRENO	-10.00, -8.93, -7.37, -6.26, -4.41, -3.28, -1.28, 0.62, 3.03, 6.59, 7.69, 10.00
PARZIALI TERRENO	1.07, 1.56, 1.11, 1.85, 1.13, 2.00, 1.90, 2.41, 3.56, 1.10, 2.31
QUOTE TERRENO	82.45, 82.44, 82.02, 82.06, 82.24, 82.29, 81.79, 81.84, 81.93, 82.03, 82.13, 82.13
PROGRESSIVE PROGETTO	-4.56, -2.40, -2.00, -2.00, 0.00, 2.00, 2.00, 2.40, 4.66
PARZIALI PROGETTO	2.16, 0.40, 2.00, 2.00, 0.40, 2.26
QUOTE PROGETTO	81.61, 82.02, 82.02, 81.02, 81.02, 81.02, 82.02, 82.02, 81.98
PROGRESSIVE SCAVO	-4.82, -3.15, 3.15, 4.66
QUOTE SCAVO	82.14, 80.47, 80.47, 81.98

PROFILO IN10

SEZIONE 5

PROGRESSIVA 75.38

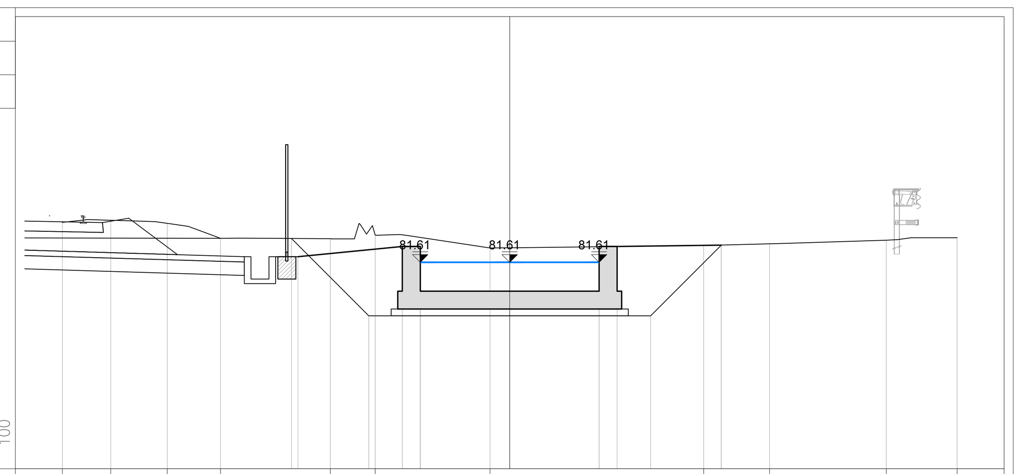

77 100

PROGRESSIVE TERRENO	-10.00, -8.91, -7.65, -6.46, -4.01, -3.01, -0.44, 4.34, 5.81, 8.41, 10.00
PARZIALI TERRENO	1.09, 1.26, 1.19, 2.45, 1.00, 2.57, 4.78, 1.47, 2.60, 1.59
QUOTE TERRENO	82.50, 82.55, 82.48, 82.15, 82.14, 82.22, 81.93, 81.98, 82.02, 82.10, 82.16
PROGRESSIVE PROGETTO	-4.73, -2.40, -2.00, -2.00, 0.00, 2.00, 2.00, 2.40, 4.73
PARZIALI PROGETTO	2.33, 0.40, 2.00, 2.00, 0.40, 2.33
QUOTE PROGETTO	81.74, 81.97, 81.97, 80.97, 80.97, 80.97, 81.97, 81.97, 82.00
PROGRESSIVE SCAVO	-4.88, -3.15, 3.15, 4.73
QUOTE SCAVO	82.14, 80.42, 80.42, 82.00

PROFILO IN10

SEZIONE 6

PROGRESSIVA 100.32

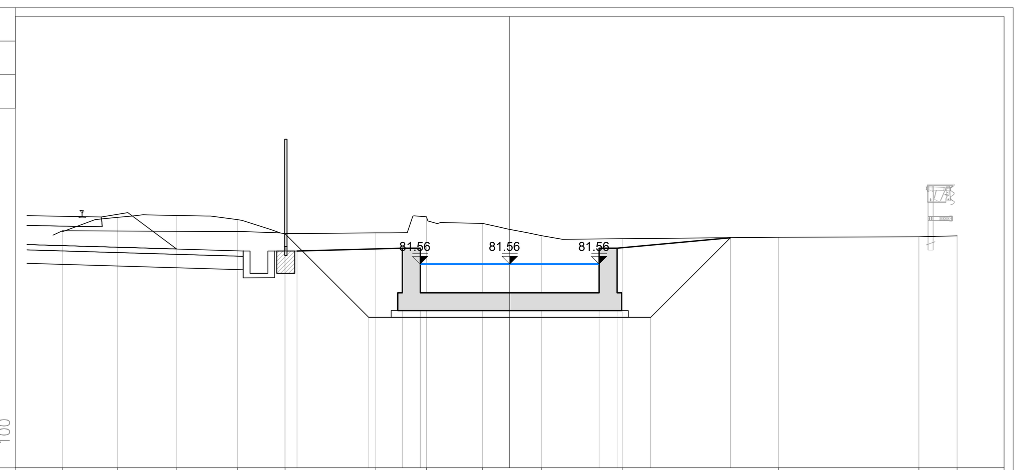

77 100

PROGRESSIVE TERRENO	-10.00, -8.77, -7.44, -6.08, -5.02, -2.99, -1.86, -0.61, 0.71, 2.51, 6.01, 9.14, 10.00
PARZIALI TERRENO	1.23, 1.33, 1.36, 1.06, 2.03, 1.13, 1.25, 1.32, 1.80, 3.50, 3.13, 0.86
QUOTE TERRENO	82.28, 82.60, 82.65, 82.55, 82.24, 82.26, 82.62, 82.47, 82.19, 82.13, 82.16, 82.17, 82.19
PROGRESSIVE PROGETTO	-4.76, -2.40, -2.00, -2.00, 0.00, 2.00, 2.00, 2.40, 4.93
PARZIALI PROGETTO	2.36, 0.40, 2.00, 2.00, 0.40, 2.53
QUOTE PROGETTO	81.85, 81.92, 81.92, 80.92, 80.92, 80.92, 81.92, 81.92, 82.15
PROGRESSIVE SCAVO	-5.03, -3.15, 3.15, 4.93
QUOTE SCAVO	82.24, 80.37, 80.37, 82.15

PROFILO IN10

SEZIONE 7

PROGRESSIVA 125.26

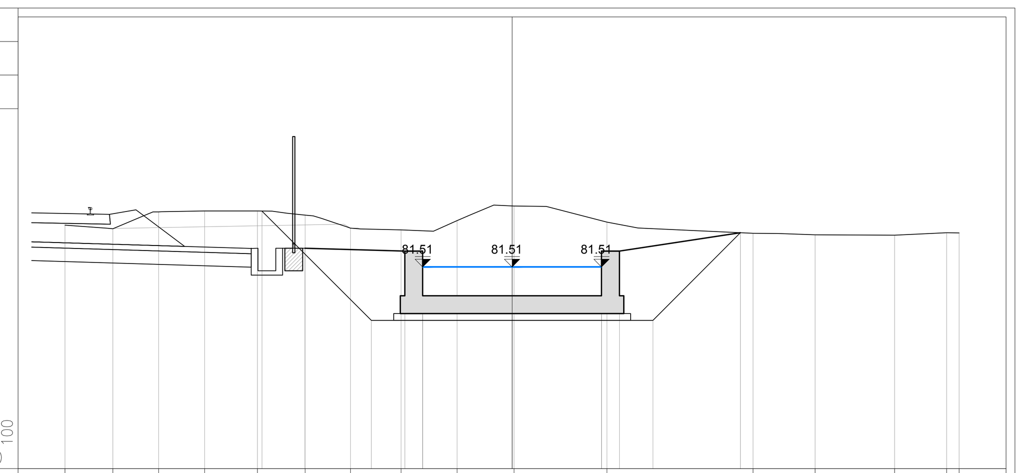

77 100

PROGRESSIVE TERRENO	-10.00, -8.93, -7.91, -6.88, -5.70, -4.63, -3.61, -2.48, -1.23, 0.04, 2.12, 5.39, 6.78, 8.56, 9.72, 10.00
PARZIALI TERRENO	1.07, 1.02, 1.03, 1.18, 1.07, 1.02, 1.13, 1.25, 1.27, 2.08, 3.27, 1.39, 1.78, 1.16, 0.28
QUOTE TERRENO	82.45, 82.36, 82.74, 82.76, 82.76, 82.67, 82.38, 82.34, 82.55, 82.87, 82.51, 82.26, 82.23, 82.22, 82.27, 82.27
PROGRESSIVE PROGETTO	-4.64, -2.40, -2.00, -2.00, 0.00, 2.00, 2.00, 2.40, 5.11
PARZIALI PROGETTO	2.24, 0.40, 2.00, 2.00, 0.40, 2.71
QUOTE PROGETTO	81.93, 81.87, 81.87, 80.87, 80.87, 80.87, 81.87, 81.87, 82.27
PROGRESSIVE SCAVO	-5.59, -3.15, 3.15, 5.11
QUOTE SCAVO	82.76, 80.32, 80.32, 82.27

PROFILO IN10

SEZIONE 8

PROGRESSIVA 150.20

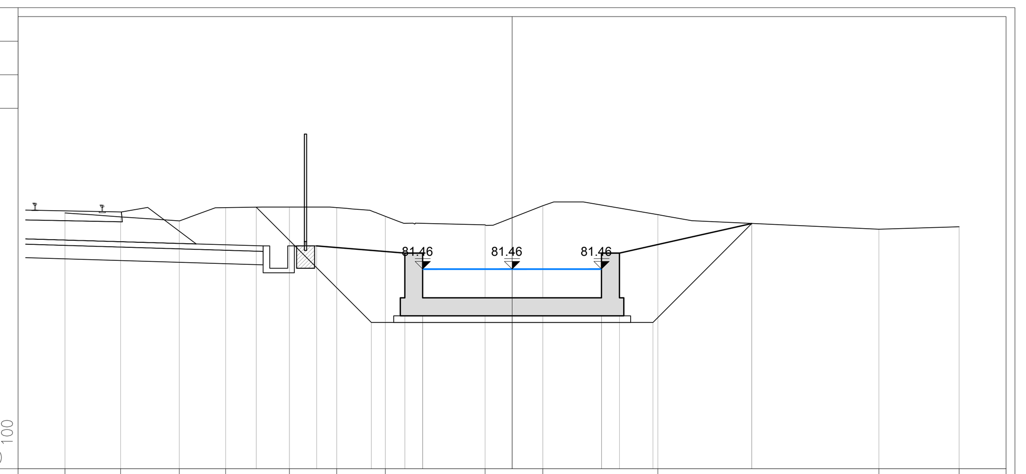

77 100

PROGRESSIVE TERRENO	-10.00, -8.76, -7.44, -6.41, -4.98, -3.92, -2.83, -0.60, 0.69, 3.26, 8.20, 10.00
PARZIALI TERRENO	1.24, 1.32, 1.03, 1.43, 1.06, 1.09, 2.23, 1.29, 2.57, 4.94, 1.80
QUOTE TERRENO	82.71, 82.63, 82.54, 82.83, 82.84, 82.83, 82.64, 82.45, 82.87, 82.67, 82.35, 82.40
PROGRESSIVE PROGETTO	-4.37, -2.40, -2.00, -2.00, 0.00, 2.00, 2.00, 2.40, 5.36
PARZIALI PROGETTO	1.97, 0.40, 2.00, 2.00, 0.40, 2.96
QUOTE PROGETTO	81.98, 81.82, 81.82, 80.82, 80.82, 80.82, 81.82, 81.82, 82.48
PROGRESSIVE SCAVO	-5.72, -3.15, 3.15, 5.36
QUOTE SCAVO	82.84, 80.27, 80.27, 82.48

PROFILO IN10

SEZIONE 9

PROGRESSIVA 175.15

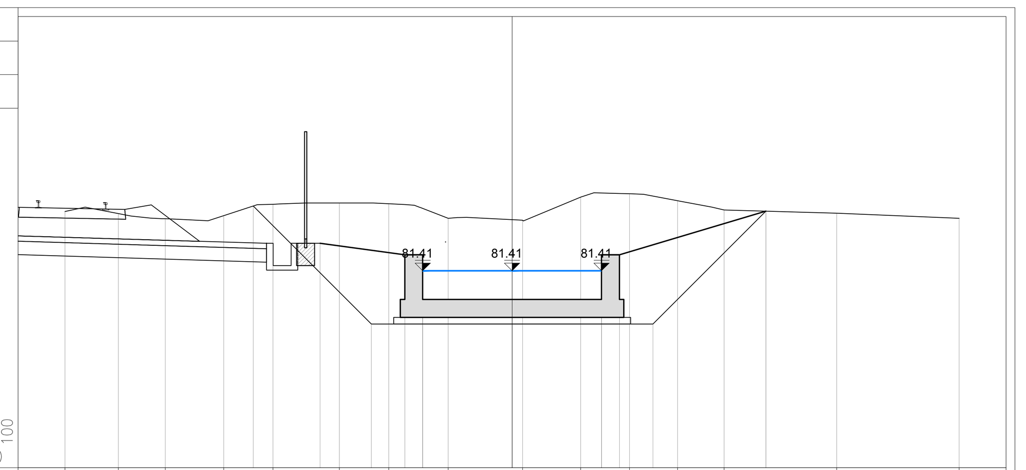

77 100

PROGRESSIVE TERRENO	-10.00, -8.81, -7.76, -6.45, -5.35, -3.87, -2.76, -1.43, 0.23, 1.53, 2.62, 3.70, 4.74, 7.26, 10.00
PARZIALI TERRENO	1.19, 1.05, 1.31, 1.10, 1.48, 1.11, 1.33, 1.66, 1.30, 1.09, 1.08, 1.04, 2.52, 2.74
QUOTE TERRENO	82.74, 82.69, 82.57, 82.64, 82.90, 82.93, 82.91, 82.58, 82.54, 83.06, 83.13, 82.98, 82.77, 82.70, 82.59
PROGRESSIVE PROGETTO	-4.29, -2.40, -2.00, -2.00, 0.00, 2.00, 2.00, 2.40, 5.68
PARZIALI PROGETTO	1.89, 0.40, 2.00, 2.00, 0.40, 3.28
QUOTE PROGETTO	82.02, 81.77, 81.77, 80.77, 80.77, 80.77, 81.77, 81.77, 82.74
PROGRESSIVE SCAVO	-5.79, -3.15, 3.15, 5.68
QUOTE SCAVO	82.86, 80.22, 80.22, 82.74

LEGENDA

LIVELLO IDRICO

QUADRO D'UNIONE – Scala 1:200000

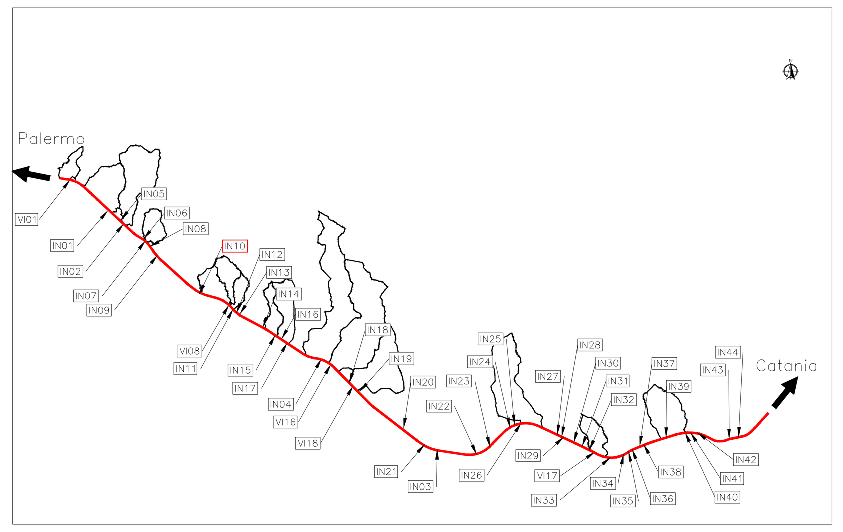

Linea Ferroviaria di progetto — Bacini idrografici

COMMITTENTE: RFI RETE FERROVIARIA ITALIANA GRUPPO FERROVIE DELLO STATO

DIREZIONE LAVORI: ITALFERR GRUPPO FERROVIE DELLO STATO

APPALTATORE: MANDATARIA: salini impregilo — MANDANTI: ASTALDI, Costruzioni Linee Ferroviarie s.p.a., S.I.F.EL.

PROGETTAZIONE: MANDATARIA: TECH PROJECT ingegneria integrata ® — MANDANTI: Lombardi (Lombardi Ingegneria S.r.l., Lombardi SA Ingegneri Consulenti), SETECO ingegneria s.r.l.

PROGETTO ESECUTIVO DI VARIANTE

DIRETTRICE FERROVIARIA MESSINA - CATANIA - PALERMO
NUOVO COLLEGAMENTO PALERMO - CATANIA
RADDOPPIO DELLA TRATTA BICOCCA - CATENANUOVA

DISEGNO

ID - IDROLOGIA E IDRAULICA
ATTRAVERSAMENTI MINORI
SEZIONI TRASVERSALI CANALE IN10 - TAV. 1/2

APPALTATORE	PROGETTAZIONE
DIRETTORE TECNICO G. PARISI — PARISI GIOVANNI 04.07.2023 17:02:34 GMT+01:00	DIRETTORE DELLA PROGETTAZIONE Ing. G.TANZI

COMMESSA	LOTTO	FASE	ENTE	TIPO DOC.	OPERA/DISCIPLINA	PROGR.	REV.	SCALA:
RS39	10	V	ZZ	WA	ID1200	047	A	1:100

Rev.	Descrizione	Redatto	Data	Verificato	Data	Approvato	Data	Autorizzato Data
A	EMISSIONE A SEGUITO DI ODS N.1607	F.Ricci	06/2023	C. Beltrami	06/2023	G. Tanzi	06/2023	Ing.G.TANZI Tanzi Giancarlo 04.07.2023 12:07:49 GMT+01:00 Giugno 2023

File: RS39-10-V-ZZ-WA-ID1200-047_A.DWG | n. Elab.: