PROFILO IN10
SEZIONE 10
PROGRESSIVA 200.09

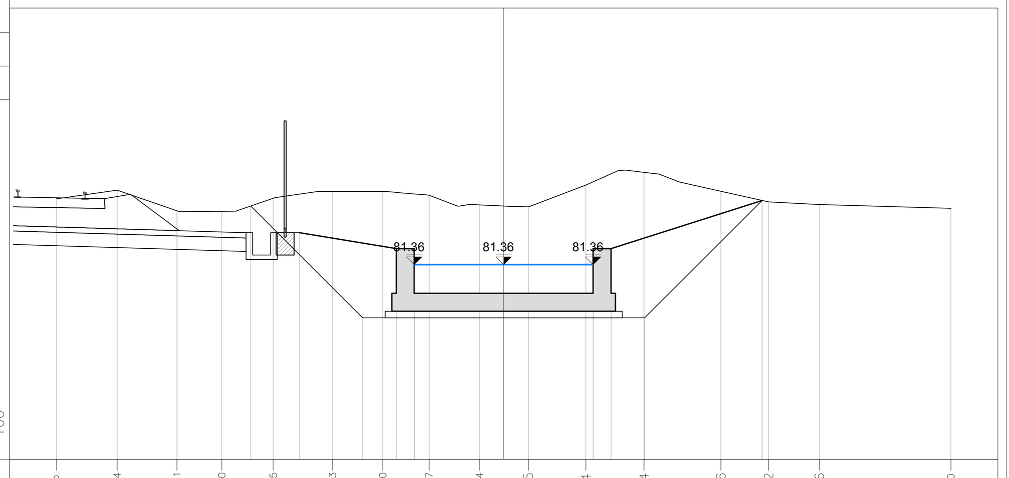

PROGRESSIVE TERRENO	-10.00 -8.64 -7.31 -6.30 -5.15 -3.83 -2.70 -1.67 -0.54 0.55 1.84 3.14 4.86 5.92 7.06 10.00
PARZIALI TERRENO	1.36 1.33 1.01 1.15 1.32 1.13 1.03 1.13 1.09 1.29 1.30 1.72 1.06 1.14 2.94
QUOTE TERRENO	82.83 83.03 82.56 82.55 82.84 83.00 83.00 82.91 82.69 82.65 83.14 83.42 83.00 82.76 82.70 82.62
PROGRESSIVE PROGETTO	-4.56 -2.40 -2.00 -2.00 0.00 2.00 2.00 2.40 5.78
PARZIALI PROGETTO	2.16 0.40 2.00 2.00 0.40 3.38
QUOTE PROGETTO	82.07 81.72 81.72 80.72 80.72 80.72 81.72 81.72 82.79
PROGRESSIVE SCAVO	-5.65 -3.15 3.15 5.78
QUOTE SCAVO	82.67 80.17 80.17 82.79

PROFILO IN10
SEZIONE 11
PROGRESSIVA 225.03

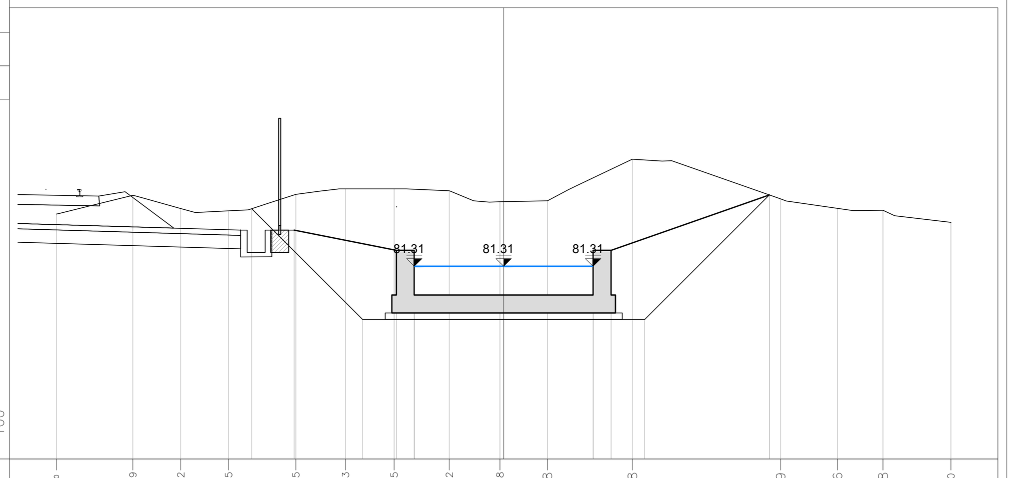

PROGRESSIVE TERRENO	-10.00 -8.29 -7.22 -6.15 -4.65 -3.53 -2.45 -1.22 -0.08 0.98 2.88 6.19 7.46 8.48 10.00
PARZIALI TERRENO	1.71 1.07 1.07 1.50 1.12 1.08 1.23 1.14 1.06 1.90 3.31 1.27 1.02 1.52
QUOTE TERRENO	82.48 82.90 82.60 82.55 82.92 83.05 83.05 83.00 82.76 82.78 83.71 82.82 82.61 82.56 82.29
PROGRESSIVE PROGETTO	-4.68 -2.40 -2.00 -2.00 0.00 2.00 2.00 2.40 5.94
PARZIALI PROGETTO	2.28 0.40 2.00 2.00 0.40 3.54
QUOTE PROGETTO	82.12 81.67 81.67 80.67 80.67 80.67 81.67 81.67 82.91
PROGRESSIVE SCAVO	-5.63 -3.15 3.15 5.94
QUOTE SCAVO	82.60 80.12 80.12 82.91

PROFILO IN10
SEZIONE 12
PROGRESSIVA 249.97

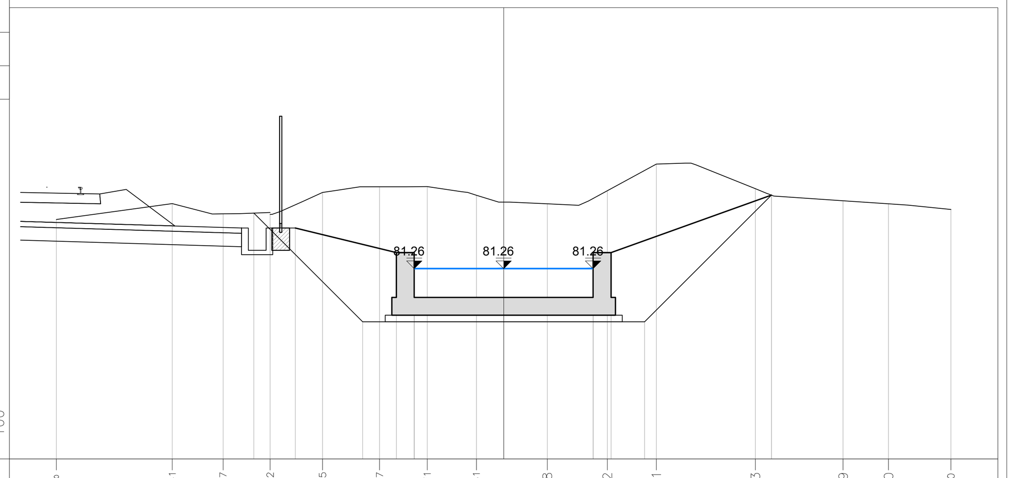

PROGRESSIVE TERRENO	-10.00 -7.41 -6.27 -5.22 -4.05 -2.77 -1.71 -0.61 0.98 2.32 3.41 5.63 7.59 8.60 10.00
PARZIALI TERRENO	2.59 1.14 1.05 1.17 1.28 1.06 1.10 1.59 1.34 1.09 2.22 1.96 1.01 1.40
QUOTE TERRENO	82.36 82.71 82.49 82.47 82.96 83.09 83.09 82.90 82.71 83.00 83.60 83.05 82.78 82.71 82.59
PROGRESSIVE PROGETTO	-4.66 -2.40 -2.00 -2.00 0.00 2.00 2.00 2.40 5.99
PARZIALI PROGETTO	2.26 0.40 2.00 2.00 0.40 3.59
QUOTE PROGETTO	82.17 81.62 81.62 80.62 80.62 80.62 81.62 81.62 82.90
PROGRESSIVE SCAVO	-5.58 -3.15 3.15 5.99
QUOTE SCAVO	82.50 80.07 80.07 82.90

PROFILO IN10
SEZIONE 13
PROGRESSIVA 274.91

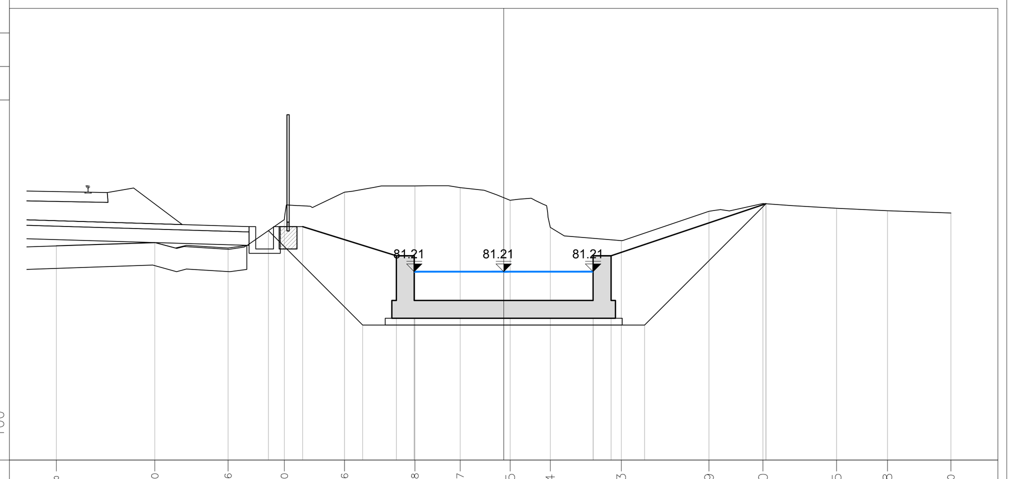

PROGRESSIVE TERRENO	-10.00 -7.80 -6.16 -4.90 -3.56 -1.98 -0.97 0.15 1.04 2.63 4.59 5.80 7.45 8.58 10.00
PARZIALI TERRENO	2.20 1.64 1.26 1.34 1.58 1.01 1.12 0.89 1.59 1.96 1.21 1.65 1.13 1.42
QUOTE TERRENO	81.79 81.86 81.74 82.38 82.99 83.13 83.09 82.81 82.20 81.91 82.56 82.74 82.63 82.57 82.52
PROGRESSIVE PROGETTO	-4.49 -2.40 -2.00 -2.00 0.00 2.00 2.00 2.40 5.86
PARZIALI PROGETTO	2.09 0.40 2.00 2.00 0.40 3.46
QUOTE PROGETTO	82.22 81.57 81.57 80.57 80.57 80.57 81.57 81.57 82.73
PROGRESSIVE SCAVO	-5.26 -3.15 3.15 5.86
QUOTE SCAVO	82.13 80.02 80.02 82.73

PROFILO IN10
SEZIONE 14
PROGRESSIVA 299.86

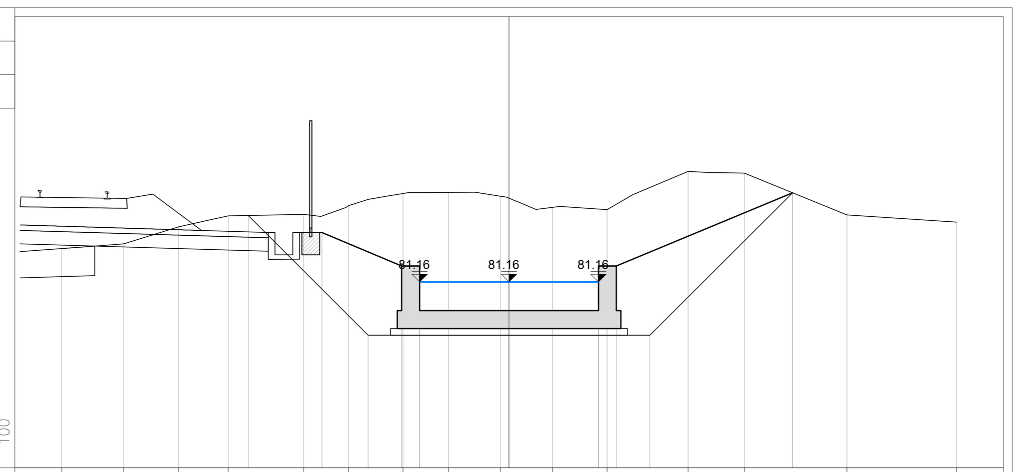

PROGRESSIVE TERRENO	-10.00 -8.62 -7.39 -6.28 -4.59 -3.59 -2.37 -1.35 -0.20 0.97 2.19 4.00 5.26 7.55 10.00
PARZIALI TERRENO	1.38 1.23 1.11 1.69 1.00 1.22 1.02 1.15 1.17 1.22 1.81 1.26 2.29 2.45
QUOTE TERRENO	81.91 82.01 82.39 82.64 82.67 82.87 83.14 83.17 83.08 82.83 82.78 83.63 83.60 82.66 82.50
PROGRESSIVE PROGETTO	-4.18 -2.40 -2.00 -2.00 0.00 2.00 2.00 2.40 6.34
PARZIALI PROGETTO	1.78 0.40 2.00 2.00 0.40 3.94
QUOTE PROGETTO	82.27 81.52 81.52 80.52 80.52 80.52 81.52 81.52 83.16
PROGRESSIVE SCAVO	-5.83 -3.15 3.15 6.34
QUOTE SCAVO	82.65 79.97 79.97 83.16

PROFILO IN10
SEZIONE 15
PROGRESSIVA 324.84

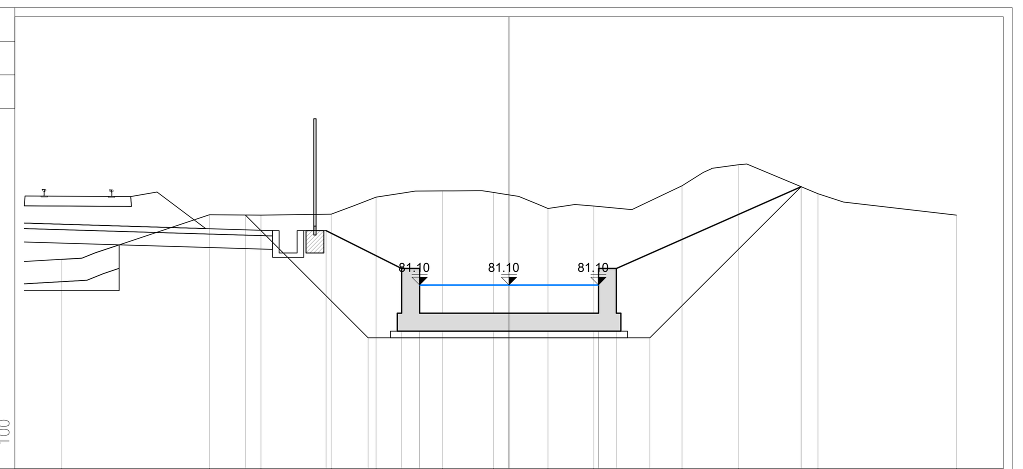

PROGRESSIVE TERRENO	-10.00 -6.70 -5.55 -3.98 -2.97 -1.49 -0.35 0.87 1.89 3.87 5.12 6.91 10.00
PARZIALI TERRENO	3.30 1.15 1.57 1.01 1.48 1.14 1.22 1.02 1.98 1.25 1.79 3.09
QUOTE TERRENO	81.67 82.67 82.66 82.68 83.06 83.20 83.17 82.81 82.87 83.32 83.79 83.14 82.66
PROGRESSIVE PROGETTO	-4.09 -2.40 -2.00 -2.00 0.00 2.00 2.00 2.40 6.53
PARZIALI PROGETTO	1.69 0.40 2.00 2.00 0.40 4.13
QUOTE PROGETTO	82.32 81.47 81.47 80.47 80.47 80.47 81.47 81.47 83.30
PROGRESSIVE SCAVO	-5.90 -3.15 3.15 6.53
QUOTE SCAVO	82.66 79.92 79.92 83.30

PROFILO IN10
SEZIONE 16
PROGRESSIVA 349.84

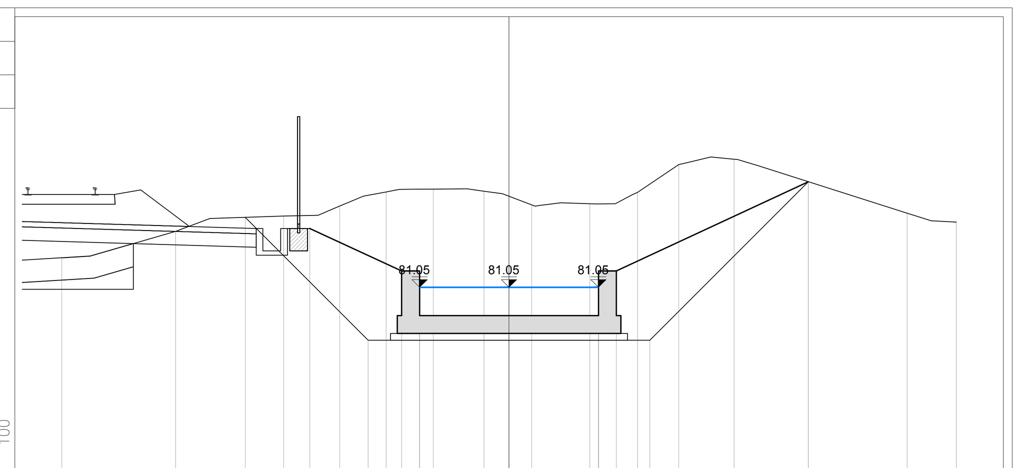

PROGRESSIVE TERRENO	-10.00 -7.46 -5.04 -3.79 -2.75 -1.69 -0.56 0.51 1.81 2.87 3.79 5.03 8.90 10.00
PARZIALI TERRENO	2.54 2.42 1.25 1.04 1.06 1.13 1.07 1.30 1.06 0.92 1.24 3.87 1.10
QUOTE TERRENO	81.71 82.30 82.64 82.87 83.18 83.25 83.20 82.89 82.92 83.17 83.79 83.91 82.71 82.51
PROGRESSIVE PROGETTO	-4.45 -2.40 -2.00 -2.00 0.00 2.00 2.00 2.40 6.69
PARZIALI PROGETTO	2.05 0.40 2.00 2.00 0.40 4.29
QUOTE PROGETTO	82.37 81.42 81.42 80.42 80.42 80.42 81.42 81.42 83.41
PROGRESSIVE SCAVO	-5.90 -3.15 3.15 6.69
QUOTE SCAVO	82.61 79.87 79.87 83.41

PROFILO IN10
SEZIONE 17
PROGRESSIVA 374.84

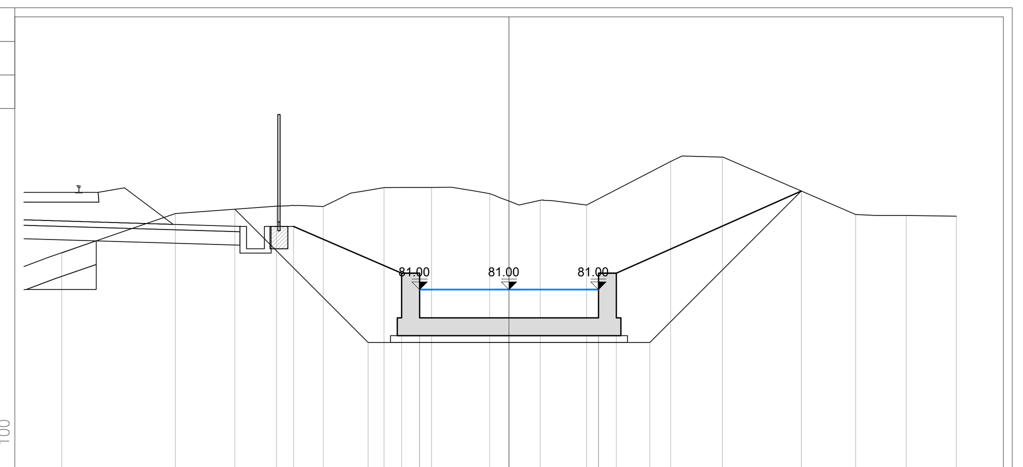

PROGRESSIVE TERRENO	-10.00 -7.46 -5.20 -4.16 -2.79 -1.73 -0.43 0.70 1.74 3.61 4.77 7.75 8.88 10.00
PARZIALI TERRENO	2.54 2.26 1.04 1.37 1.06 1.30 1.13 1.04 1.87 1.16 2.98 1.13 1.12
QUOTE TERRENO	81.82 82.70 82.86 82.86 83.28 83.29 83.15 82.99 82.89 83.86 83.96 82.68 82.66 82.64
PROGRESSIVE PROGETTO	-4.82 -2.40 -2.00 -2.00 0.00 2.00 2.00 2.40 6.54
PARZIALI PROGETTO	2.42 0.40 2.00 2.00 0.40 4.14
QUOTE PROGETTO	82.41 81.37 81.37 80.37 80.37 80.37 81.37 81.37 83.20
PROGRESSIVE SCAVO	-6.13 -3.15 3.15 6.54
QUOTE SCAVO	82.80 79.82 79.82 83.20

PROFILO IN10
SEZIONE 18
PROGRESSIVA 396.34

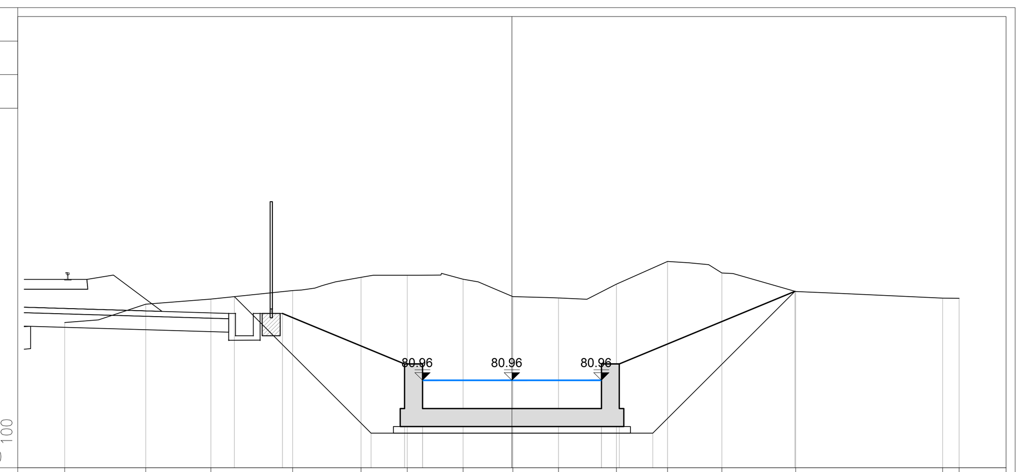

PROGRESSIVE TERRENO	-10.00 -8.19 -6.73 -4.90 -3.37 -2.34 -1.09 0.02 1.04 2.34 3.48 4.69 6.34 9.63 10.00
PARZIALI TERRENO	1.81 1.46 1.83 1.53 1.03 1.25 1.11 1.02 1.30 1.14 1.21 1.65 3.29 0.37
QUOTE TERRENO	82.25 82.66 82.78 82.97 83.27 83.31 83.22 82.83 82.80 83.11 83.62 83.36 82.95 82.80 82.80
PROGRESSIVE PROGETTO	-5.13 -2.40 -2.00 -2.00 0.00 2.00 2.00 2.40 6.33
PARZIALI PROGETTO	2.73 0.40 2.00 2.00 0.40 3.93
QUOTE PROGETTO	82.46 81.32 81.32 80.32 80.32 80.32 81.32 81.32 82.95
PROGRESSIVE SCAVO	-6.21 -3.15 3.15 6.33
QUOTE SCAVO	82.83 79.77 79.77 82.95

PROFILO IN10
SEZIONE 19
PROGRESSIVA 409.29

Sezione di innesto in canale VI06

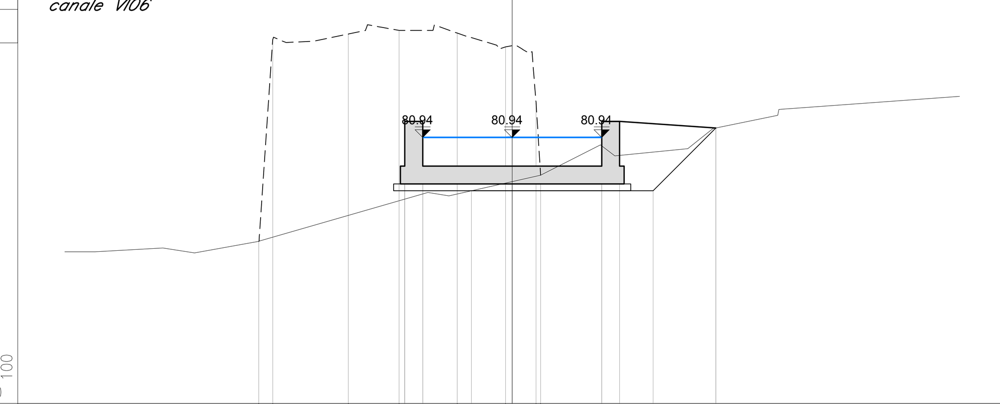

PROGRESSIVE TERRENO	-5.66 -5.35 -3.66 -2.53 -1.23 -0.15 0.53 0.64
PARZIALI TERRENO	0.31 1.69 1.13 1.30 1.08 0.68 0.1
QUOTE TERRENO	78.62 83.12 83.25 83.33 83.27 82.96 81.74 80.10
PROGRESSIVE PROGETTO	-2.40 -2.40 -2.00 -2.00 0.00 2.00 2.00 2.40 4.55
PARZIALI PROGETTO	0.40 2.00 2.00 0.40 2.15
QUOTE PROGETTO	81.34 81.30 81.30 80.30 80.30 80.30 81.30 81.30 81.15
PROGRESSIVE SCAVO	-0.91 3.15 4.55
QUOTE SCAVO	79.75 79.75 81.15

LEGENDA

LIVELLO IDRICO

QUADRO D'UNIONE – Scala 1:200000

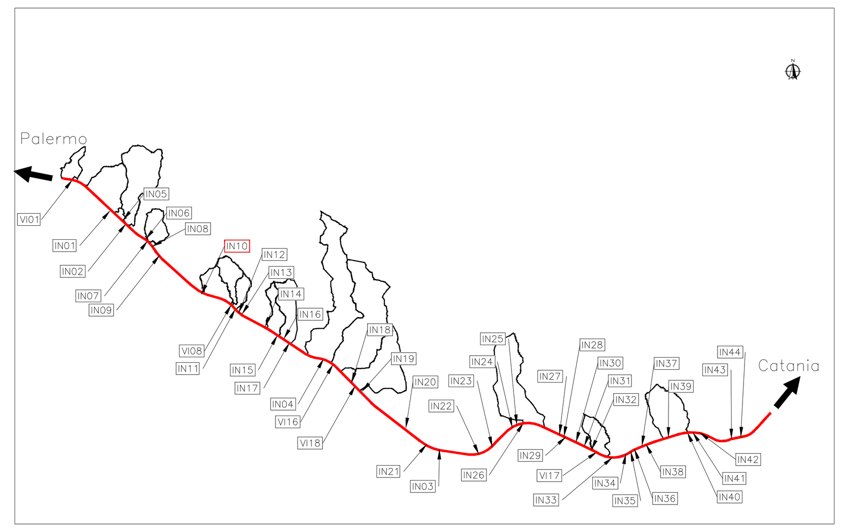

Linea Ferroviaria di progetto — Bacini idrografici

COMMITTENTE: RFI RETE FERROVIARIA ITALIANA GRUPPO FERROVIE DELLO STATO

DIREZIONE LAVORI: ITALFERR GRUPPO FERROVIE DELLO STATO

APPALTATORE: MANDATARIA: salini impregilo — MANDANTI: ASTALDI, Costruzioni Linee Ferroviarie s.p.a., S.I.F.EL.

PROGETTAZIONE: MANDATARIA: TECH PROJECT ingegneria integrata ® — MANDANTI: Lombardi (Lombardi Ingegneria S.r.l., Lombardi SA Ingegneri Consulenti), SETECO ingegneria s.r.l.

PROGETTO ESECUTIVO DI VARIANTE

DIRETTRICE FERROVIARIA MESSINA - CATANIA - PALERMO
NUOVO COLLEGAMENTO PALERMO - CATANIA
RADDOPPIO DELLA TRATTA BICOCCA - CATENANUOVA

DISEGNO

ID - IDROLOGIA E IDRAULICA
ATTRAVERSAMENTI MINORI
SEZIONI TRASVERSALI CANALE IN10 - TAV. 2/2

APPALTATORE	PROGETTAZIONE		
PARISI GIOVANNI 04.07.2023 17:03:01 GMT+01:00 G. PARISI	DIRETTORE DELLA PROGETTAZIONE Ing. G.TANZI		

COMMESSA	LOTTO	FASE	ENTE	TIPO DOC.	OPERA/DISCIPLINA	PROGR.	REV.	SCALA:
RS39	10	V	ZZ	WA	ID1200	048	A	1:100

Rev.	Descrizione	Redatto	Data	Verificato	Data	Approvato	Data	Autorizzato Data
A	EMISSIONE A SEGUITO DI ODS N.1607	F.Ricci	06/2023	C. Beltrami	06/2023	G. Tanzi	06/2023	Ing.G.TANZI Tanzi Giancarlo 04.07.2023 12:07:49 GMT+01:00 Giugno 2023

File: RS39-10-V-ZZ-WA-ID1200-048_A.DWG | n. Elab.: