PROFILO IN30

SEZIONE 1

PROGRESSIVA 0.00

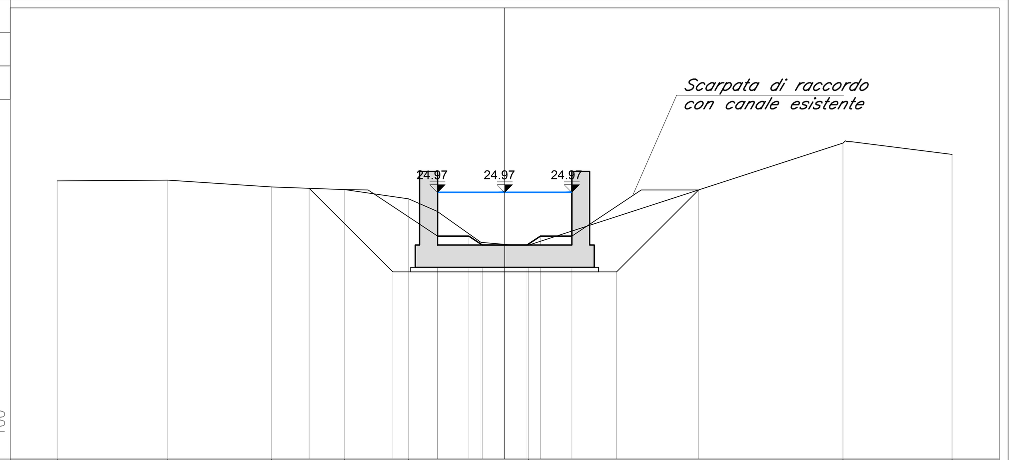

PROGRESSIVE TERRENO	-10.00 · -7.53 · -5.21 · -3.58 · -2.15 · -0.53 · 0.53 · 7.56 · 10.00
PARZIALI TERRENO	2.47 · 2.32 · 1.63 · 1.43 · 1.62 · 1.06 · 7.03 · 2.44
QUOTE TERRENO	25.23 · 25.24 · 25.09 · 25.03 · 24.82 · 23.85 · 23.79 · 26.07 · 25.82
PROGRESSIVE PROGETTO	-1.50 · -1.50 · -0.80 · -0.50 · 0.00 · 0.50 · 0.80 · 1.50 · 1.50
PARZIALI PROGETTO	0.70 · 0.30 · 0.50 · 0.50 · 0.30 · 0.70
QUOTE PROGETTO	25.44 · 23.99 · 23.99 · 23.79 · 23.79 · 23.79 · 23.99 · 23.99 · 25.44
PROGRESSIVE SCAVO	-4.37 · -2.50 · 0.00 · 2.50 · 4.33
QUOTE SCAVO	25.06 · 23.19 · 23.19 · 23.19 · 25.02

PROFILO IN30

SEZIONE 2

PROGRESSIVA 25.00

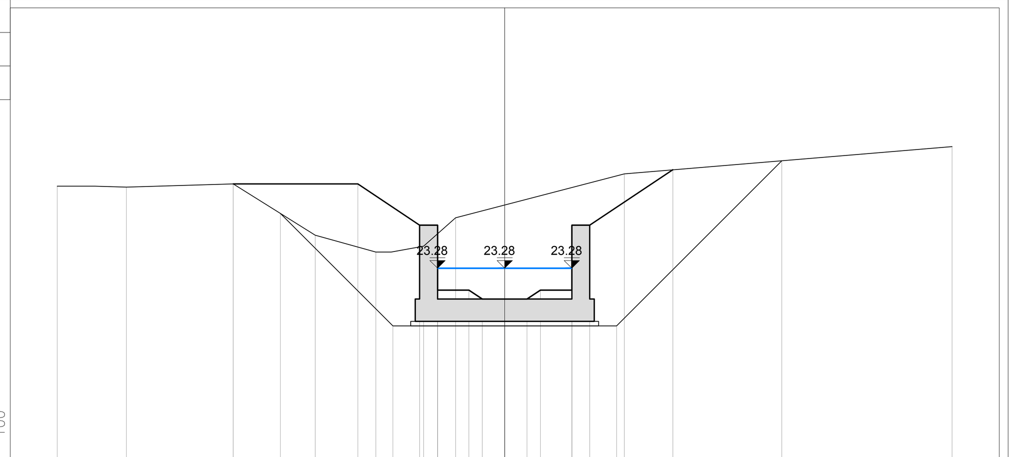

PROGRESSIVE TERRENO	-10.00 · -8.46 · -6.07 · -4.24 · -2.88 · -1.81 · -1.10 · 2.67 · 10.00
PARZIALI TERRENO	1.54 · 2.39 · 1.83 · 1.36 · 1.07 · 0.71 · 3.77 · 7.33
QUOTE TERRENO	25.11 · 25.09 · 25.16 · 24.02 · 23.64 · 23.77 · 24.41 · 25.39 · 26.00
PROGRESSIVE PROGETTO	-6.07 · -3.28 · -1.90 · -1.50 · -1.50 · -0.80 · -0.50 · 0.00 · 0.50 · 0.80 · 1.50 · 1.50 · 1.90 · 3.76
PARZIALI PROGETTO	2.79 · 1.38 · 0.40 · 0.70 · 0.30 · 0.50 · 0.50 · 0.30 · 0.70 · 0.40 · 1.86
QUOTE PROGETTO	25.16 · 25.16 · 24.24 · 24.24 · 22.79 · 22.79 · 22.59 · 22.59 · 22.59 · 22.79 · 22.79 · 24.24 · 24.24 · 25.48
PROGRESSIVE SCAVO	-5.01 · -2.50 · 0.00 · 2.50 · 6.19
QUOTE SCAVO	24.50 · 21.99 · 21.99 · 21.99 · 25.68

PROFILO IN30

SEZIONE 3

PROGRESSIVA 44.20

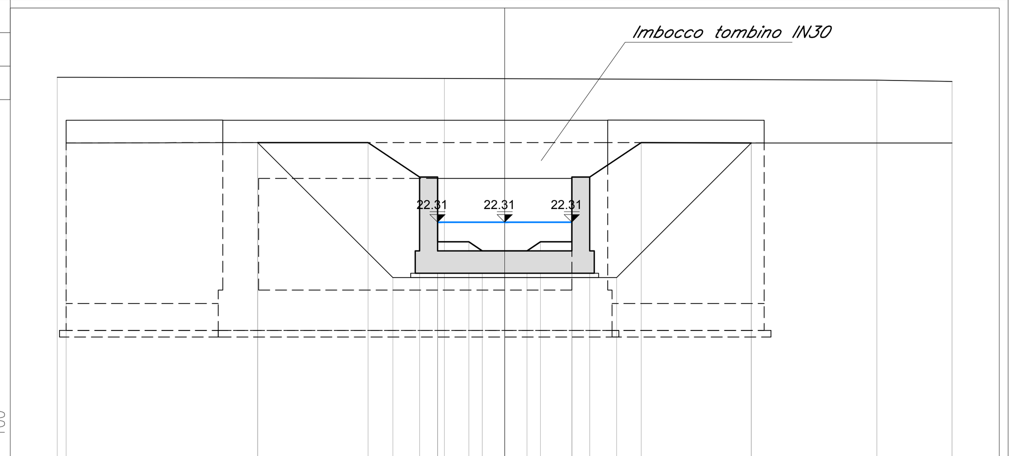

PROGRESSIVE TERRENO	-10.00 · -1.35 · 8.32 · 10.00
PARZIALI TERRENO	8.65 · 9.67 · 1.68
QUOTE TERRENO	25.55 · 25.53 · 25.49 · 25.46
PROGRESSIVE PROGETTO	-5.52 · -3.05 · -1.90 · -1.50 · -1.50 · -0.80 · -0.50 · 0.00 · 0.50 · 0.80 · 1.50 · 1.50 · 1.90 · 3.05 · 5.51
PARZIALI PROGETTO	2.47 · 1.15 · 0.40 · 0.70 · 0.30 · 0.50 · 0.50 · 0.30 · 0.70 · 0.40 · 1.15 · 2.46
QUOTE PROGETTO	24.09 · 24.09 · 23.32 · 23.32 · 21.87 · 21.87 · 21.67 · 21.67 · 21.67 · 21.87 · 21.87 · 23.32 · 23.32 · 24.09 · 24.08
PROGRESSIVE SCAVO	-9.80 · -5.52 · -2.50 · 0.00 · 2.50 · 5.51 · 10.00
QUOTE SCAVO	24.08 · 24.09 · 21.07 · 21.07 · 21.07 · 24.08 · 24.08

PROFILO IN30

SEZIONE 3a

PROGRESSIVA 60.00

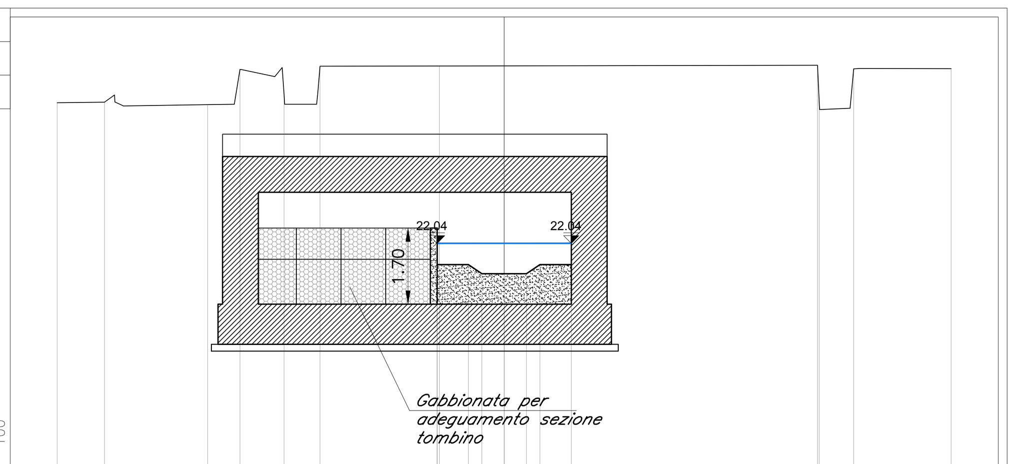

PROGRESSIVE TERRENO	-10.00 · -8.94 · -6.64 · -5.91 · -4.92 · -4.12 · -1.45 · 7.01 · 7.05 · 7.82 · 10.00
PARZIALI TERRENO	1.06 · 2.30 · 0.73 · 0.99 · 0.80 · 2.67 · 8.46 · 0.04 · 0.77 · 2.18
QUOTE TERRENO	25.18 · 25.20 · 25.14 · 25.93 · 25.37 · 26.00 · 26.00 · 26.02 · 25.18 · 25.94 · 25.95
PROGRESSIVE PROGETTO	-1.50 · -1.50 · -0.80 · -0.50 · 0.00 · 0.50 · 0.80 · 1.50
PARZIALI PROGETTO	0.70 · 0.30 · 0.50 · 0.50 · 0.30 · 0.70
QUOTE PROGETTO	22.38 · 21.56 · 21.56 · 21.36 · 21.36 · 21.36 · 21.56 · 21.56
PROGRESSIVE SCAVO	
QUOTE SCAVO	

PROFILO IN30

SEZIONE 4

PROGRESSIVA 67.34

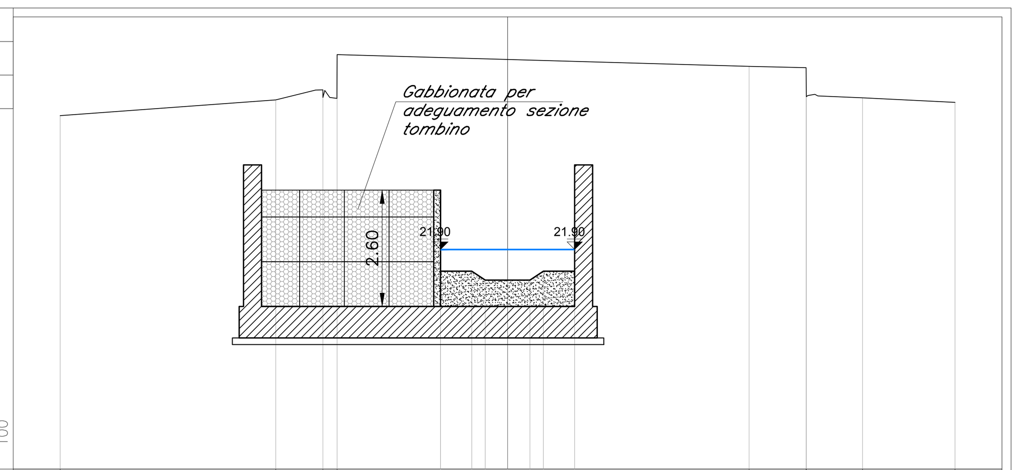

PROGRESSIVE TERRENO	-10.00 · -5.18 · -4.13 · -3.81 · 5.40 · 6.67 · 6.68 · 7.93 · 10.00
PARZIALI TERRENO	4.82 · 1.05 · 0.32 · 9.21 · 1.27 · 0.01 · 1.25 · 2.07
QUOTE TERRENO	24.90 · 25.25 · 25.47 · 26.26 · 25.99 · 25.96 · 25.32 · 25.29 · 25.19
PROGRESSIVE PROGETTO	-1.50 · -1.50 · -0.80 · -0.50 · 0.00 · 0.50 · 0.80 · 1.50
PARZIALI PROGETTO	0.70 · 0.30 · 0.50 · 0.50 · 0.30 · 0.70
QUOTE PROGETTO	21.42 · 23.23 · 21.42 · 21.22 · 21.22 · 21.22 · 21.42 · 21.42
PROGRESSIVE SCAVO	
QUOTE SCAVO	

PROFILO IN30

SEZIONE 4a

PROGRESSIVA 71.76

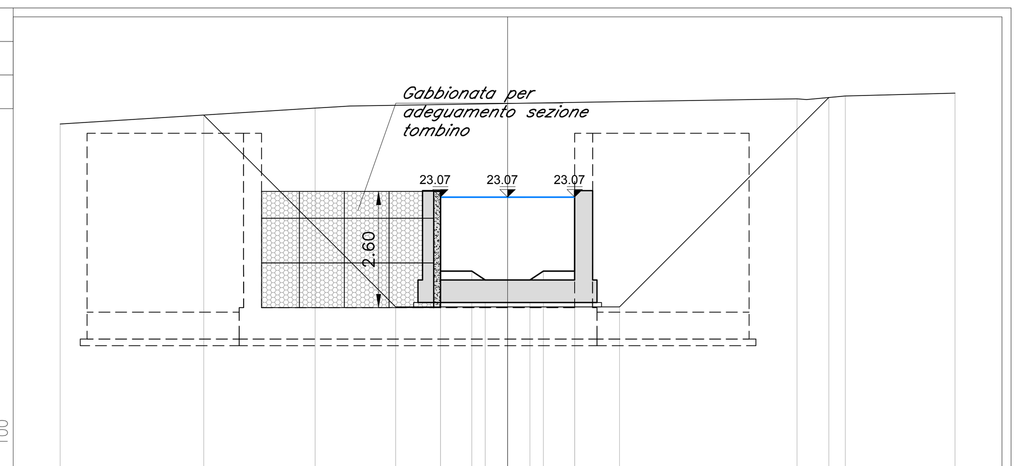

PROGRESSIVE TERRENO	-10.00 · -4.30 · 6.47 · 7.55 · 10.00
PARZIALI TERRENO	5.70 · 10.77 · 1.08 · 2.45
QUOTE TERRENO	24.71 · 25.06 · 25.27 · 25.33 · 25.39
PROGRESSIVE PROGETTO	-1.50 · -1.50 · -0.80 · -0.50 · 0.00 · 0.50 · 0.80 · 1.50 · 1.50
PARZIALI PROGETTO	0.70 · 0.30 · 0.50 · 0.50 · 0.30 · 0.70
QUOTE PROGETTO	23.22 · 21.42 · 21.42 · 21.22 · 21.22 · 21.22 · 21.42 · 21.42 · 23.22
PROGRESSIVE SCAVO	-6.79 · -2.50 · 0.00 · 2.50 · 7.18
QUOTE SCAVO	24.91 · 20.62 · 20.62 · 20.62 · 25.30

PROFILO IN30

SEZIONE 5

PROGRESSIVA 100.00

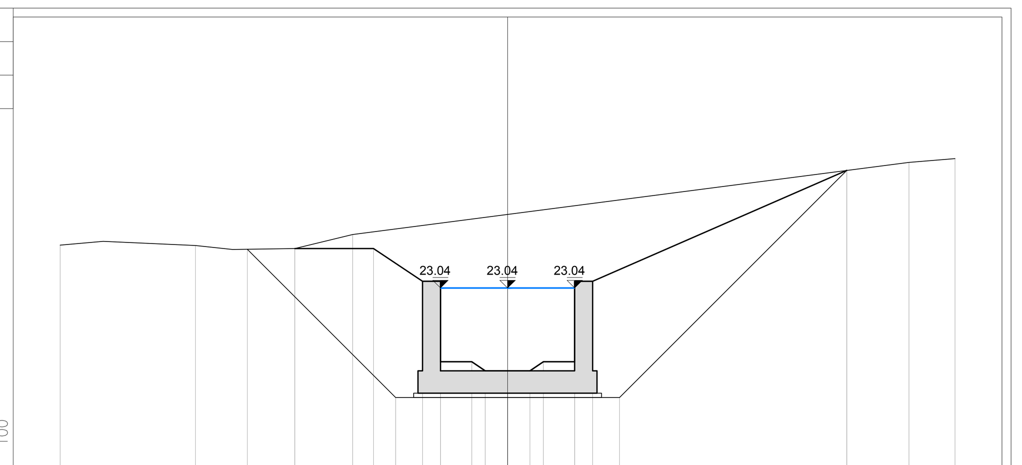

PROGRESSIVE TERRENO	-10.00 · -6.97 · -4.75 · -3.46 · 8.97 · 10.00
PARZIALI TERRENO	3.03 · 2.22 · 1.29 · 12.43 · 1.03
QUOTE TERRENO	24.00 · 23.99 · 23.92 · 24.23 · 25.85 · 25.93
PROGRESSIVE PROGETTO	-4.75 · -3.00 · -1.90 · -1.50 · -1.50 · -0.80 · -0.50 · 0.00 · 0.50 · 0.80 · 1.50 · 1.50 · 1.90 · 7.58
PARZIALI PROGETTO	1.75 · 1.10 · 0.40 · 0.70 · 0.30 · 0.50 · 0.50 · 0.30 · 0.70 · 0.40 · 5.68
QUOTE PROGETTO	23.92 · 23.92 · 23.19 · 23.19 · 21.39 · 21.39 · 21.19 · 21.19 · 21.19 · 21.39 · 21.39 · 23.19 · 23.19 · 25.67
PROGRESSIVE SCAVO	-5.82 · -2.50 · 0.00 · 2.50 · 7.58
QUOTE SCAVO	23.90 · 20.59 · 20.59 · 20.59 · 25.67

PROFILO IN30

SEZIONE 6

PROGRESSIVA 125.00

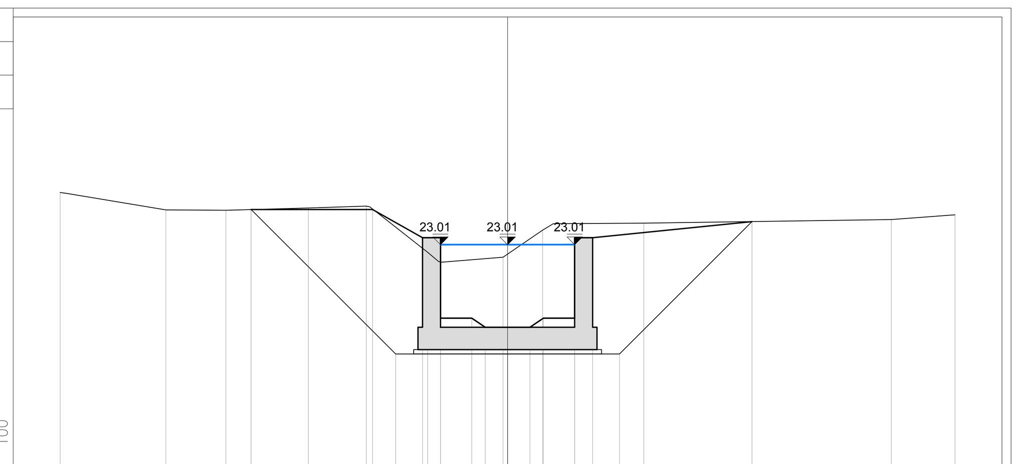

PROGRESSIVE TERRENO	-10.00 · -7.64 · -6.30 · -4.45 · -3.16 · -1.79 · -0.10 · 0.78 · 3.04 · 8.58 · 10.00
PARZIALI TERRENO	2.36 · 1.34 · 1.85 · 1.29 · 1.37 · 1.69 · 0.88 · 2.26 · 5.54 · 1.42
QUOTE TERRENO	24.18 · 23.79 · 23.78 · 23.83 · 23.87 · 22.84 · 22.73 · 23.34 · 23.49 · 23.57 · 23.68
PROGRESSIVE PROGETTO	-5.73 · -3.02 · -1.90 · -1.50 · -1.50 · -0.80 · -0.50 · 0.00 · 0.50 · 0.80 · 1.50 · 1.50 · 1.90 · 5.46
PARZIALI PROGETTO	2.71 · 1.12 · 0.40 · 0.70 · 0.30 · 0.50 · 0.50 · 0.30 · 0.70 · 0.40 · 3.56
QUOTE PROGETTO	23.80 · 23.80 · 23.16 · 23.16 · 21.36 · 21.36 · 21.16 · 21.16 · 21.16 · 21.36 · 21.36 · 23.16 · 23.16 · 23.53
PROGRESSIVE SCAVO	-5.73 · -2.50 · 0.00 · 2.50 · 5.46
QUOTE SCAVO	23.80 · 20.56 · 20.56 · 20.56 · 23.53

PROFILO IN30

SEZIONE 7

PROGRESSIVA 150.00

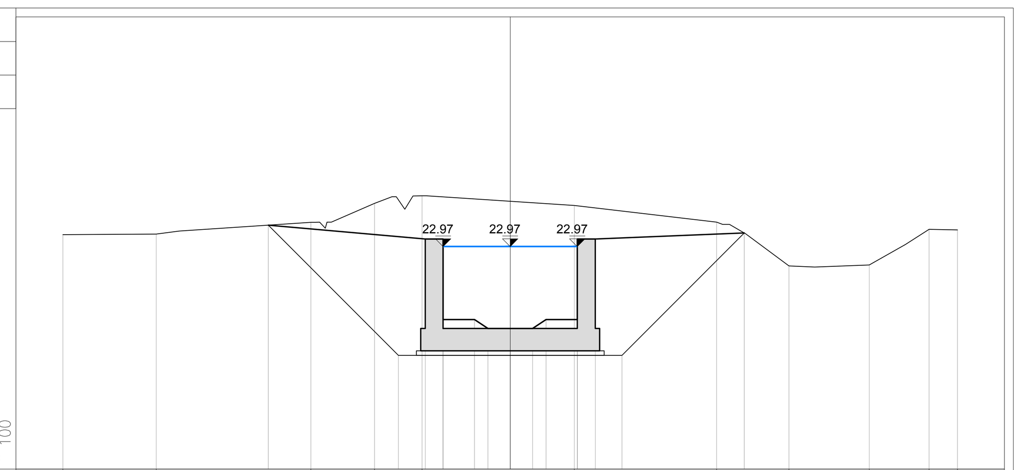

PROGRESSIVE TERRENO	-10.00 · -7.91 · -4.46 · -3.04 · -1.97 · 1.43 · 4.62 · 6.23 · 8.03 · 9.36 · 10.00
PARZIALI TERRENO	2.09 · 3.45 · 1.42 · 1.07 · 3.40 · 3.19 · 1.61 · 1.80 · 1.33 · 0.64
QUOTE TERRENO	23.24 · 23.25 · 23.51 · 23.94 · 24.11 · 23.89 · 23.51 · 22.54 · 22.56 · 23.35 · 23.34
PROGRESSIVE PROGETTO	-5.41 · -1.90 · -1.50 · -1.50 · -0.80 · -0.50 · 0.00 · 0.50 · 0.80 · 1.50 · 1.50 · 1.90 · 5.23
PARZIALI PROGETTO	3.51 · 0.40 · 0.70 · 0.30 · 0.50 · 0.50 · 0.30 · 0.70 · 0.40 · 3.33
QUOTE PROGETTO	23.45 · 23.14 · 23.14 · 21.34 · 21.34 · 21.14 · 21.14 · 21.14 · 21.34 · 21.34 · 23.14 · 23.14 · 23.27
PROGRESSIVE SCAVO	-5.41 · -2.50 · 0.00 · 2.50 · 5.23
QUOTE SCAVO	23.45 · 20.54 · 20.54 · 20.54 · 23.27

PROFILO IN30

SEZIONE 8

PROGRESSIVA 175.00

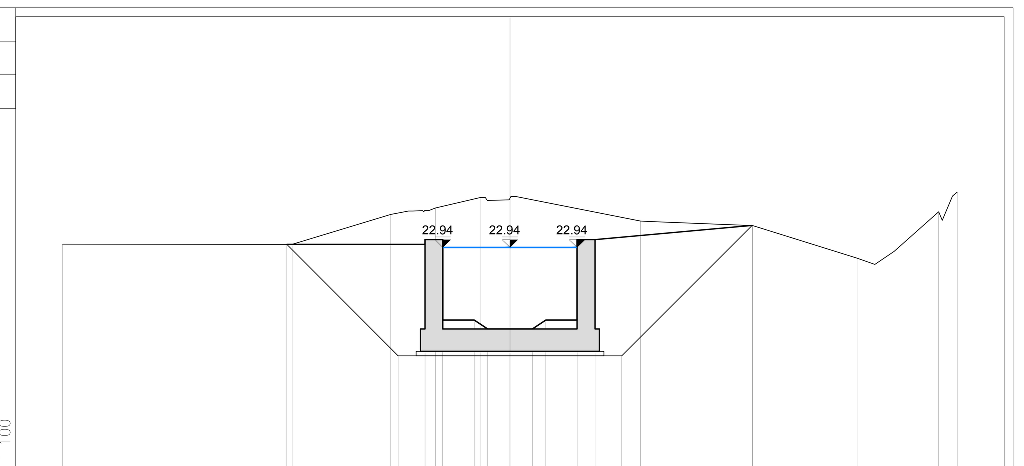

PROGRESSIVE TERRENO	-10.00 · -4.87 · -2.67 · -1.67 · -0.65 · 2.92 · 5.43 · 7.76 · 9.59 · 10.00
PARZIALI TERRENO	5.13 · 2.20 · 1.00 · 1.02 · 3.57 · 2.51 · 2.33 · 1.83 · 0.41
QUOTE TERRENO	23.01 · 23.01 · 23.68 · 23.82 · 24.06 · 23.53 · 23.43 · 22.70 · 23.74 · 24.18
PROGRESSIVE PROGETTO	-4.99 · -1.90 · -1.90 · -1.50 · -1.50 · -0.80 · -0.50 · 0.00 · 0.50 · 0.80 · 1.50 · 1.50 · 1.90 · 5.41
PARZIALI PROGETTO	3.09 · 0.40 · 0.70 · 0.30 · 0.50 · 0.50 · 0.30 · 0.70 · 0.40 · 3.51
QUOTE PROGETTO	23.01 · 23.01 · 23.12 · 23.12 · 21.32 · 21.32 · 21.12 · 21.12 · 21.12 · 21.32 · 21.32 · 23.12 · 23.12 · 23.43
PROGRESSIVE SCAVO	-4.99 · -2.50 · 0.00 · 2.50 · 5.41
QUOTE SCAVO	23.01 · 20.52 · 20.52 · 20.52 · 23.43

PROFILO IN30

SEZIONE 9

PROGRESSIVA 200.00

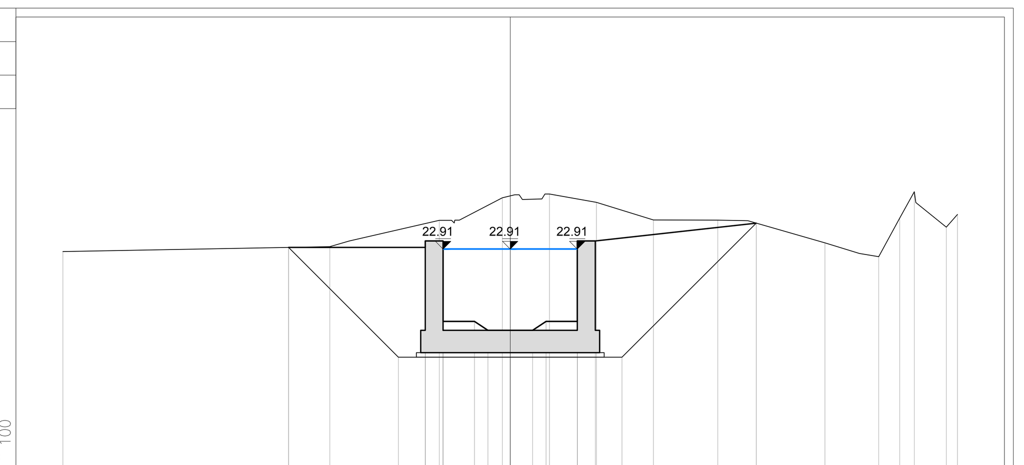

PROGRESSIVE TERRENO	-10.00 · -4.03 · -1.59 · -0.18 · 0.88 · 1.93 · 3.20 · 4.64 · 7.04 · 8.24 · 8.71 · 9.03 · 9.75 · 10.00
PARZIALI TERRENO	5.97 · 2.44 · 1.41 · 1.06 · 1.05 · 1.27 · 1.44 · 2.40 · 1.20 · 0.47 · 0.32 · 0.72 · 0.25
QUOTE TERRENO	22.85 · 22.96 · 23.55 · 24.06 · 24.14 · 23.95 · 23.56 · 23.56 · 23.05 · 22.74 · 23.60 · 24.19 · 23.40 · 23.68
PROGRESSIVE PROGETTO	-4.95 · -1.90 · -1.90 · -1.50 · -1.50 · -0.80 · -0.50 · 0.00 · 0.50 · 0.80 · 1.50 · 1.50 · 1.90 · 5.50
PARZIALI PROGETTO	3.05 · 0.40 · 0.70 · 0.30 · 0.50 · 0.50 · 0.30 · 0.70 · 0.40 · 3.60
QUOTE PROGETTO	22.95 · 22.95 · 23.09 · 23.09 · 21.29 · 21.29 · 21.09 · 21.09 · 21.09 · 21.29 · 21.29 · 23.09 · 23.09 · 23.49
PROGRESSIVE SCAVO	-4.95 · -2.50 · 0.00 · 2.50 · 5.50
QUOTE SCAVO	22.95 · 20.49 · 20.49 · 20.49 · 23.49

PROFILO IN30

SEZIONE 10

PROGRESSIVA 225.00

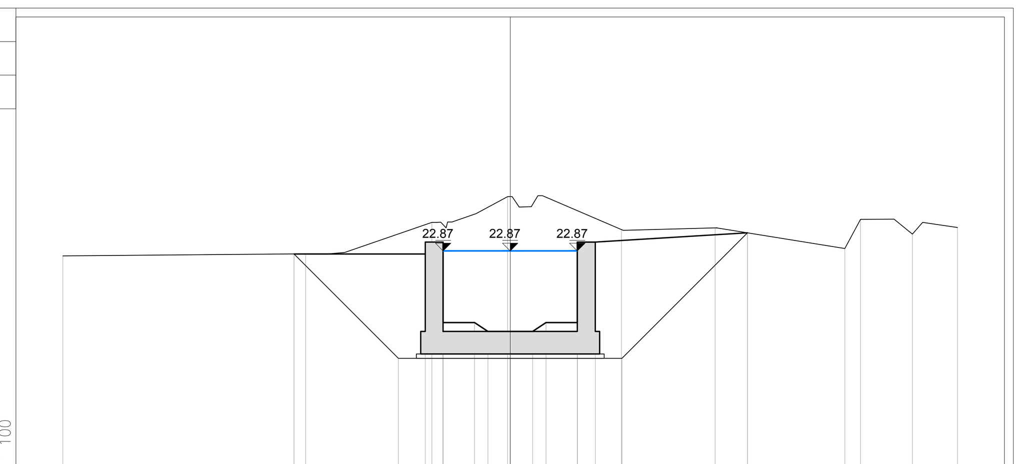

PROGRESSIVE TERRENO	-10.00 · -4.57 · -1.75 · -0.06 · 2.49 · 4.58 · 7.48 · 7.83 · 8.99 · 10.00
PARZIALI TERRENO	5.43 · 2.82 · 1.69 · 2.55 · 2.09 · 2.90 · 0.35 · 1.16 · 1.01
QUOTE TERRENO	22.76 · 22.81 · 23.51 · 24.08 · 23.35 · 23.38 · 22.92 · 23.58 · 23.25 · 23.39
PROGRESSIVE PROGETTO	-4.83 · -1.90 · -1.50 · -1.50 · -0.80 · -0.50 · 0.00 · 0.50 · 0.80 · 1.50 · 1.50 · 1.90 · 5.31
PARZIALI PROGETTO	2.93 · 0.70 · 0.30 · 0.50 · 0.50 · 0.30 · 0.70 · 0.40 · 3.41
QUOTE PROGETTO	22.80 · 22.80 · 23.07 · 21.27 · 21.27 · 21.07 · 21.07 · 21.07 · 21.27 · 21.27 · 23.07 · 23.07 · 23.27
PROGRESSIVE SCAVO	-4.83 · -2.50 · 0.00 · 2.50 · 5.31
QUOTE SCAVO	22.80 · 20.47 · 20.47 · 20.47 · 23.27

LEGENDA

LIVELLO IDRICO

QUADRO D'UNIONE – Scala 1:200000

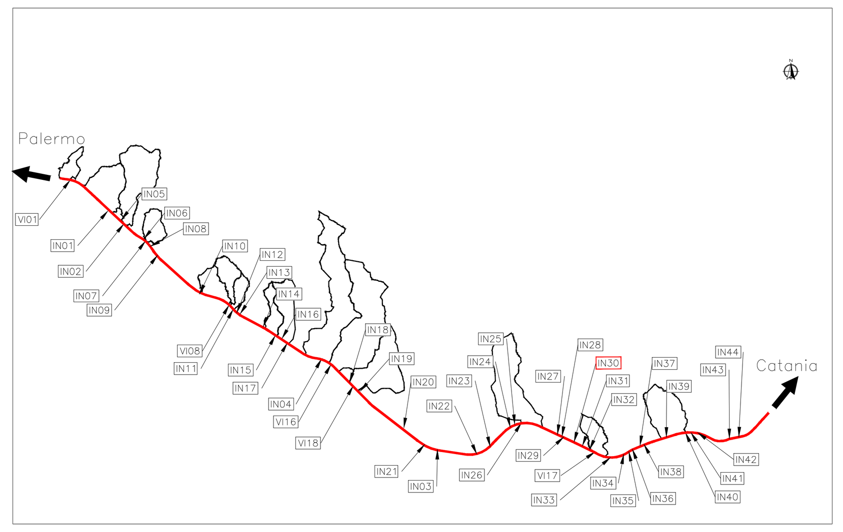

Linea Ferroviaria di progetto — Bacini idrografici

COMMITTENTE: RFI RETE FERROVIARIA ITALIANA – GRUPPO FERROVIE DELLO STATO

DIREZIONE LAVORI: ITALFERR – GRUPPO FERROVIE DELLO STATO

APPALTATORE: MANDATARIA: salini impregilo – MANDANTI: ASTALDI, Costruzioni Linee Ferroviarie s.p.a., S.I.F.EL.

PROGETTAZIONE: MANDATARIA: TECH PROJECT ingegneria integrata ® – MANDANTI: Lombardi (Lombardi Ingegneria S.r.l., Lombardi SA Ingegneri Consulenti), SETECO ingegneria s.r.l.

PROGETTO ESECUTIVO DI VARIANTE

DIRETTRICE FERROVIARIA MESSINA - CATANIA - PALERMO
NUOVO COLLEGAMENTO PALERMO - CATANIA
RADDOPPIO DELLA TRATTA BICOCCA - CATENANUOVA

DISEGNO

ID - IDROLOGIA E IDRAULICA
ATTRAVERSAMENTI MINORI
SEZIONI TRASVERSALI CANALE IN30 - TAV. 1/3

APPALTATORE	PROGETTAZIONE
DIRETTORE TECNICO G. PARISI GIOVANNI 03.08.2023 15:03:33 UTC	DIRETTORE DELLA PROGETTAZIONE Ing. G.TANZI

COMMESSA	LOTTO	FASE	ENTE	TIPO DOC.	OPERA/DISCIPLINA	PROGR.	REV.	SCALA:
RS39	10	V	ZZ	WA	ID1200	049	B	1:100

Rev.	Descrizione	Redatto	Data	Verificato	Data	Approvato	Data	Autorizzato Data
A	EMISSIONE A SEGUITO DI ODS N.1607	F.Ricci	06/2023	C. Beltrami	06/2023	G. Tanzi	06/2023	Ing.G.TANZI
B	EMISSIONE A SEGUITO DI RDV 0000000433	F.Ricci	08/2023	C. Beltrami	08/2023	G. Tanzi	08/2023	TANZI GIANCARLO Ordine degli Ingegneri della Provincia di Roma Ingegnere 03.08.2023 17:59:47 GMT+01:00 – Agosto 2023

File: RS39-10-V-ZZ-WA-ID1200-049_B.DWG | n. Elab.: